Válvula de cierre 3/2 de accionamiento mecánico, Serie AS5-BAV

R412009260

Serie AS5

La serie AS5 de AVENTICS cuenta con unidades de mantenimiento modulares y versátiles para aplicaciones universales. Esta serie ofrece dimensiones compactas, es altamente eficiente, ligera y fácil de usar. La serie AS de AVENTICS garantiza fiabilidad, seguridad y eficiencia, con montaje y mantenimiento muy simples.



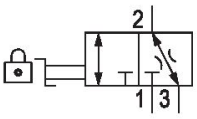

Datos técnicos

Sector	Industria
Accionamiento	mecánico
Caudal nominal Qn	30000 l/min
Conexión de aire comprimido	G 3/4
Presión de funcionamiento mín.	0 bar
Presión de funcionamiento máx.	16 bar
Elemento de accionamiento	manilla
Principio de obturación	hermetizante metálico
Tipo	llave de bola
Componentes	Válvula de cierre
Tipo de cierre	bloqueable
Tipo de cierre	para cierre con candado
bloqueable	bloqueable
Temperatura ambiente mín.	-10 °C
Temperatura ambiente máx.	50 °C
Fluido	Aire comprimido Gases neutros
Tamaño de partículas máx.	25 µm
conexión de aire comprimido escape	G 3/4
Caudal nominal Qn 1 a la 2	30000 l/min

Válvula de cierre 3/2 de accionamiento mecánico, Serie AS5-BAV

R412009260

~~Caudal nominal Qn 2 a la 3~~	~~130 l/min~~
Peso	0.825 kg
Material carcasa	Poliamida
Material juntas	politetrafluoretileno
Material placa de bloqueo	Acero, cromado
Material de la tapa frontal	Acrilonitrilo butadieno estireno
Material casquillo roscado	Zinc fundido a presión
Material placa de bloqueo	Acero, cromado
Superficie placa de bloqueo	galvanizado
Material elemento de accionamiento	Polioximetileno
N° de material	R412009260

Información técnica

El punto de condensación de presión se debe situar como mínimo 15 °C por debajo de la temperatura ambiental y del medio, y debe ser como máx. de 3 °C .

Caudal nominal Qn con presión secundaria p2 = 6 bar y Δp = 1 bar

El cambio de la dirección de flujo (desde la alimentación de aire a la izquierda a la alimentación de aire a la derecha) se realiza girando la posición de montaje 180° en el eje vertical. Encontrará más detalles en las instrucciones de servicio.

Válvula de cierre 3/2 de accionamiento mecánico, Serie AS5-BAV

R412009260

Dimensiones

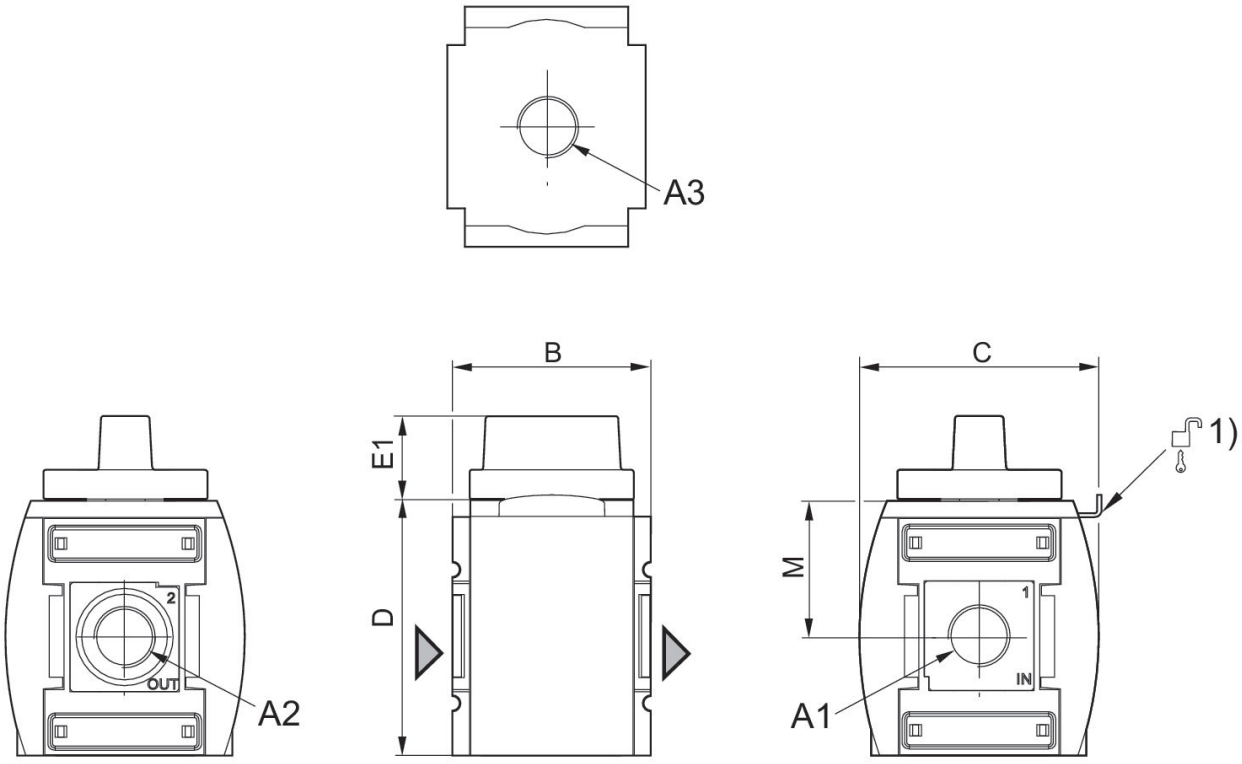

A1 = entrada
A2 = salida
A3 = conexión de aire de escape
1) Posibilidad de fijación para cierres con candado, estribo máx. Ø 8

Dimensiones en mm

N° de material	A1	A2	A3	B	C	D	E1	M
R412009260	G 3/4	G 3/4	G 3/4	85	103	109	36	58
R412009261	G 1	G 1	G 3/4	85	103	109	36	58

Válvula de cierre 3/2 de accionamiento mecánico, Serie AS5-BAV

R412009260

Característica de caudal, p2 = 0,05 - 7 bar

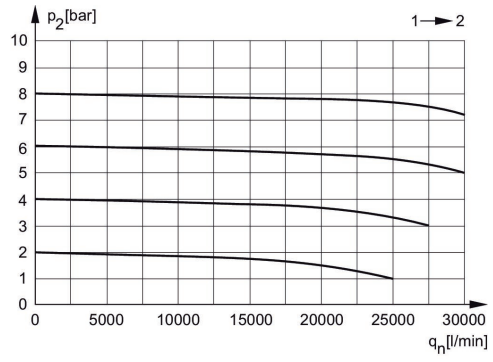

p2 = Presión secundaria
qn = Caudal nominal

escape de retroceso

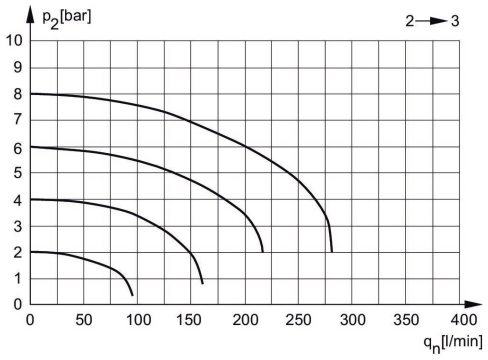

p2 = Presión secundaria
qn = Caudal nominal

Válvula de cierre 3/2 de accionamiento mecánico, Serie AS5-BAV

R412009260

Vista general de accesorios

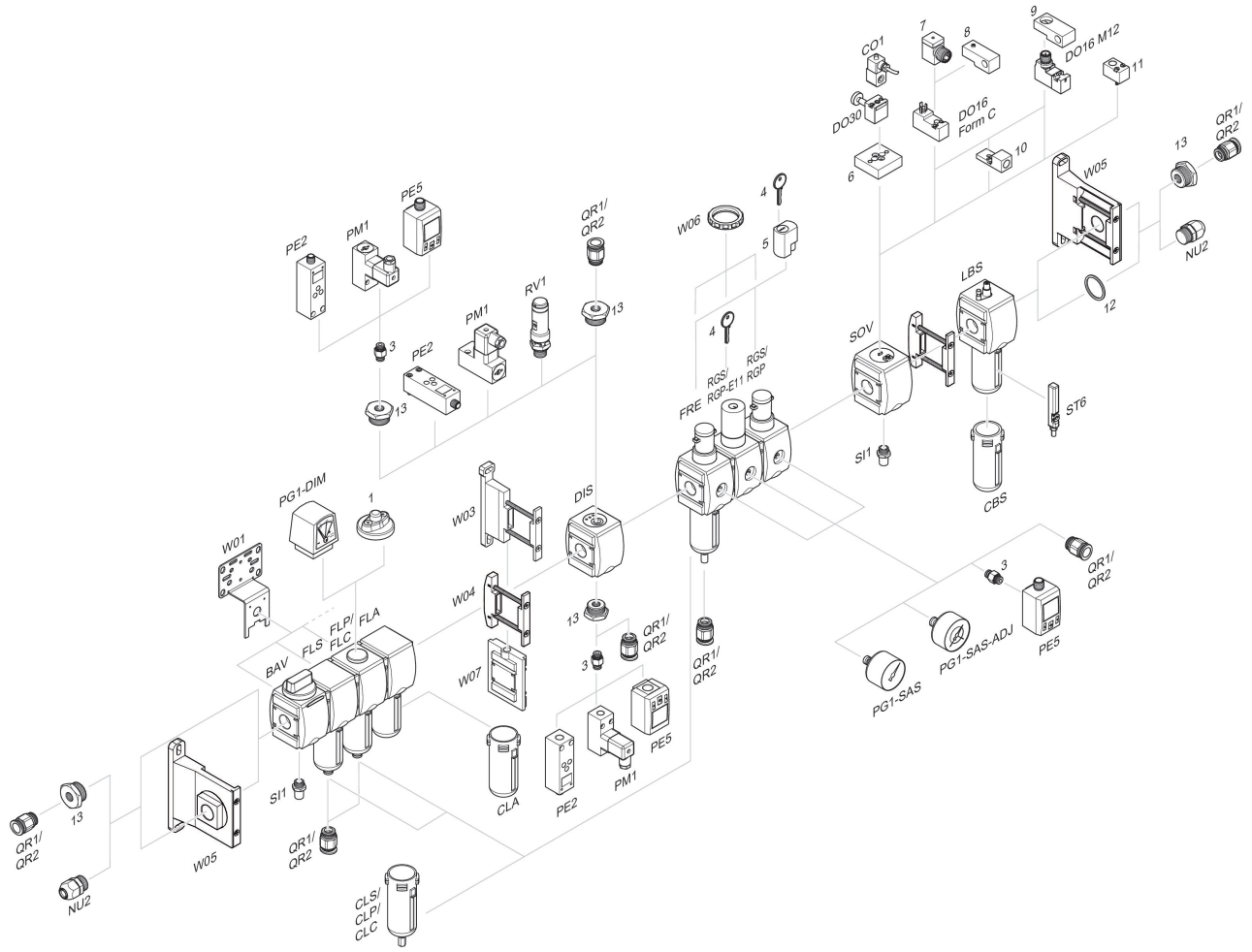

1 = Indicador de suciedad 3 = Boquilla doble 4 = Llave para cierre E11 5 = cerradura empotrable 6 = Placa adaptadora DO30 7 = Adaptador, Serie CON-VP 8 = Ayuda de montaje DO16, forma C 9 = Ayuda de montaje DO16, M12 10 = Adaptador, aire de pilotaje externo 11 = Adaptador acción neumática 12 = Anillo obturador 13 = Boquilla de reducción