Valvola di blocco 3/2 ad azionamento meccanico, Serie AS5-BAV

R412009260

Serie AS5

La serie AS5 di AVENTICS è costituita da un gruppo trattamento aria modulare, versatile per applicazioni universali. Questa serie offre dimensioni compatte, è altamente efficiente, leggera e facile da utilizzare. La serie AS AVENTICS assicura affidabilità, sicurezza ed efficienza con montaggio e manutenzione semplificati.



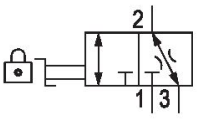

Dati tecnici

Settore	Industria
Azionamento	meccanico
Portata nominale Qn	30000 l/min
Raccordo aria compressa	G 3/4
Pressione di esercizio min.	0 bar
Pressione di esercizio max	16 bar
Elemento di comando	manopola
Principio di tenuta	con chiusura a tenuta metallica
Tipo	rubinetto a sfera
Componenti	Valvola di blocco
Tipo di chiusura	lucchettabile
Tipo di chiusura	per lucchetto
montabile in batteria	montabile in batteria
Temperatura ambiente min.	-10 °C
Temperatura ambiente max.	50 °C
Fluido	Aria compressa Gas neutri
Dimensione max. particella	25 µm
scarico raccordo aria compressa	G 3/4
Portata nominale Qn 1 a 2	30000 l/min

Valvola di blocco 3/2 ad azionamento meccanico, Serie AS5-BAV

R412009260

~~Portata nominale Qn 2 a 3~~	~~130 l/min~~
Peso	0.825 kg
Materiale corpo	Poliammide
Materiale guarnizioni	politetrafluoretilene
Materiale piastra di bloccaggio	Acciaio, cromato
Materiale coperchio anteriore	Plastica acrilonitrile-butadiene-stirene
Materiale boccola filettata	Pressofuso di zinco
Materiale piastra di bloccaggio	Acciaio, cromato
Superficie piastra di bloccaggio	zincato
Materiale elemento di azionamento	Poliossimetilene
Codice	R412009260

Informazioni tecniche

Il punto di rugiada in pressione deve essere inferiore alla temperatura ambiente e a quella del fluido di almeno 15 °C e non superare il valore di 3 °C .

Portata nominale Qn con pressione secondaria p2 = 6 bar e Δp = 1 bar

Modifica direzione di flusso (da alimentazione aria sinistra a alimentazione aria destra) avviene mediante un montaggio ruotato di 180° sull'asse verticale. Per maggiori dettagli consultare le istruzioni per l'uso.

Valvola di blocco 3/2 ad azionamento meccanico, Serie AS5-BAV

R412009260

Dimensioni

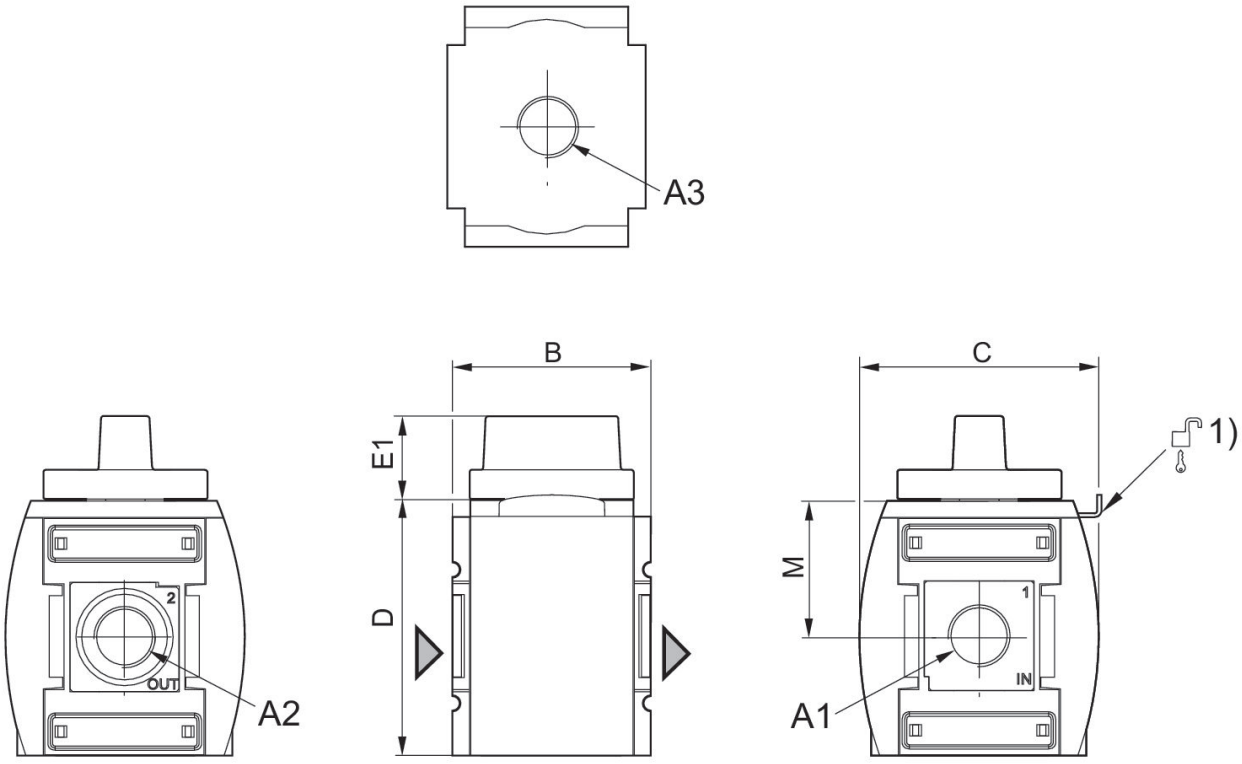

A1 = ingresso
A2 = uscita
A3 = attacco di scarico
1) Possibilità di fissaggio per lucchetti, stanghetta max. Ø 8

Dimensioni in mm

Codice	A1	A2	A3	B	C	D	E1	M
R412009260	G 3/4	G 3/4	G 3/4	85	103	109	36	58
R412009261	G 1	G 1	G 3/4	85	103	109	36	58

Valvola di blocco 3/2 ad azionamento meccanico, Serie AS5-BAV

R412009260

Caratteristica della portata, p2 = 0,05 - 7 bar scarico all'indietro

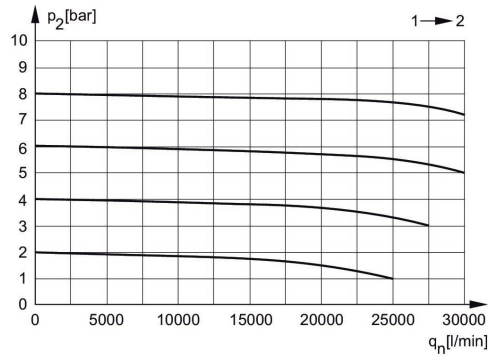

p2 = Pressione secondaria
qn = Portata nominale

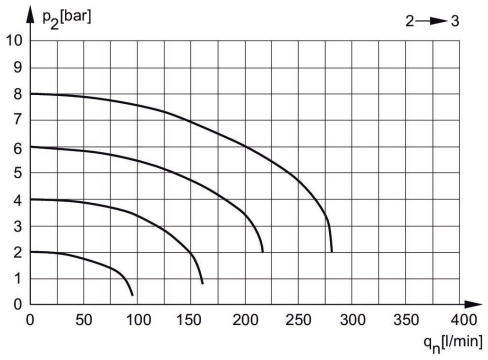

p2 = Pressione secondaria
qn = Portata nominale

Valvola di blocco 3/2 ad azionamento meccanico, Serie AS5-BAV

R412009260

Panoramica accessori

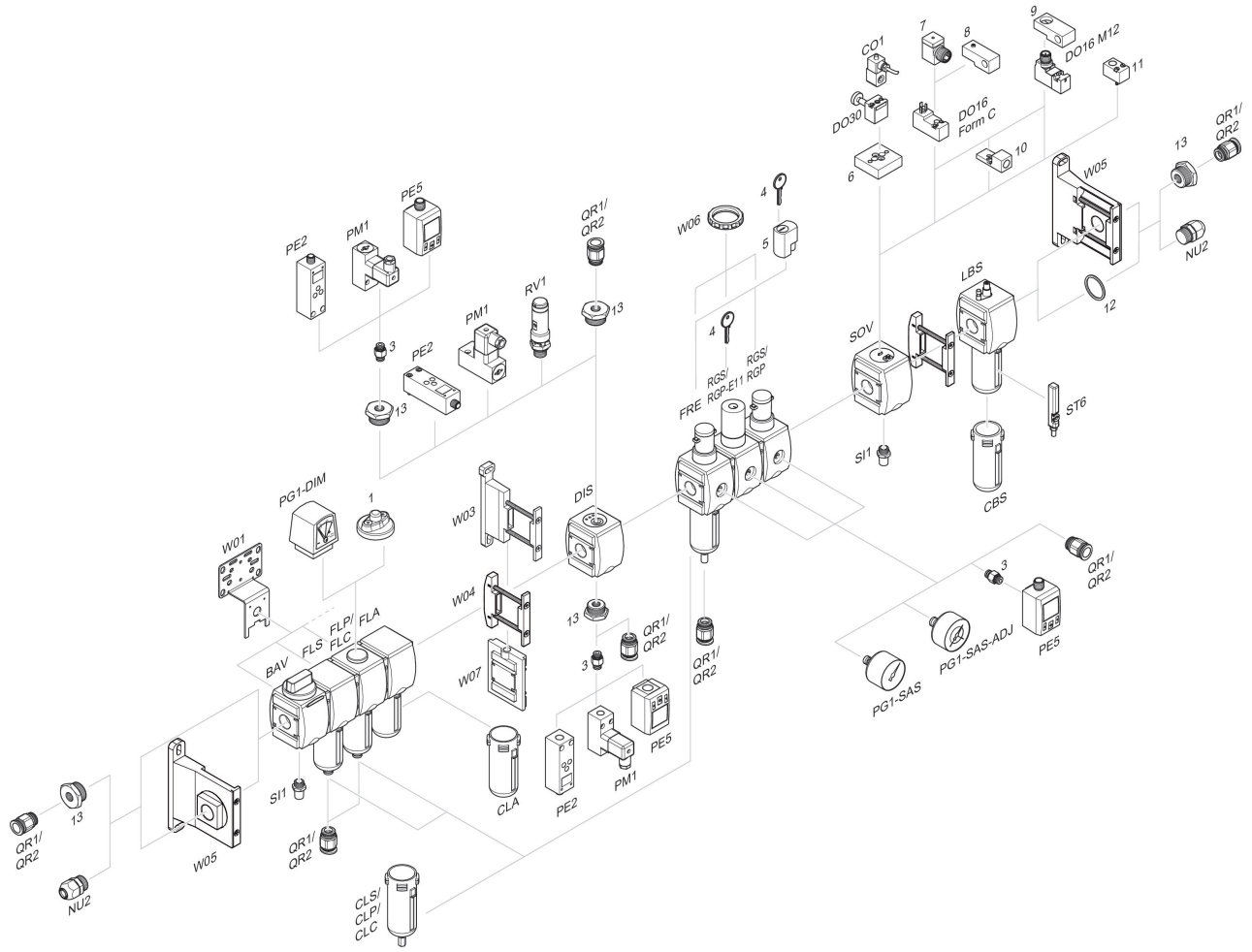

1 = Indicatore di sporco 3 = Nipplo doppio 4 = Chiave per chiusura E11 5 = serratura ad innesto 6 = Piastra di adattamento DO30 7 = Adattatore, Serie CON-VP 8 = Dispositivo di montaggio DO16, forma C 9 = Dispositivo di montaggio DO16, M12 10 = Adattatore aria di pilotaggio esterna 11 = Adattatore azionamento pneumatico 12 = Anello di tenuta 13 = Nipplo di riduzione