# Vanne d'arrêt 3/2, commande mécanique, Série AS5-BAV

**R412009260**



## Série AS5

Le modèle AVENTICS série AS5 est une unité de maintenance modulaire et polyvalente pour applications universelles. Cette série offre des dimensions compactes, est hautement efficace, légère et conviviale. La série AS d'AVENTICS garantit fiabilité, sécurité et efficacité tout en offrant des efforts de montage et de maintenance réduits.




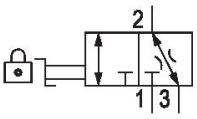


## Données techniques

| | |
|---|---|
| Secteur | Industrie |
| Commande | mécanique |
| Débit nominal Qn | 30000 l/min |
| Raccordement de l'air comprimé | G 3/4 |
| Pression de service min. | 0 bar |
| Pression de service maxi | 16 bar |
| Elément de commande | Commutateur rotatif |
| Principe d'étanchéité | à étanchéité métallique |
| Type de construction | Boisseau sphérique |
| Composants | Vanne d'arrêt |
| Type de fermeture | Verrouillable |
| Type de fermeture | pour cadenas |
| montage en batterie possible | montage en batterie possible |
| Température ambiante min. | -10 °C |
| Température ambiante max. | 50 °C |
| Fluide | Air comprimé<br>Gaz neutres |
| Taille de particule max. | 25 µm |
| Raccord d'air comprimé échappement | G 3/4 |
| Débit nominal Qn 1 vers 2 | 30000 l/min |

# Vanne d'arrêt 3/2, commande mécanique, Série AS5-BAV

R412009260

| | |
|---|---|
| ~~Débit nominal Qn 2 vers 3~~ | ~~130 l/min~~ |
| Poids | 0.825 kg |
| Matériau boîtiers | Polyamide |
| Matériau joints | Polytétrafluoréthylène (PTFE) |
| Matériau plaque de verrouillage | Acier, chromé |
| Matériau couvercle avant | Plastique acrylonitrile-styrène-butadiène |
| Matériau douille filetée | Zinc coulé sous pression |
| Matériau plaque de verrouillage | Acier, chromé |
| Surface Plaque de verrouillage | galvanisé |
| Matériaux élément de commande | Polyoxyméthylène |
| Référence | R412009260 |

## Informations techniques

Le point de rosée sous pression doit se situer à au moins 15 °C sous la température ambiante et la température du fluide et peut atteindre max. 3 °C .

Débit nominal Qn avec pression secondaire p2 = 6 bar et Δp = 1 bar

La modification du sens de débit (d'une alimentation en air comprimé à gauche à une alimentation en air comprimé à droite) s'effectue en tournant le composant de 180° sur l'axe vertical. Pour de plus amples détails, veuillez consulter la notice d'instruction.

# Vanne d'arrêt 3/2, commande mécanique, Série AS5-BAV

R412009260

## Dimensions

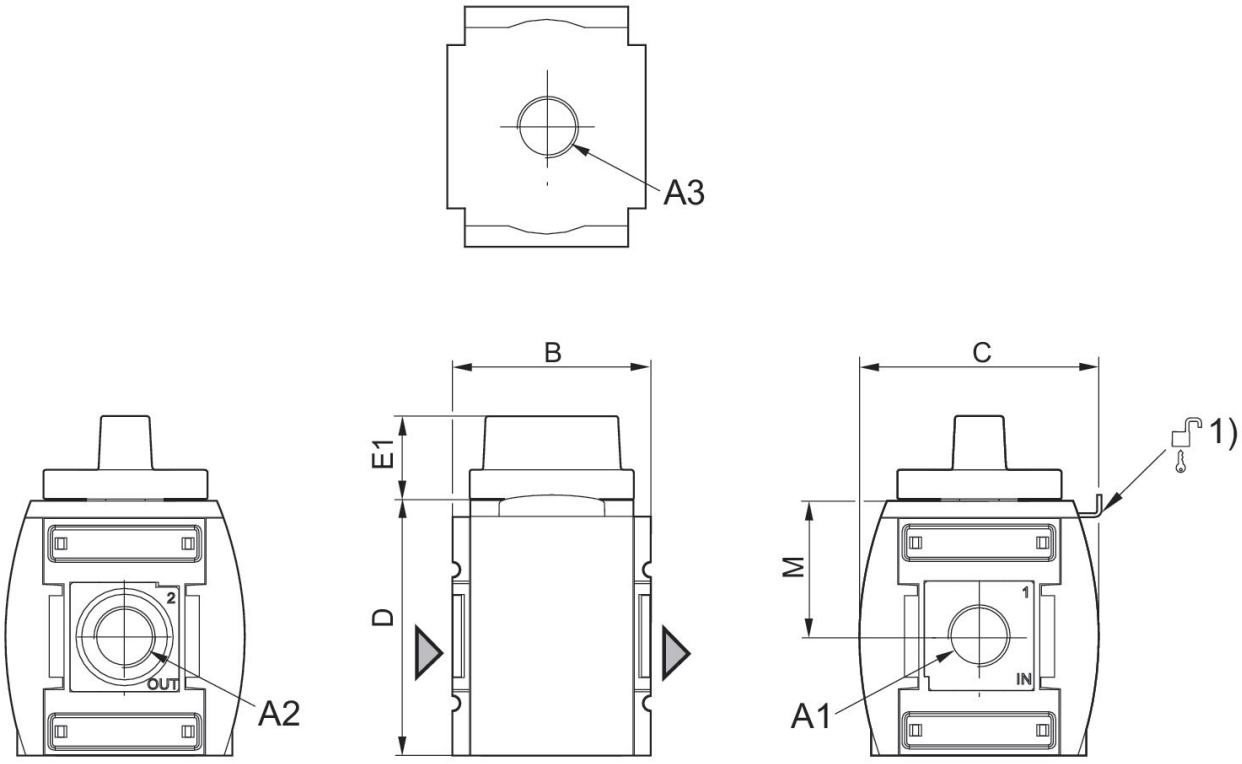


A1 = entrée
A2 = sortie
A3 = raccordement d'échappement
1) Possibilité de fixation pour cadenas , étrier max. Ø 8

## Dimensions en mm

| Référence | A1 | A2 | A3 | B | C | D | E1 | M |
|---|---|---|---|---|---|---|---|---|
| R412009260 | G 3/4 | G 3/4 | G 3/4 | 85 | 103 | 109 | 36 | 58 |
| R412009261 | G 1 | G 1 | G 3/4 | 85 | 103 | 109 | 36 | 58 |

# Vanne d'arrêt 3/2, commande mécanique, Série AS5-BAV

R412009260

## Caractéristiques de débit, p2 = 0,05 - 7 bar — Échappement arrière

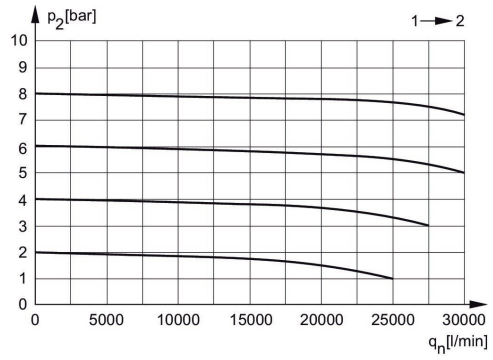


p2 = Pression secondaire
qn = Débit nominal

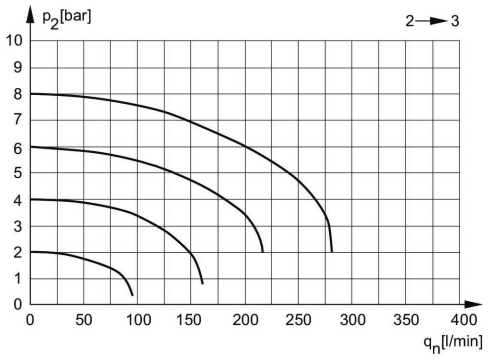


p2 = Pression secondaire
qn = Débit nominal

# Vanne d'arrêt 3/2, commande mécanique, Série AS5-BAV



R412009260

## Vue d'ensemble des accessoires

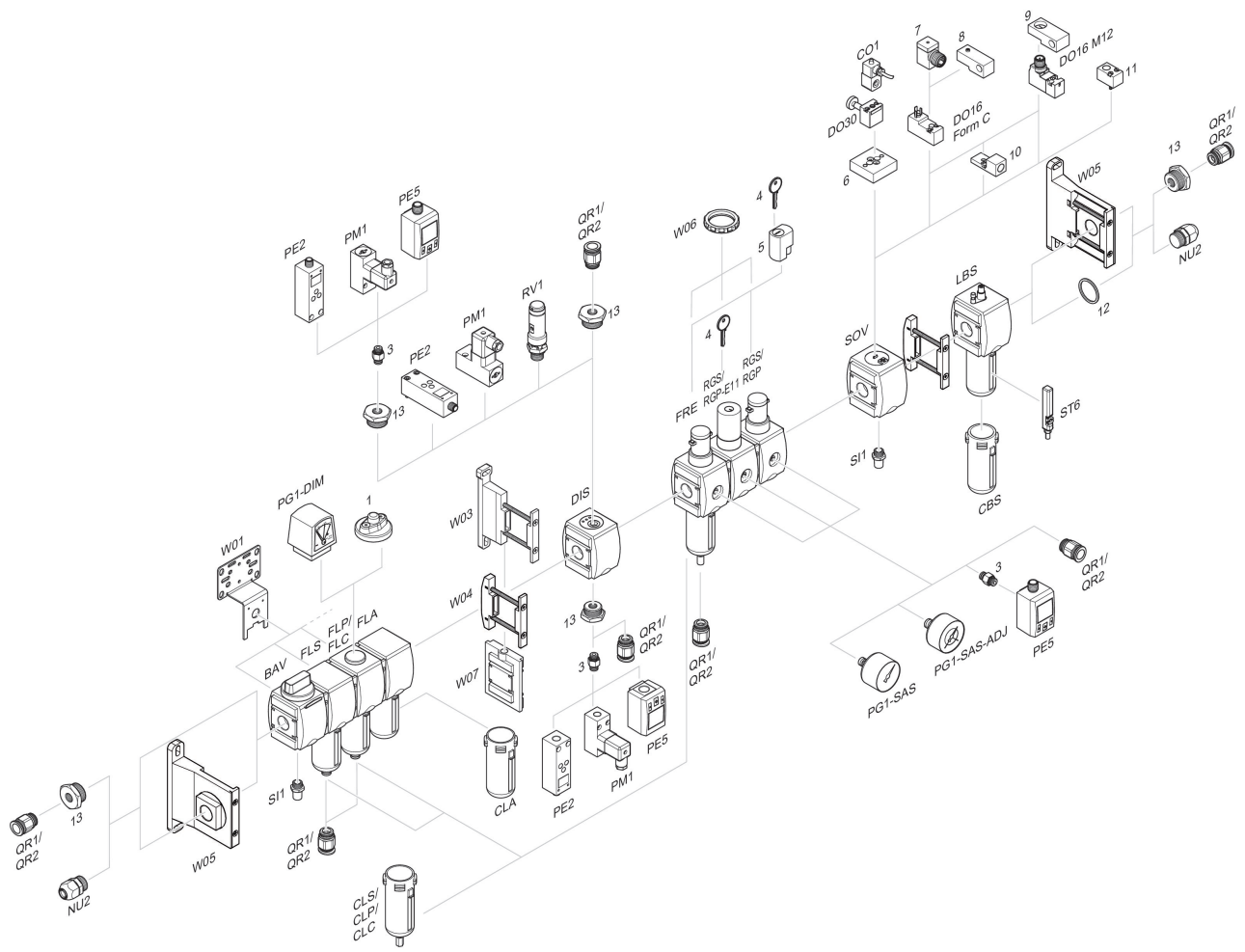


1 = Indicateur d'encrassement 3 = Double manchon 4 = Clé pour fermeture E11 5 = Serrure à encastrer 6 = Plaque d'adaptation DO30 7 = Adaptateur, Série CON-VP 8 = Aide au montage DO16, Forme C 9 = Aide au montage DO16, M12 10 = Adaptateur air de pilotage externe 11 = Adaptateur Commande pneumatique 12 = Bague d'étanchéité 13 = Manchon de réduction