Lubrificateur à brouillard normal, Série AS5-LBS

2024-03-20

R412009232

Série AS5

Le modèle AVENTICS série AS5 est une unité de maintenance modulaire et polyvalente pour applications universelles. Cette série offre des dimensions compactes, est hautement efficace, légère et conviviale. La série AS d'AVENTICS garantit fiabilité, sécurité et efficacité tout en offrant des efforts de montage et de maintenance réduits.



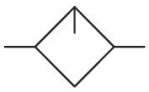

Données techniques

Secteur	Industrie
Composants	Lubrificateur
Réservoir	Cuve PA avec capot de protection PA
Variante de lubrificateur	Avec indicateur de niveau
Raccordement de l'air comprimé	G 1
Débit nominal Qn	15800 l/min
Position de montage	Vertical
Pression de service min.	0.5 bar
Pression de service maxi	16 bar
Température ambiante min.	-10 °C
Température ambiante max.	50 °C
Fluide	Air comprimé Gaz neutres
Type de mise en pression	Remplissage semi-automatique de l'huile pendant le fonctionnement Remplissage manuel de l'huile
Volume de cuve à lubrificateur	181 cm³
Capot de protection	Avec capot de protection
Dosage d'huile pour 1000 l/min	1-2 gouttes
Fonction	Lubrificateur à brouillard

Fonction	montage en batterie possible
Poids	0.77 kg

Matériau

Matériau boîtiers	Polyamide
Matériau plaque frontale	Plastique acrylonitrile-styrène-butadiène
Matériau joints	Caoutchouc nitrile (NBR)
Matériau douille filetée	Zinc coulé sous pression
Matériau réservoir	Polycarbonate
Matériau capot de protection	Polyamide
Référence	R412009232

Informations techniques

Le point de rosée sous pression doit se situer à au moins 15 °C sous la température ambiante et la température du fluide et peut atteindre max. 3 °C .

Indicateur électrique de niveau uniquement avec capteur ST6 à contact Reed, support de capteur compris dans la fourniture.

Capteur non compris dans la fourniture, pose du capteur préparée.

La totalité du nombre de gouttes réglé parvient dans le système de pression.

Remplissage manuel de l’huile possible pendant le fonctionnement à une pression de service maximale de 10 bar.

A noter : les cuves en polycarbonate sont sensibles aux solvants , vous trouverez des informations complémentaires sur "Informations client".

Débit nominal Qn avec pression secondaire p2 = 6 bar et Δp = 1 bar

La modification du sens de débit (d’une alimentation en air comprimé à gauche à une alimentation en air comprimé à droite) s’effectue en tournant le composant de 180° sur l’axe vertical. Pour de plus amples détails, veuillez consulter la notice d’instruction.

Lubrificateur à brouillard normal, Série AS5-LBS

2024-03-20

R412009232

Dimensions

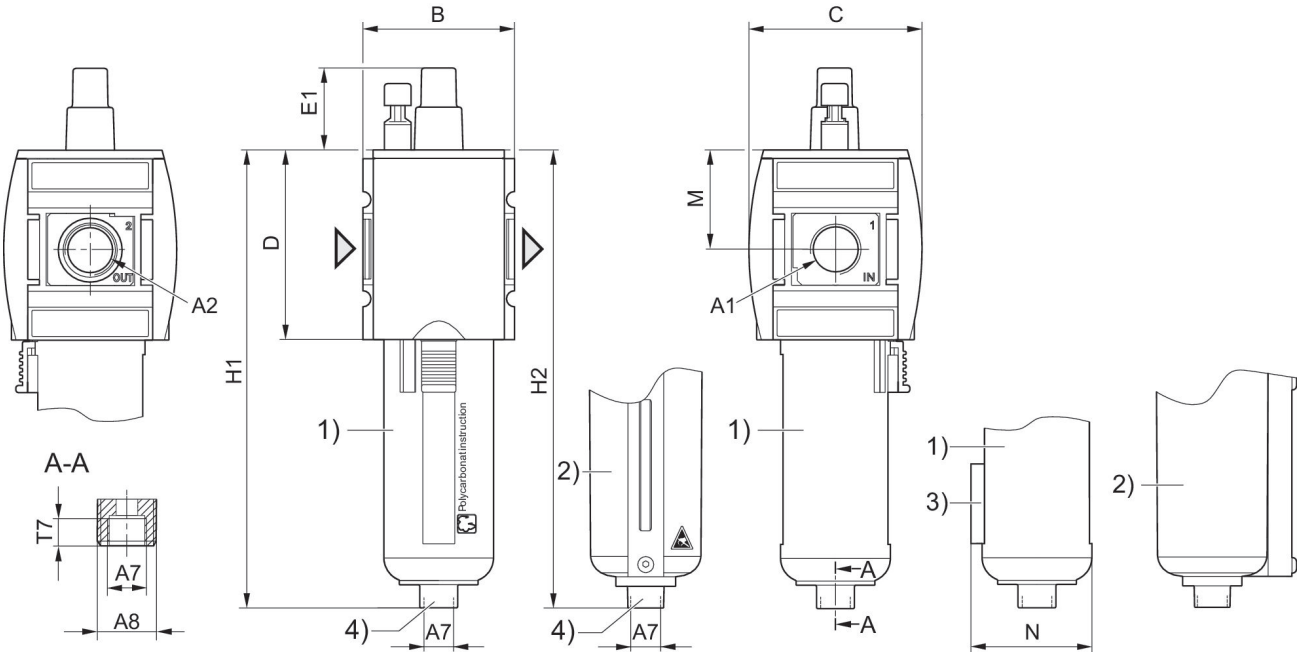

A1 = entrée A2 = sortie
1) Cuve et capot de protection en plastique avec fenêtre
2) Cuve en métal avec fenêtre
3) Support pour capteur
4) Raccord pour le remplissage semi-automatique de l'huile

Dimensions en mm

Référence G 3/4	A1	A2	A7	A8	B	C	D	E1	H1
R412009225	G 3/4	G 3/4	G 1/8	G 1/4	85	103	109	30.5	239
R412009226	G 3/4	G 3/4	G 1/8	G 1/4	85	103	109	30.5	239
R412009229	G 3/4	G 3/4	G 1/8	G 1/4	85	103	109	30.5	239
R412009231	G 1	G 1	G 1/8	G 1/4	85	103	109	30.5	239
R412009232	G 1	G 1	G 1/8	G 1/4	85	103	109	30.5	239
R412009235	G 1	G 1	G 1/8	G 1/4	85	103	109	30.5	239

Référence G 3/4	H2	M	T7
R412009225	243	58	8.5
R412009226	243	58	8.5
R412009229	243	58	8.5
R412009231	243	58	8.5
R412009232	243	58	8.5
R412009235	243	58	8.5

Caractéristiques de débit, p2 = 0,05 - 7 bar

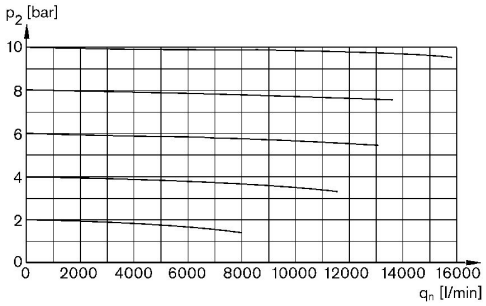

p2 = pression secondaire qn = débit nominal

Limite de fonctionnement du lubrificateur

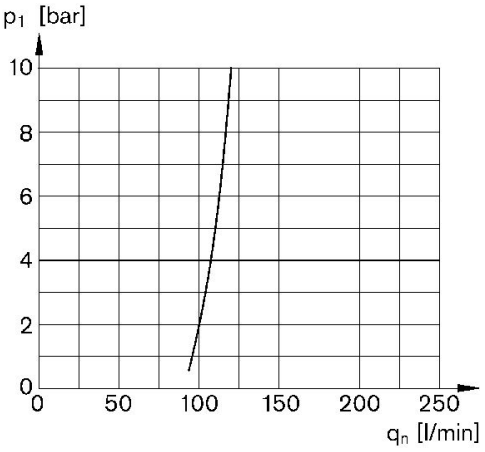

p1 = pression de service qn = débit nominal

Lubrificateur à brouillard normal, Série AS5-LBS

2024-03-20

R412009232

Vue d'ensemble des accessoires

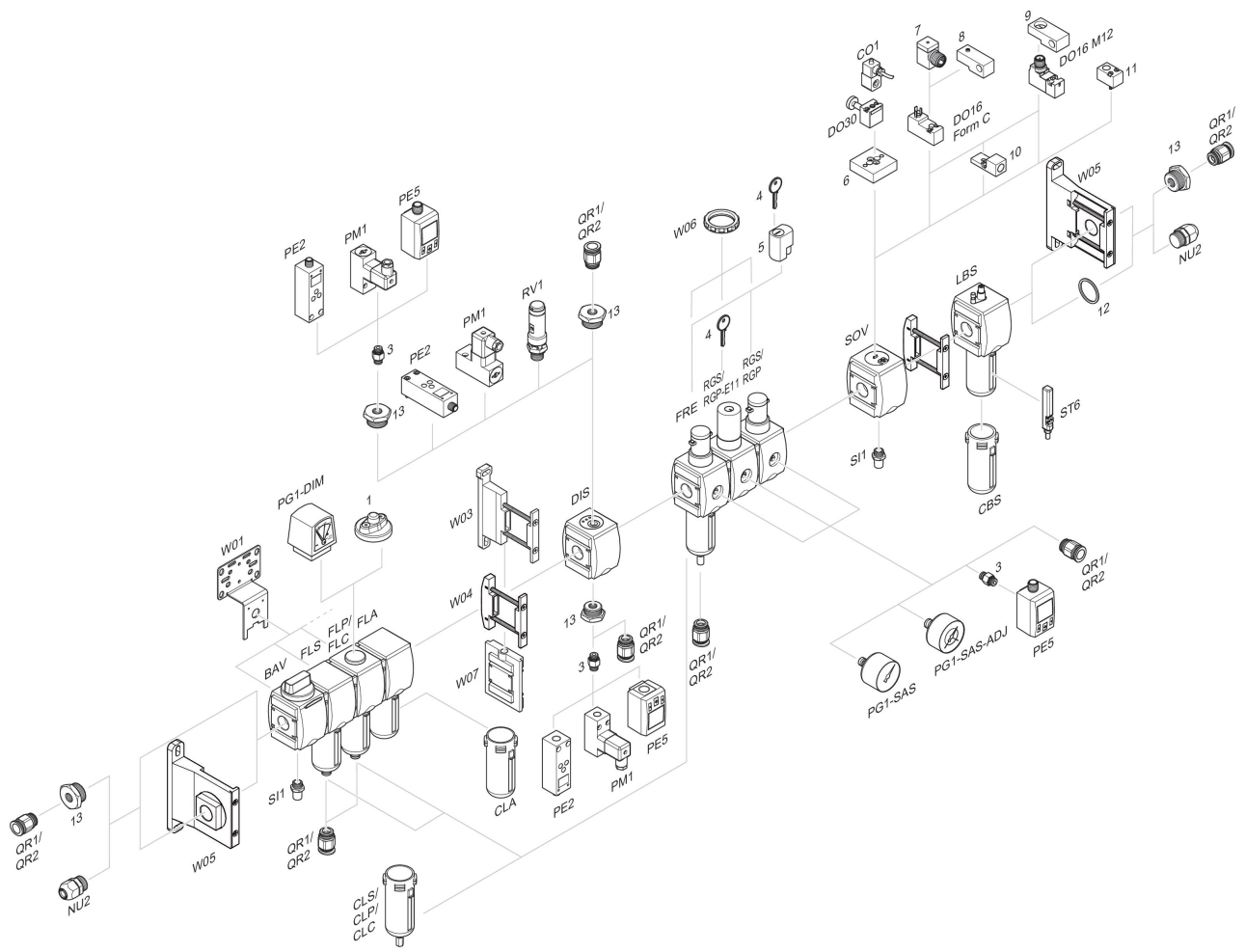

1 = Indicateur d'encrassement 3 = Double manchon 4 = Clé pour fermeture E11 5 = Serrure à encastrer 6 = Plaque d'adaptation DO30 7 = Adaptateur, Série CON-VP 8 = Aide au montage DO16, Forme C 9 = Aide au montage DO16, M12 10 = Adaptateur air de pilotage externe 11 = Adaptateur Commande pneumatique 12 = Bague d'étanchéité 13 = Manchon de réduction