Nebulizador estándar, Serie AS5-LBS

2024-03-20

R412009229

Serie AS5

La serie AS5 de AVENTICS cuenta con unidades de mantenimiento modulares y versátiles para aplicaciones universales. Esta serie ofrece dimensiones compactas, es altamente eficiente, ligera y fácil de usar. La serie AS de AVENTICS garantiza fiabilidad, seguridad y eficiencia, con montaje y mantenimiento muy simples.



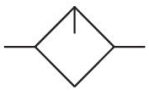

Datos técnicos

Sector	Industria
Componentes	lubricador
Recipiente	recipiente metálico estándar con mirilla
Conexión de aire comprimido	G 3/4
Caudal nominal Qn	15800 l/min
Posición de montaje	vertical
Presión de funcionamiento mín.	0.5 bar
Presión de funcionamiento máx.	16 bar
Temperatura ambiente mín.	-10 °C
Temperatura ambiente máx.	50 °C
Fluido	Aire comprimido Gases neutros
Tipo de llenado	llenado de aceite semiautomático durante el funcionamiento llenado de aceite manual
Lubricador de volumen de recipiente	181 cm³
mirilla	con mirilla
Dosificación de aceite con 1000 l/min	1-2 gotas
Función	Nebulizador
Función	bloqueable

Peso	0.762 kg

Material

Material carcasa	Poliamida
Material placa frontal	Acrilonitrilo butadieno estireno
Material juntas	Caucho de acrilnitrilo butadieno
Material casquillo roscado	Zinc fundido a presión
Material recipiente	Zinc fundido a presión
N° de material	R412009229

Información técnica

El punto de condensación de presión se debe situar como mínimo 15 °C por debajo de la temperatura ambiental y del medio, y debe ser como máx. de 3 °C .

Consulta eléctrica de nivel sólo con sensor ST6 con contacto Reed, portasensor incluido en el volumen de suministro.

Sensor no incluido en el volumen de suministro, montaje del sensor preparado.

Toda la cantidad de gotas ajustada llega al sistema de presión.

Posibilidad de llenado de aceite manual durante el funcionamiento con una presión de servicio máxima de 10 bar.

Tenga en cuenta que los recipientes de policarbonato son sensibles a los disolventes, encontrará indicaciones complementarias en "Información para el cliente".

Caudal nominal Qn con presión secundaria p2 = 6 bar y Δp = 1 bar

El cambio de la dirección de flujo (desde la alimentación de aire a la izquierda a la alimentación de aire a la derecha) se realiza girando la posición de montaje 180° en el eje vertical. Encontrará más detalles en las instrucciones de servicio.

Nebulizador estándar, Serie AS5-LBS

2024-03-20

R412009229

Dimensiones

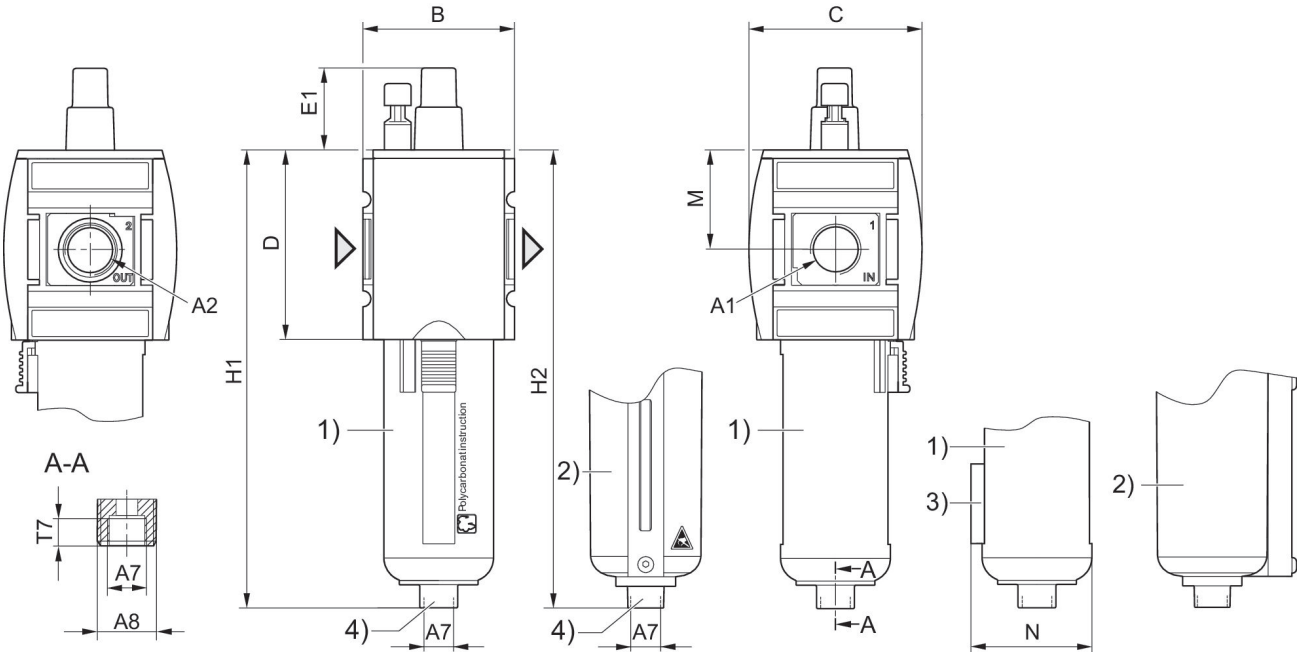

A1 = entrada A2 = salida
1) Recipiente y cesta de protección de plástico con mirilla
2) Recipiente metálico con mirilla
3) Soporte para sensor
4) conexión para llenado de aceite semiautomático

Dimensiones en mm

N° de material G 3/4	A1	A2	A7	A8	B	C	D	E1	H1
R412009225	G 3/4	G 3/4	G 1/8	G 1/4	85	103	109	30.5	239
R412009226	G 3/4	G 3/4	G 1/8	G 1/4	85	103	109	30.5	239
R412009229	G 3/4	G 3/4	G 1/8	G 1/4	85	103	109	30.5	239
R412009231	G 1	G 1	G 1/8	G 1/4	85	103	109	30.5	239
R412009232	G 1	G 1	G 1/8	G 1/4	85	103	109	30.5	239
R412009235	G 1	G 1	G 1/8	G 1/4	85	103	109	30.5	239

N° de material G 3/4	H2	M	T7
R412009225	243	58	8.5
R412009226	243	58	8.5
R412009229	243	58	8.5
R412009231	243	58	8.5
R412009232	243	58	8.5
R412009235	243	58	8.5

Nebulizador estándar, Serie AS5-LBS

2024-03-20

R412009229

Característica de caudal, p2 = 0,05 - 7 bar

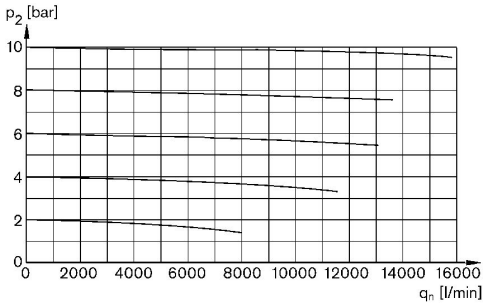

p2 = presión secundaria qn = caudal nominal

límite de respuesta del lubricador

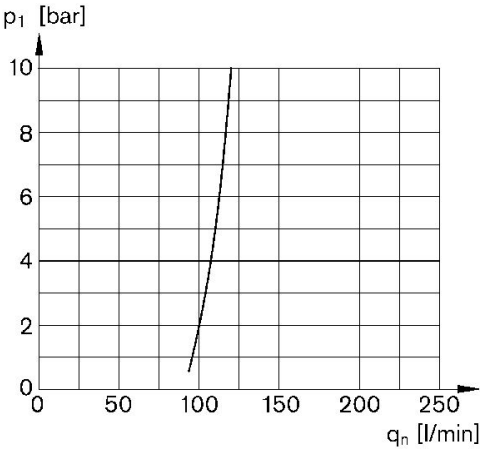

p1 = presión de funcionamiento qn = caudal nominal

Nebulizador estándar, Serie AS5-LBS

2024-03-20

R412009229

Vista general de accesorios

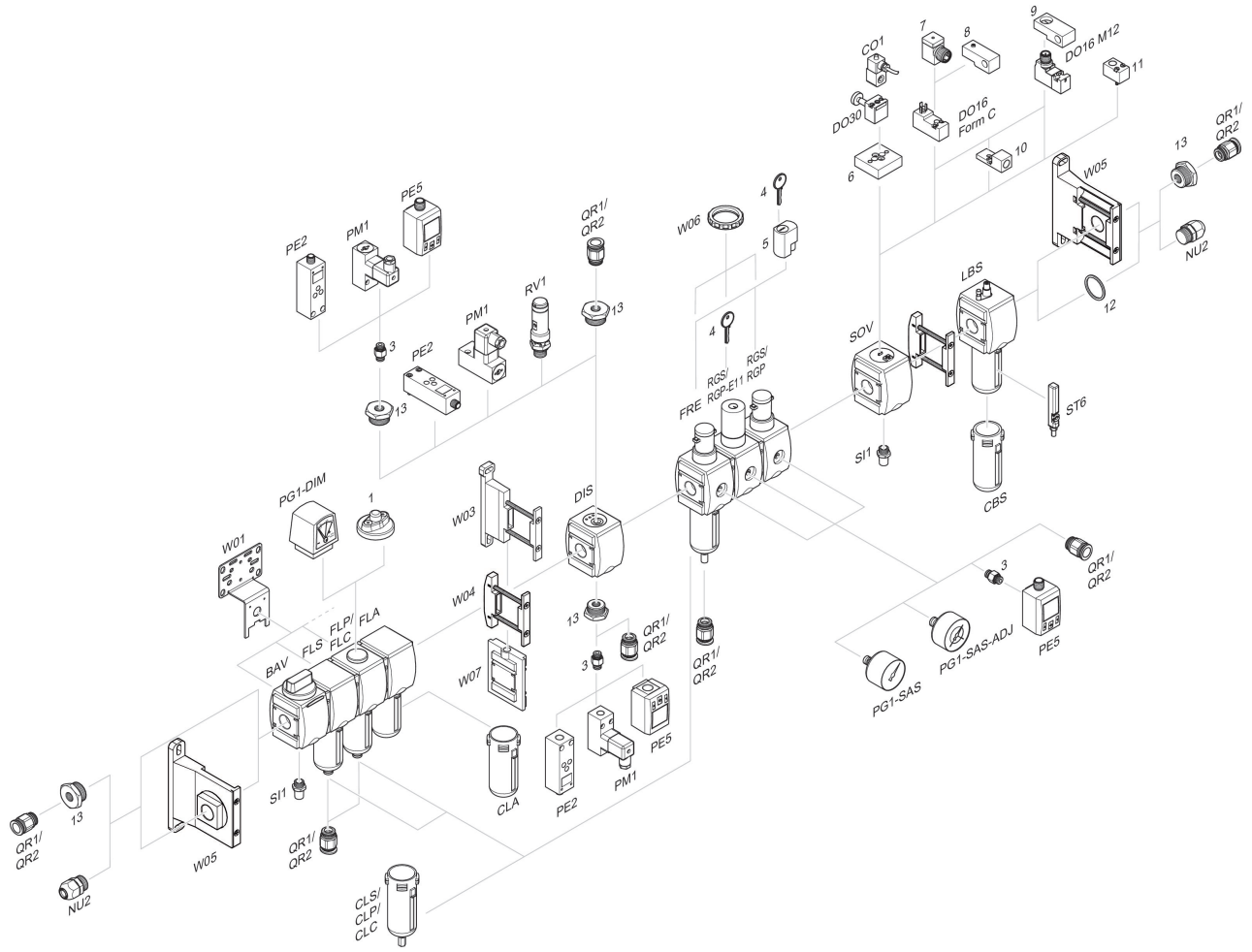

1 = Indicador de suciedad 3 = Boquilla doble 4 = Llave para cierre E11 5 = cerradura empotrable 6 = Placa adaptadora DO30 7 = Adaptador, Serie CON-VP 8 = Ayuda de montaje DO16, forma C 9 = Ayuda de montaje DO16, M12 10 = Adaptador, aire de pilotaje externo 11 = Adaptador acción neumática 12 = Anillo obturador 13 = Boquilla de reducción