Lubrificador de neblina normal, Série AS5-LBS

2024-03-20

R412009229

Série AS5

A série AS5 da AVENTICS é uma unidade de manutenção modular e versátil para aplicação universal. Esta série tem dimensões compactas e alta eficiência, além de ser leve e fácil de usar. A série AS da AVENTICS garante confiabilidade, segurança e eficiência com montagem e manutenção simplificadas.



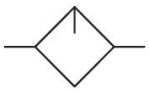

Dados técnicos

Setor	Indústria
Componentes	Lubrificador
Recipiente	recipiente metal padrão com visor
Conexão de ar comprimido	G 3/4
Fluxo nominal Qn	15800 l/min
Local de montagem	vertical
Pressão de operação mín.	0.5 bar
Pressão de operação máx	16 bar
Temperatura ambiente mín.	-10 °C
Temperatura ambiente máx.	50 °C
Fluido	Ar comprimido Gases neutros
Modo de preenchimento	enchimento semi-automático de óleo durante o funcionamento enchimento manual de óleo
Volume de recipiente lubrificador	181 cm³
visor	com visor
Dosagem de óleo com 1000 l/min	1-2 gota
Função	Lubrificador de neblina
Função	bloqueável

Peso	0.762 kg

Material

Material de caixa	Poliamida
Material placa dianteira	Plástico acrilonitrila-butadieno-estirol
Material de vedações	Borracha de acrilonitrila butadieno
Material bucha rosqueada	Zinco moldado a pressão
Material recipiente	Zinco moldado a pressão
N° de material	R412009229

Informações técnicas

O ponto de condensação de pressão deve ser pelo menos 15 °C abaixo da temperatura ambiente e do fluido e um máximo de 3 °C .

Consulta de nível elétrica somente com sensor ST6 com contato por palheta, suporte de sensor incluído no fornecimento.

Sensor não incluído no lote de fornecimento, montagem do sensor preparada.

A quantidade de gotas total ajustada chega ao sistema de pressão.

É possível o enchimento de óleo manual durante o funcionamento com uma pressão máxima de operação de 10 bar.

Observe o seguinte: os recipientes em policarbonato são suscetíveis a solventes, consulte as informações complementares em "Informações ao Cliente".

Fluxo nominal Qn com pressão secundária p2 = 6 bar e Δp = 1 bar

A alteração da direção do fluxo de passagem (da alimentação de ar à esquerda para a alimentação de ar à direita) é feita por uma montagem girada 180º no eixo vertical. Mais informações podem ser obtidas no manual de operação.

Lubrificador de neblina normal, Série AS5-LBS

2024-03-20

R412009229

Dimensões

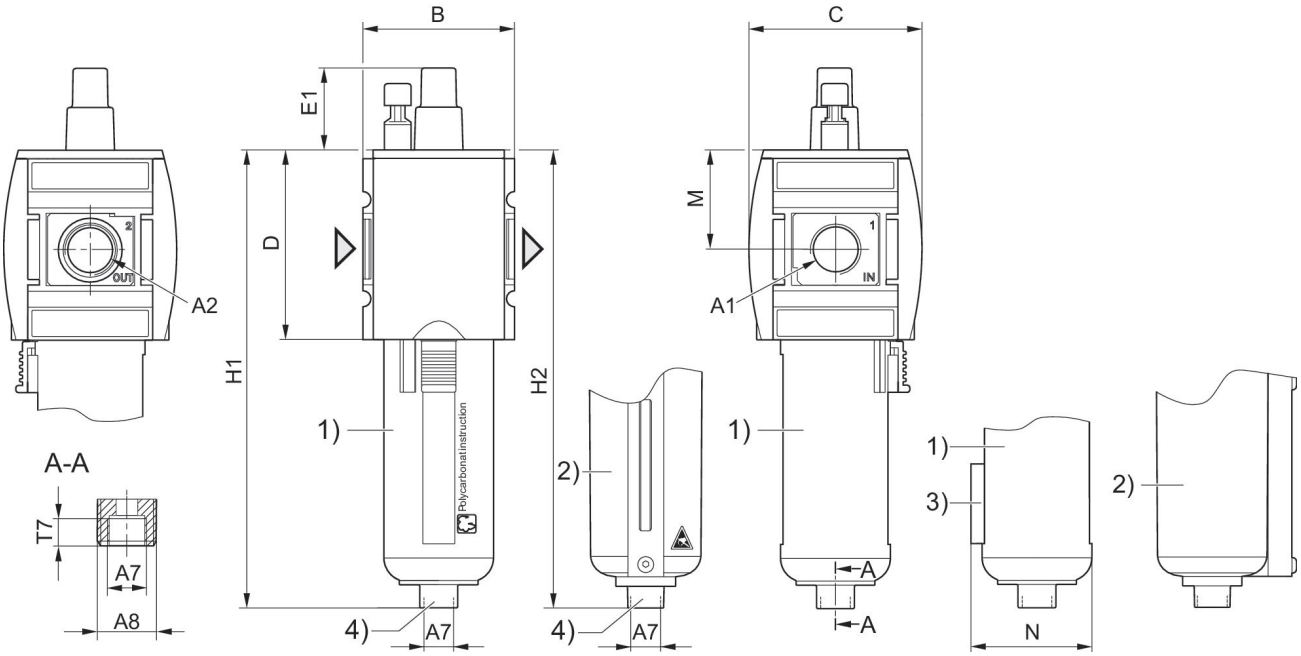

A1 = entrada A2 = saída
1) Suporte plástico com cesto de proteção com janela de observação
2) Recipiente de metal com visor
3) Suporte para sensor
4) conexão para preenchimento de óleo semi-automático

Dimensões em mm

N° de material G 3/4	A1	A2	A7	A8	B	C	D	E1	H1
R412009225	G 3/4	G 3/4	G 1/8	G 1/4	85	103	109	30.5	239
R412009226	G 3/4	G 3/4	G 1/8	G 1/4	85	103	109	30.5	239
R412009229	G 3/4	G 3/4	G 1/8	G 1/4	85	103	109	30.5	239
R412009231	G 1	G 1	G 1/8	G 1/4	85	103	109	30.5	239
R412009232	G 1	G 1	G 1/8	G 1/4	85	103	109	30.5	239
R412009235	G 1	G 1	G 1/8	G 1/4	85	103	109	30.5	239

N° de material G 3/4	H2	M	T7
R412009225	243	58	8.5
R412009226	243	58	8.5
R412009229	243	58	8.5
R412009231	243	58	8.5
R412009232	243	58	8.5
R412009235	243	58	8.5

Característica de fluxo, p2 = 0,05 - 7 bar

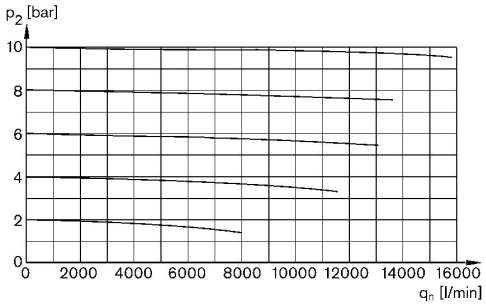

p2 = pressão secundária qn = fluxo nominal

limite de reação do lubrificador

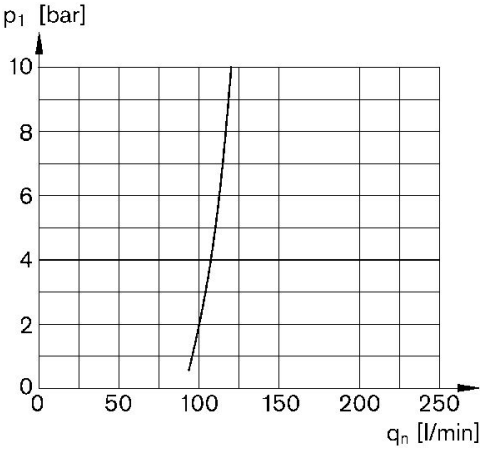

p1 = pressão de operação qn = fluxo nominal

Lubrificador de neblina normal, Série AS5-LBS

2024-03-20

R412009229

Visão geral de acessórios

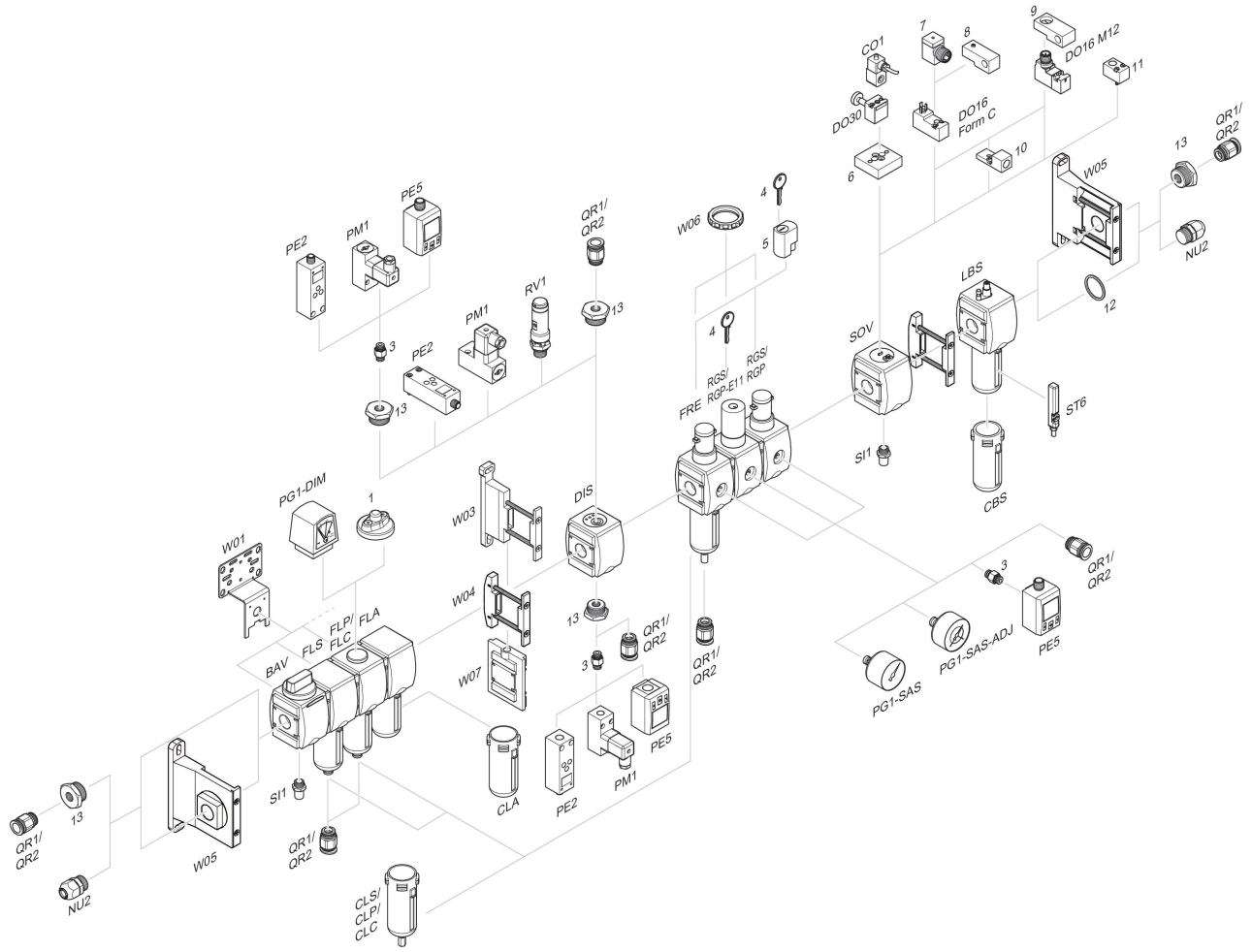

1 = Indicador de sujeira 3 = Niple duplo 4 = Chave para fechamento E11 5 = fechadura de embutir 6 = Placa adaptadora DO30 7 = Adaptador, Série CON-VP 8 = Auxiliar de montagem DO16, formato C 9 = Auxiliar de montagem DO16, M12 10 = Adaptador de ar de comando externo 11 = Adaptador de acionamento pneumático 12 = Anel de vedação 13 = Niple de redução