# Válvula de regulagem de pressão, Série AS5-RGS

2024-03-20

**R412009111**

## Série AS5

A série AS5 da AVENTICS é uma unidade de manutenção modular e versátil para aplicação universal. Esta série tem dimensões compactas e alta eficiência, além de ser leve e fácil de usar. A série AS da AVENTICS garante confiabilidade, segurança e eficiência com montagem e manutenção simplificadas.



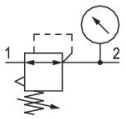


## Dados técnicos

| | |
|---|---|
| Setor | Indústria |
| Função | Regulador de pressão padrão |
| Componentes | Válvula de regulagem de pressão |
| Manômetros | com manômetro |
| Local de montagem | À escolha |
| Tipo de regulador | Válvulas de regulagem de pressão à membrana |
| Conexão | G 3/4 |
| Fluxo nominal Qn | 14500 l/min |
| Variedade de regulagem de pressão min. | 0.5 bar |
| Variedade de regulagem de pressão max. | 16 bar |
| Pressão de operação mín. | 0.5 bar |
| Pressão de operação máx | 16 bar |
| Temperatura ambiente mín. | -10 °C |
| Temperatura ambiente máx. | 50 °C |
| acionamento | mecânico |
| Função de regulador | Com exaustão de ar secundária |
| Tipo de regulador | bloqueável |
| Alimentação de pressão | unilateral |
| Tipo de peça obturadora | para fechaduras |
| Consumo de ar próprio qv máx. | 1.5 l/min |
| Fluido | Ar comprimido<br>Gases neutros |
| Peso | 0.997 kg |

# Válvula de regulagem de pressão, Série AS5-RGS

2024-03-20

R412009111

## Material

| | |
|---|---|
| Material de caixa | Poliamida |
| Material placa dianteira | Plástico acrilonitrila-butadieno-estirol |
| Material de vedações | Borracha de acrilonitrila butadieno |
| Material bucha rosqueada | Zinco moldado a pressão |
| N° de material | R412009111 |

## Informações técnicas

O ponto de condensação de pressão deve ser pelo menos 15 °C abaixo da temperatura ambiente e do fluido e um máximo de 3 °C .

Fluxo nominal Qn com pressão secundária p2 = 6 bar e Δp = 1 bar

A conexão posterior do manômetro da válvula de regulagem de pressão está fechada com uma obturação, a da frente está aberta. Dependendo da aplicação do cliente, pode ser necessária uma segunda obturação. Por favor encomendar em separado (ver acessórios).

A alteração da direção do fluxo de passagem (da alimentação de ar à esquerda para a alimentação de ar à direita) é feita por uma montagem girada 180º no eixo vertical. Mais informações podem ser obtidas no manual de operação.

Exaustão de ar secundária (≤ 0,3 bar por pressão ajustada)

Com escape de retorno (>3 bar)

Manômetro incluído, mas não montado

## Dimensões

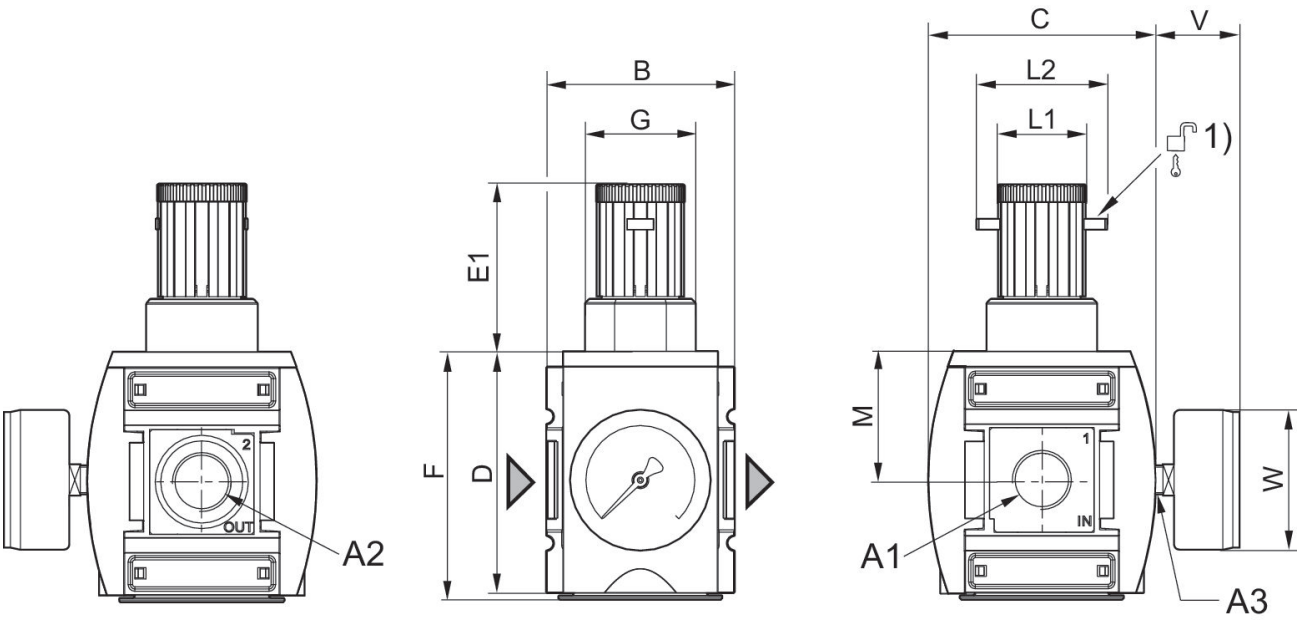


A1 = entrada A2 = saída A3 = Conexão do manômetro
1) Possibilidade de fixação para cadeados, arco máx. Ø 8

# Válvula de regulagem de pressão, Série AS5-RGS

2024-03-20

R412009111

## Dimensões em mm

| N° de material | A1 | A2 | A3 | B | C | D | E1 | F | G |
|---|---|---|---|---|---|---|---|---|---|
| R412009101 | G 3/4 | G 3/4 | G 1/4 | 85 | 103 | 109 | 75 | 112 | M50x1,5 |
| R412009103 | G 3/4 | G 3/4 | G 1/4 | 85 | 103 | 109 | 75 | 112 | M50x1,5 |
| R412009105 | G 3/4 | G 3/4 | G 1/4 | 85 | 103 | 109 | 75 | 112 | M50x1,5 |
| R412009107 | G 3/4 | G 3/4 | G 1/4 | 85 | 103 | 109 | 75 | 112 | M50x1,5 |
| R412009109 | G 3/4 | G 3/4 | G 1/4 | 85 | 103 | 109 | 75 | 112 | M50x1,5 |
| R412009111 | G 3/4 | G 3/4 | G 1/4 | 85 | 103 | 109 | 75 | 112 | M50x1,5 |
| R412009113 | G 1 | G 1 | G 1/4 | 85 | 103 | 109 | 75 | 112 | M50x1,5 |
| R412009115 | G 1 | G 1 | G 1/4 | 85 | 103 | 109 | 75 | 112 | M50x1,5 |
| R412009117 | G 1 | G 1 | G 1/4 | 85 | 103 | 109 | 75 | 112 | M50x1,5 |
| R412009119 | G 1 | G 1 | G 1/4 | 85 | 103 | 109 | 75 | 112 | M50x1,5 |
| R412009121 | G 1 | G 1 | G 1/4 | 85 | 103 | 109 | 75 | 112 | M50x1,5 |
| R412009123 | G 1 | G 1 | G 1/4 | 85 | 103 | 109 | 75 | 112 | M50x1,5 |
| R412009100 | G 3/4 | G 3/4 | G 1/4 | 85 | 103 | 109 | 75 | 112 | M50x1,5 |
| R412009102 | G 3/4 | G 3/4 | G 1/4 | 85 | 103 | 109 | 75 | 112 | M50x1,5 |
| R412009104 | G 3/4 | G 3/4 | G 1/4 | 85 | 103 | 109 | 75 | 112 | M50x1,5 |
| R412009106 | G 3/4 | G 3/4 | G 1/4 | 85 | 103 | 109 | 75 | 112 | M50x1,5 |
| R412009108 | G 3/4 | G 3/4 | G 1/4 | 85 | 103 | 109 | 75 | 112 | M50x1,5 |
| R412009110 | G 3/4 | G 3/4 | G 1/4 | 85 | 103 | 109 | 75 | 112 | M50x1,5 |
| R412009112 | G 1 | G 1 | G 1/4 | 85 | 103 | 109 | 75 | 112 | M50x1,5 |
| R412009114 | G 1 | G 1 | G 1/4 | 85 | 103 | 109 | 75 | 112 | M50x1,5 |
| R412009116 | G 1 | G 1 | G 1/4 | 85 | 103 | 109 | 75 | 112 | M50x1,5 |
| R412009118 | G 1 | G 1 | G 1/4 | 85 | 103 | 109 | 75 | 112 | M50x1,5 |
| R412009120 | G 1 | G 1 | G 1/4 | 85 | 103 | 109 | 75 | 112 | M50x1,5 |
| R412009122 | G 1 | G 1 | G 1/4 | 85 | 103 | 109 | 75 | 112 | M50x1,5 |

| N° de material | L1 | L2 | M | V | W |
|---|---|---|---|---|---|
| R412009101 | 41 | 60 | 58 | 38 | 63 |
| R412009103 | 41 | 60 | 58 | 38 | 63 |
| R412009105 | 41 | 60 | 58 | 38 | 63 |
| R412009107 | 41 | 60 | 58 | 38 | 63 |
| R412009109 | 41 | 60 | 58 | 38 | 63 |
| R412009111 | 41 | 60 | 58 | 38 | 63 |
| R412009113 | 41 | 60 | 58 | 38 | 63 |
| R412009115 | 41 | 60 | 58 | 38 | 63 |
| R412009117 | 41 | 60 | 58 | 38 | 63 |
| R412009119 | 41 | 60 | 58 | 38 | 63 |
| R412009121 | 41 | 60 | 58 | 38 | 63 |
| R412009123 | 41 | 60 | 58 | 38 | 63 |
| R412009100 | 41 | 60 | 58 | 38 | 63 |
| R412009102 | 41 | 60 | 58 | 38 | 63 |
| R412009104 | 41 | 60 | 58 | 38 | 63 |
| R412009106 | 41 | 60 | 58 | 38 | 63 |

# Válvula de regulagem de pressão, Série AS5-RGS

2024-03-20

R412009111

| N° de material | L1 | L2 | M | V | W |
|---|---|---|---|---|---|
| R412009108 | 41 | 60 | 58 | 38 | 63 |
| R412009110 | 41 | 60 | 58 | 38 | 63 |
| R412009112 | 41 | 60 | 58 | 38 | 63 |
| R412009114 | 41 | 60 | 58 | 38 | 63 |
| R412009116 | 41 | 60 | 58 | 38 | 63 |
| R412009118 | 41 | 60 | 58 | 38 | 63 |
| R412009120 | 41 | 60 | 58 | 38 | 63 |
| R412009122 | 41 | 60 | 58 | 38 | 63 |

## característica de fluxo (faixa de controle p2: 0,5 - 8 bar)

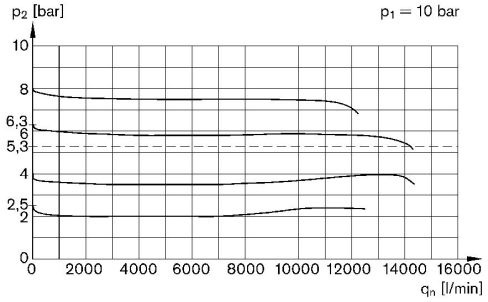


p1 = Pressão de operação
p2 = Pressão secundária
qn = Fluxo nominal

## linha de identificação da pressão

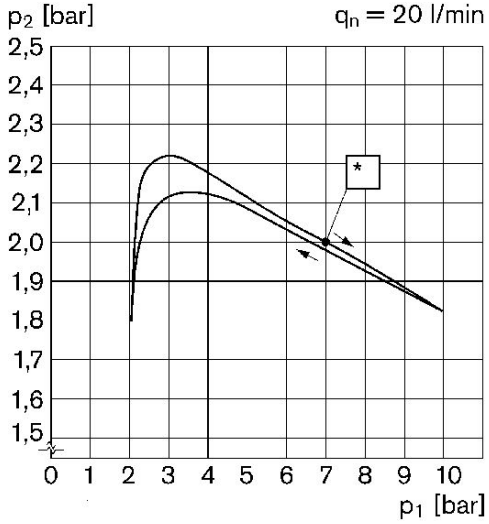


p1 = Pressão de operação
p2 = Pressão secundária
qn = Fluxo nominal
* ponto de início

# Válvula de regulagem de pressão, Série AS5-RGS

2024-03-20

R412009111

## Visão geral de acessórios

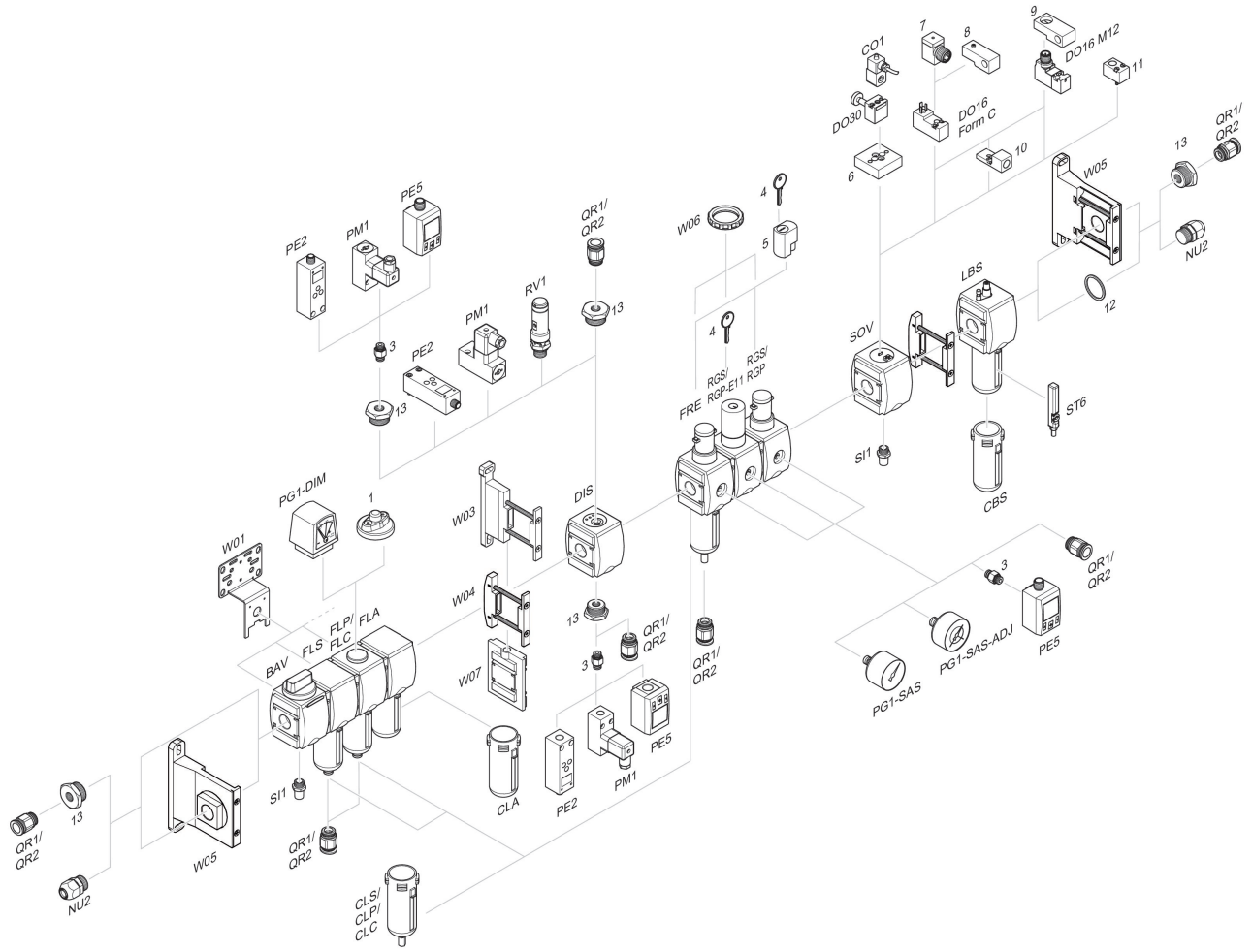


1 = Indicador de sujeira 3 = Niple duplo 4 = Chave para fechamento E11 5 = fechadura de embutir 6 = Placa adaptadora DO30 7 = Adaptador, Série CON-VP 8 = Auxiliar de montagem DO16, formato C 9 = Auxiliar de montagem DO16, M12 10 = Adaptador de ar de comando externo 11 = Adaptador de acionamento pneumático 12 = Anel de vedação 13 = Niple de redução