Feinstfilter, Serie AS5-FLC

R412009060

Serie AS5

Die AVENTICS Serie AS5 besteht aus modularen, vielseitigen Wartungsgeräten für universelle Anwendungen. Diese Serie bietet kompakte Abmessungen, ist hocheffizient, leicht und einfach zu bedienen. Die AVENTICS Serie AS sorgt mit vereinfachtem Montage- und Wartungsaufwand für Zuverlässigkeit, Sicherheit und Effizienz.

- Diese modulare und vielseitige Serie ermöglicht die Kombination eines großen Bereiches an verschiedenen Funktionen.
- Die kompakten Abmessungen sind platzsparend
- Geringerer Energieverbrauch
- Geringes Gewicht
- Benutzerfreundliche Ausführung
- Zuverlässig und sicher durch fest zugeordnete Sicherheitskomponenten
- Einfacher Montage- und niedriger Wartungsaufwand



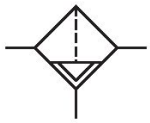

Technische Daten

Branche	Industrie
Hinweis	Filterporenweite: 0,01 µm Archivprodukt: Nicht für Neukonstruktion verwenden!
Bestandteile	Feinstfilter
Behälter	Behälter Metall mit Schauglas
Anschluss	G 3/4
Filterporenweite	0.01 µm
Nenndurchfluss Qn	1600 l/min
Kondensatablass	halbautomatisch, drucklos offen
Betriebsdruck min.	1.5 bar
Betriebsdruck max.	16 bar
Umgebungstemperatur min.	-10 °C
Umgebungstemperatur max.	50 °C
Medium	Druckluft neutrale Gase
Max. erreichbare Druckluftklasse nach ISO 8573-1:2010	1 : - : 2
Behältervolumen Filter	87 cm³
Filterelement	wechselbar

Empfohlene Vorfilterung	0.3 µm
Gewicht	1.55 kg
Verschmutzungsanzeige	integriert
Schauglas	mit Schauglas
Einbaulage	senkrecht
Bauart	verblockbar

Werkstoff

Werkstoff Gehäuse	Polyamid
Werkstoff Frontplatte	Acrylnitril-Butadien-Styrol
Werkstoff Dichtungen	Acrylnitril-Butadien-Kautschuk
Werkstoff Gewindebuchse	Zink-Druckguss
Werkstoff Behälter	Zink-Druckguss
Werkstoff Filtereinsatz	Borsilikat-Glasfaser
Materialnummer	R412009060

Technische Informationen

Der Drucktaupunkt muss mindestens 15 °C unter der Umgebungs- und Mediumstemperatur liegen und darf max. 3 °C betragen.

Bitte beachten: Behälter aus Polycarbonat sind anfällig gegenüber Lösungsmitteln, ergänzende Hinweise finden Sie unter "Kundeninformationen".

Die Änderung der Durchflussrichtung (von Lufteinspeisung links auf Lufteinspeisung rechts) erfolgt durch einen um 180° in der vertikalen Achse gedrehten Einbau. Weitere Details entnehmen Sie bitte der Betriebsanleitung.

Durchflusscharakteristik, p2 = 0,05 - 7 bar

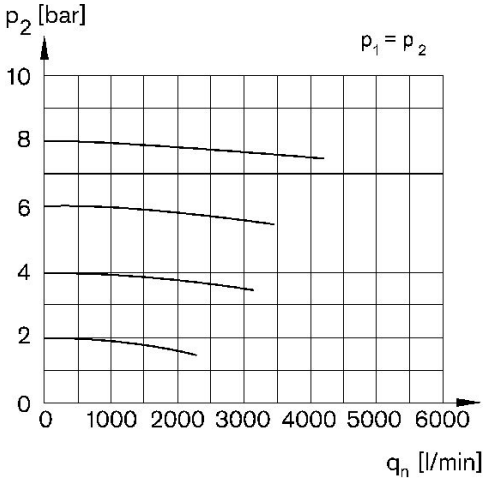

p1 = Betriebsdruck p2 = Sekundärdruck qn = Nenndurchfluss

Abmessungen

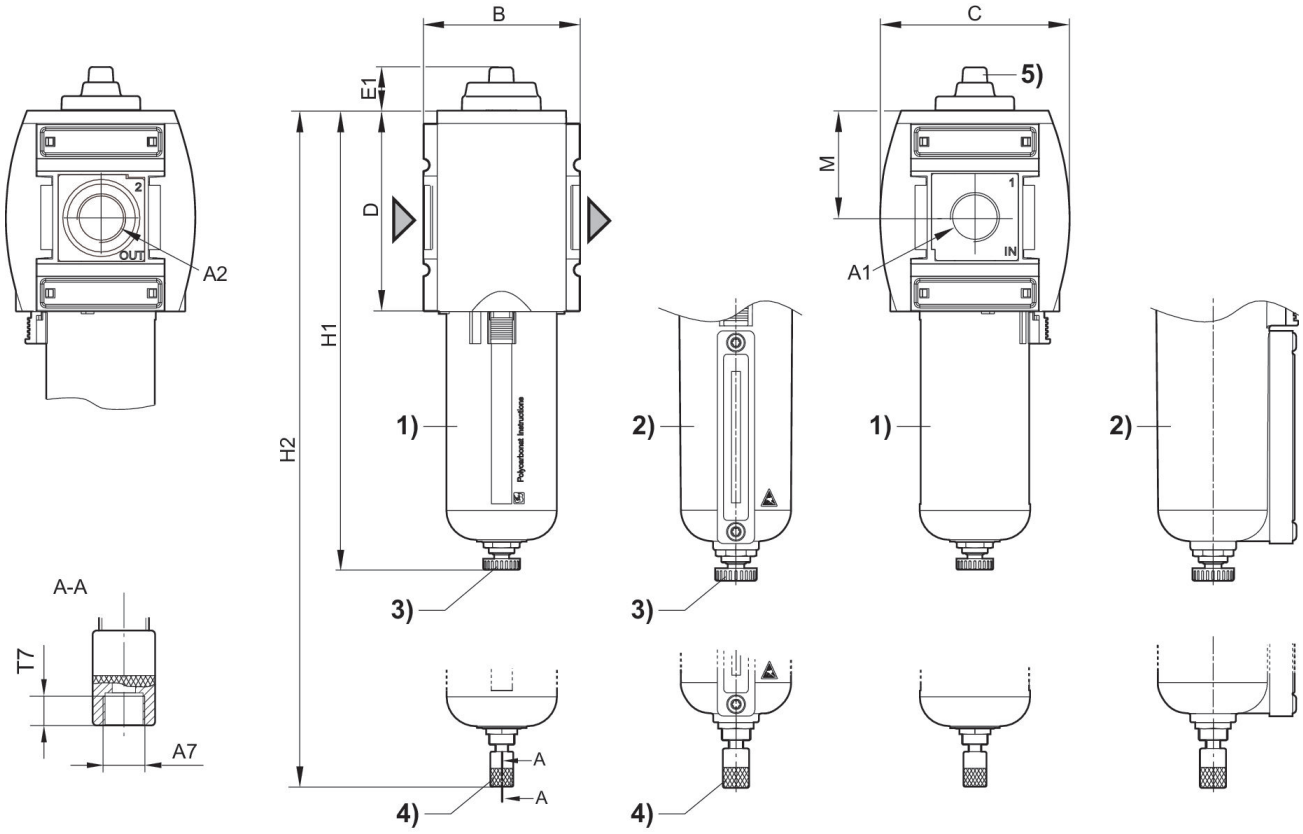

A1 = Eingang A2 = Ausgang
A7 = Kondensatablass
1) Kunststoffbehälter und -schutzkorb mit Sichtfenster
2) Metallbehälter mit Sichtanzeige
3) Halbautomatischer Kondensatablass
4) Vollautomatischer Kondensatablass
5) Verschmutzungsanzeige

Abmessungen in mm

Materialnummer	A1	A2	A7	B	C	D	E1	H1	H2	M
R412009054	G 3/4	G 3/4	G 1/8	85	103	109	23.7	250	--	58
R412009055	G 3/4	G 3/4	--	85	103	109	23.7	--	266	58
R412009056	G 3/4	G 3/4	--	85	103	109	23.7	--	266	58
R412009063	G 1	G 1	G 1/8	85	103	109	23.7	250	--	58
R412009064	G 1	G 1	--	85	103	109	23.7	--	266	58
R412009065	G 1	G 1	--	85	103	109	23.7	--	266	58
R412009060	G 3/4	G 3/4	G 1/8	85	103	109	23.7	250	--	58
R412009061	G 3/4	G 3/4	--	85	103	109	23.7	--	266	58
R412009062	G 3/4	G 3/4	--	85	103	109	23.7	--	266	58
R412009069	G 1	G 1	G 1/8	85	103	109	23.7	250	--	58
R412009070	G 1	G 1	--	85	103	109	23.7	--	266	58
R412009071	G 1	G 1	--	85	103	109	23.7	--	266	58

Materialnummer	T7
R412009054	8.5
R412009055	--
R412009056	--
R412009063	8.5
R412009064	--
R412009065	--
R412009060	8.5
R412009061	--
R412009062	--
R412009069	8.5
R412009070	--
R412009071	--

Zubehörübersicht

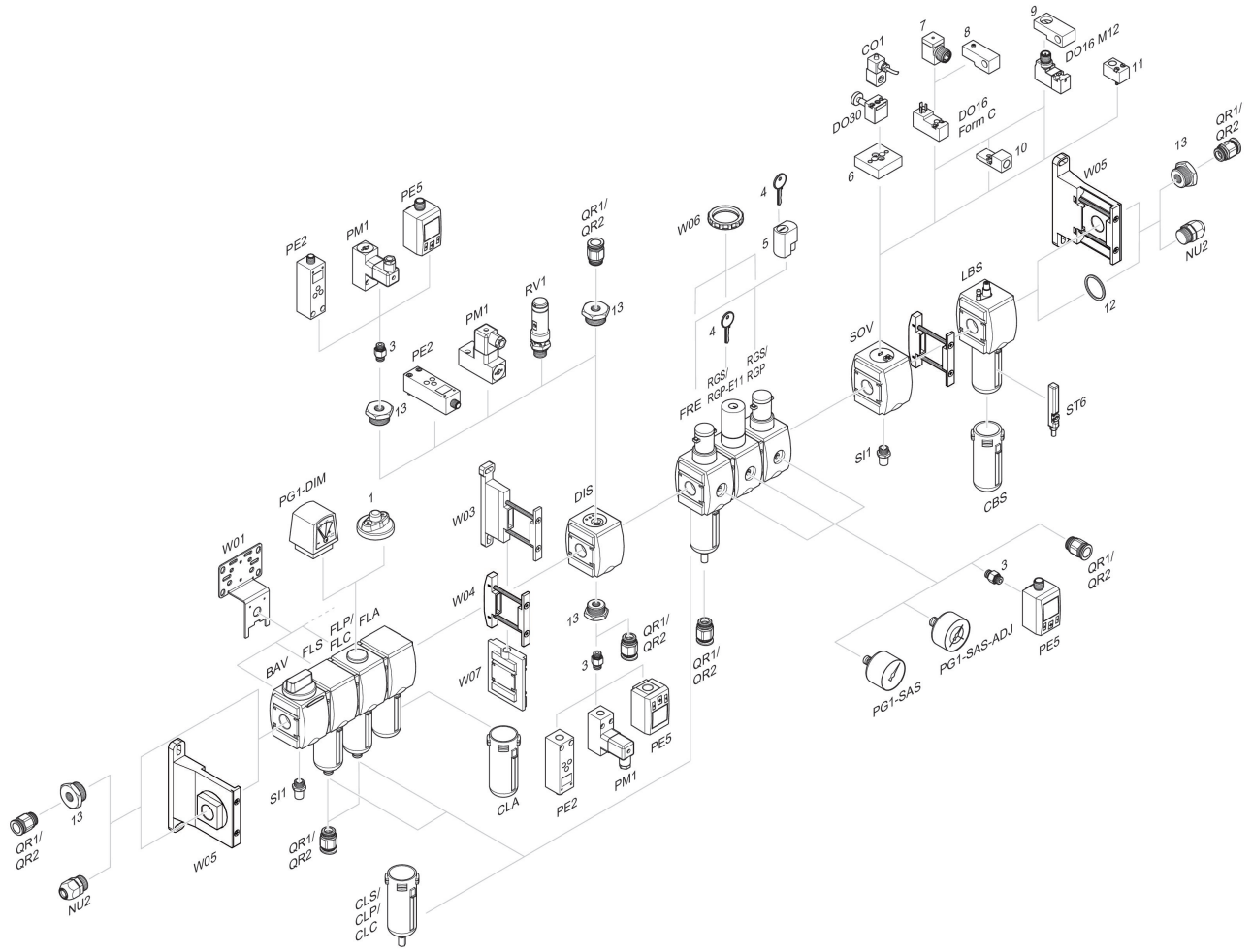

1 = Verschmutzungsanzeige 3 = Doppelnippel 4 = Schlüssel für E11-Schließung 5 = Einsteckschloss 6 = Adapterplatte DO30 7 = Adapter, Serie CON-VP 8 = Montagehilfe DO16, Form C 9 = Montagehilfe DO16, M12 10 = Adapter externe Steuerluft 11 = Adapter pneumatische Betätigung 12 = Dichtring 13 = Reduziernippel