# Vor-Filter, Serie AS5-FLP

**R412009035**



## Serie AS5

Die AVENTICS Serie AS5 besteht aus modularen, vielseitigen Wartungsgeräten für universelle Anwendungen. Diese Serie bietet kompakte Abmessungen, ist hocheffizient, leicht und einfach zu bedienen. Die AVENTICS Serie AS sorgt mit vereinfachtem Montage- und Wartungsaufwand für Zuverlässigkeit, Sicherheit und Effizienz.

- Diese modulare und vielseitige Serie ermöglicht die Kombination eines großen Bereiches an verschiedenen Funktionen.
- Die kompakten Abmessungen sind platzsparend
- Geringerer Energieverbrauch
- Geringes Gewicht
- Benutzerfreundliche Ausführung
- Zuverlässig und sicher durch fest zugeordnete Sicherheitskomponenten
- Einfacher Montage- und niedriger Wartungsaufwand




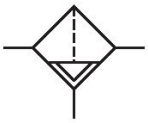

## Technische Daten

| | |
|---|---|
| Branche | Industrie |
| Hinweis | Filterporenweite: 0,3 µm<br>Archivprodukt: Nicht für Neukonstruktion verwenden! |
| Bestandteile | Vorfilter |
| Behälter | Behälter PC mit Schutzkorb PA |
| Anschluss | G 1 |
| Filterporenweite | 0.3 µm |
| Nenndurchfluss Qn | 2200 l/min |
| Kondensatablass | vollautomatisch, drucklos geschlossen |
| Betriebsdruck min. | 1.5 bar |
| Betriebsdruck max. | 16 bar |
| Umgebungstemperatur min. | -10 °C |
| Umgebungstemperatur max. | 50 °C |
| Medium | Druckluft<br>neutrale Gase |
| Max. erreichbare Druckluftklasse nach ISO 8573-1:2010 | 2 : - : 3 |
| Behältervolumen Filter | 87 cm³ |
| Filterelement | wechselbar |

| | |
|---|---|
| Empfohlene Vorfilterung | 5 µm |
| Gewicht | 1.26 kg |
| Einbaulage | senkrecht |
| Bauart | verblockbar |

## Werkstoff

| | |
|---|---|
| Werkstoff Gehäuse | Polyamid |
| Werkstoff Frontplatte | Acrylnitril-Butadien-Styrol |
| Werkstoff Dichtungen | Acrylnitril-Butadien-Kautschuk |
| Werkstoff Gewindebuchse | Zink-Druckguss |
| Werkstoff Behälter | Zink-Druckguss |
| Werkstoff Filtereinsatz | imprägniertes Papier |
| Materialnummer | R412009035 |

## Technische Informationen

Der Drucktaupunkt muss mindestens 15 °C unter der Umgebungs- und Mediumstemperatur liegen und darf max. 3 °C betragen.

Bitte beachten: Behälter aus Polycarbonat sind anfällig gegenüber Lösungsmitteln, ergänzende Hinweise finden Sie unter "Kundeninformationen".

Die Änderung der Durchflussrichtung (von Lufteinspeisung links auf Lufteinspeisung rechts) erfolgt durch einen um 180° in der vertikalen Achse gedrehten Einbau. Weitere Details entnehmen Sie bitte der Betriebsanleitung.

## Durchflusscharakteristik, p2 = 0,05 - 7 bar

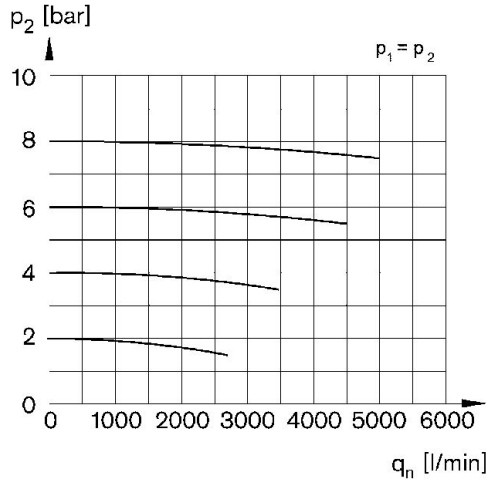


p1 = Betriebsdruck p2 = Sekundärdruck qn = Nenndurchfluss

## Abmessungen

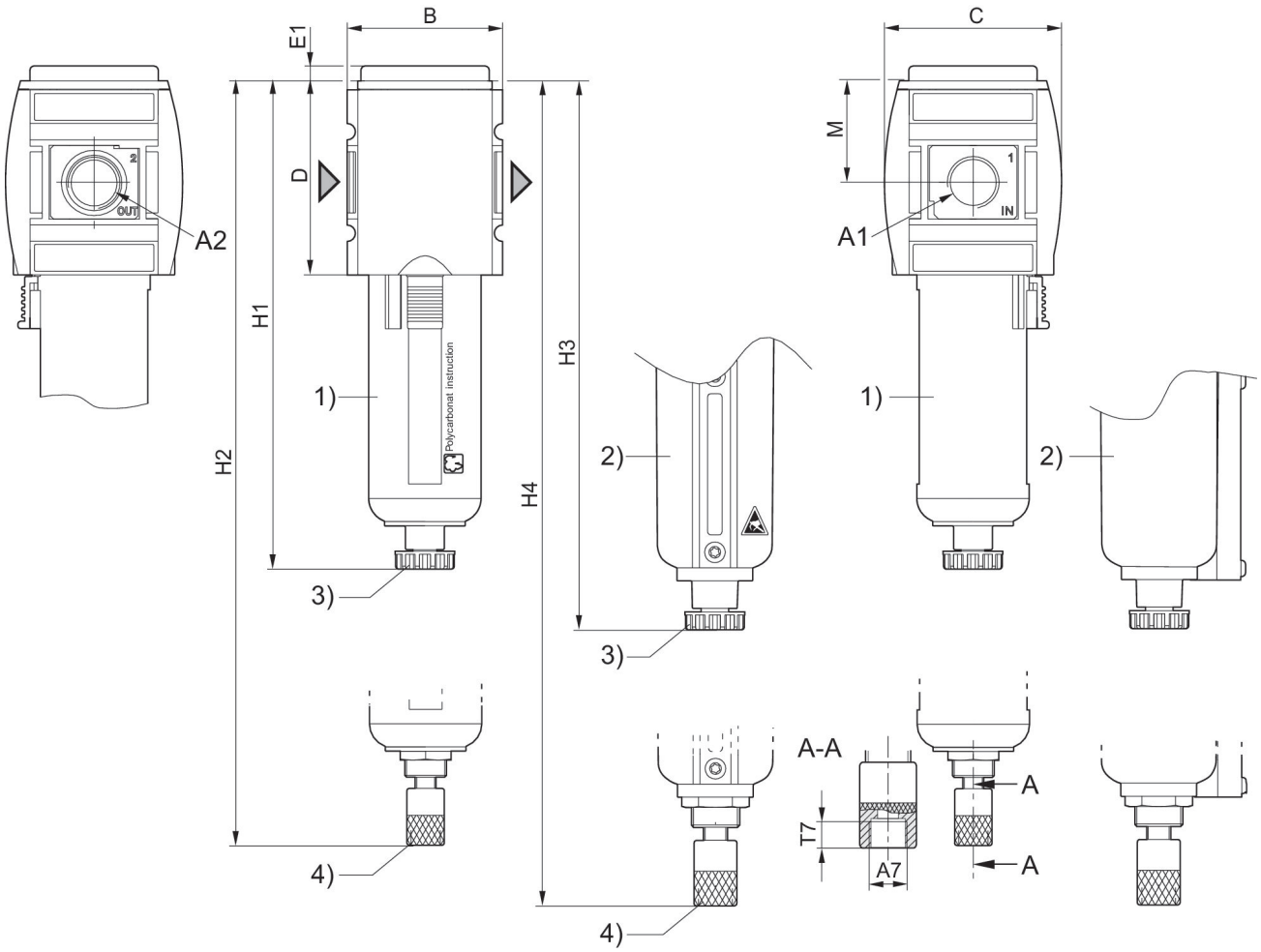


A1 = Eingang A2 = Ausgang
A7 = Kondensatablass
1) Kunststoffbehälter und -schutzkorb mit Sichtfenster
2) Metallbehälter mit Schauglas
3) Halbautomatischer Kondensatablass
4) Vollautomatischer Kondensatablass

## Abmessungen in mm

| Materialnummer | A1 | A2 | A7 | B | C | D | E1 | H1 | H2 | H3 |
|---|---|---|---|---|---|---|---|---|---|---|
| R412009018 | G 3/4 | G 3/4 | G 1/8 | 85 | 103 | 109 | 5 | 250 | 266 | 254 |
| R412009019 | G 3/4 | G 3/4 | G 1/8 | 85 | 103 | 109 | 5 | 250 | 266 | 254 |
| R412009020 | G 3/4 | G 3/4 | G 1/8 | 85 | 103 | 109 | 5 | 250 | 266 | 254 |
| R412009024 | G 3/4 | G 3/4 | G 1/8 | 85 | 103 | 109 | 5 | 250 | 266 | 254 |
| R412009025 | G 3/4 | G 3/4 | G 1/8 | 85 | 103 | 109 | 5 | 250 | 266 | 254 |
| R412009026 | G 3/4 | G 3/4 | G 1/8 | 85 | 103 | 109 | 5 | 250 | 266 | 254 |
| R412009027 | G 1 | G 1 | G 1/8 | 85 | 103 | 109 | 5 | 250 | 266 | 254 |
| R412009028 | G 1 | G 1 | G 1/8 | 85 | 103 | 109 | 5 | 250 | 266 | 254 |
| R412009029 | G 1 | G 1 | G 1/8 | 85 | 103 | 109 | 5 | 250 | 266 | 254 |
| R412009033 | G 1 | G 1 | G 1/8 | 85 | 103 | 109 | 5 | 250 | 266 | 254 |
| R412009034 | G 1 | G 1 | G 1/8 | 85 | 103 | 109 | 5 | 250 | 266 | 254 |
| **R412009035** | G 1 | G 1 | G 1/8 | 85 | 103 | 109 | 5 | 250 | 266 | 254 |

| Materialnummer | H4 | M | T7 |
|---|---|---|---|
| R412009018 | 270.5 | 58 | 8.5 |
| R412009019 | 270.5 | 58 | 8.5 |
| R412009020 | 270.5 | 58 | 8.5 |
| R412009024 | 270.5 | 58 | 8.5 |
| R412009025 | 270.5 | 58 | 8.5 |
| R412009026 | 270.5 | 58 | 8.5 |
| R412009027 | 270.5 | 58 | 8.5 |
| R412009028 | 270.5 | 58 | 8.5 |
| R412009029 | 270.5 | 58 | 8.5 |
| R412009033 | 270.5 | 58 | 8.5 |
| R412009034 | 270.5 | 58 | 8.5 |
| **R412009035** | 270.5 | 58 | 8.5 |

## Zubehörübersicht

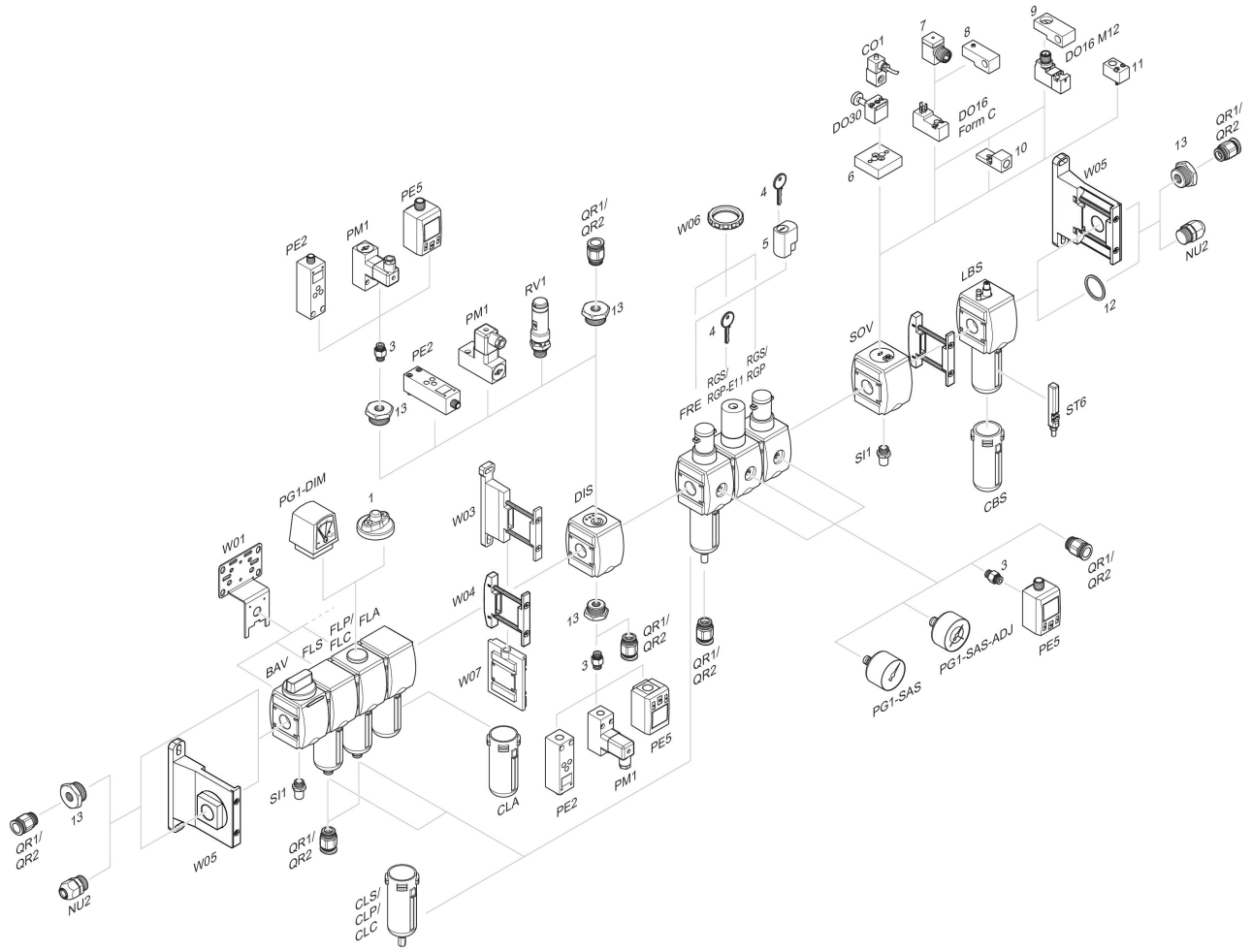


1 = Verschmutzungsanzeige 3 = Doppelnippel 4 = Schlüssel für E11-Schließung 5 = Einsteckschloss 6 = Adapterplatte DO30 7 = Adapter, Serie CON-VP 8 = Montagehilfe DO16, Form C 9 = Montagehilfe DO16, M12 10 = Adapter externe Steuerluft 11 = Adapter pneumatische Betätigung 12 = Dichtring 13 = Reduziernippel