# Filtro prévio, Série AS5-FLP

2024-03-20

**R412009030**

## Série AS5

A série AS5 da AVENTICS é uma unidade de manutenção modular e versátil para aplicação universal. Esta série tem dimensões compactas e alta eficiência, além de ser leve e fácil de usar. A série AS da AVENTICS garante confiabilidade, segurança e eficiência com montagem e manutenção simplificadas.




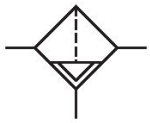

## Dados técnicos

| | |
|---|---|
| Setor | Indústria |
| Componentes | Filtro prévio |
| Recipiente | recipiente PC com cesto protetor PA |
| Conexão | G 1 |
| Largura dos poros do filtro | 0.3 µm |
| Fluxo nominal Qn | 2200 l/min |
| Descarga de condensação | semi-automático, aberto sem pressão |
| Pressão de operação mín. | 1.5 bar |
| Pressão de operação máx | 16 bar |
| Temperatura ambiente mín. | -10 °C |
| Temperatura ambiente máx. | 50 °C |
| Fluido | Ar comprimido<br>Gases neutros |
| Classe de pressão máx. possível, de acordo com a ISO 8573-1:2010 | 2 : - : 3 |
| Volume de recipiente filtro | 87 cm³ |
| Elemento filtrante | substituível |
| Filtragem prévia recomendada | 5 µm |
| Peso | 0.361 kg |
| Indicador de sujeira | integrado |

| | |
|---|---|
| Local de montagem | vertical |
| Modelo | bloqueável |

## Material

| | |
|---|---|
| Material de caixa | Poliamida |
| Material placa dianteira | Plástico acrilonitrila-butadieno-estirol |
| Material de vedações | Borracha de acrilonitrila butadieno |
| Material bucha rosqueada | Zinco moldado a pressão |
| Material recipiente | Policarbonato |
| Material cesto de proteção | Poliamida |
| Material cartucho de filtro | Papel impregnado |
| N° de material | R412009030 |

## Informações técnicas

O ponto de condensação de pressão deve ser pelo menos 15 °C abaixo da temperatura ambiente e do fluido e um máximo de 3 °C .

Observe o seguinte: os recipientes em policarbonato são suscetíveis a solventes, consulte as informações complementares em "Informações ao Cliente".

A alteração da direção do fluxo de passagem (da alimentação de ar à esquerda para a alimentação de ar à direita) é feita por uma montagem girada 180º no eixo vertical. Mais informações podem ser obtidas no manual de operação.

# Filtro prévio, Série AS5-FLP

2024-03-20

R412009030

## Dimensões

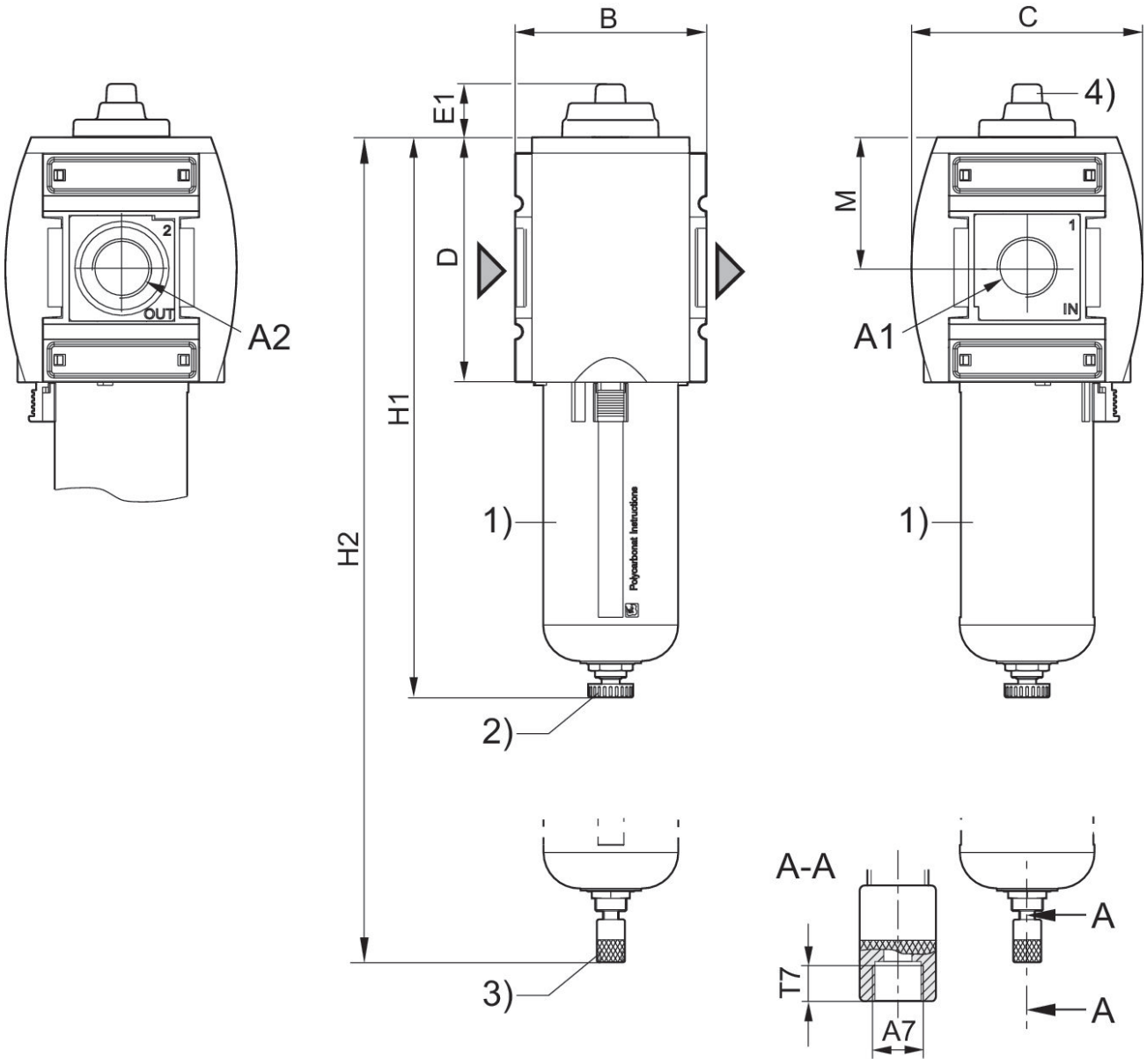


A1 = entrada A2 = saída
A7 = Descarga de condensado
1) Suporte plástico com cesto de proteção com janela de observação
2) Escoamento de condensado semi-automático
3) Evacuação de condensado totalmente automática
4) Indicador de sujeira

## Dimensões em mm

| N° de material | A1 | A2 | A7 | B | C | D | E1 | H1 | H2 |
|---|---|---|---|---|---|---|---|---|---|
| R412009021 | G 3/4 | G 3/4 | G 1/8 | 85 | 103 | 109 | 23.7 | 250 | 266 |
| R412009022 | G 3/4 | G 3/4 | G 1/8 | 85 | 103 | 109 | 23.7 | 250 | 266 |
| R412009023 | G 3/4 | G 3/4 | G 1/8 | 85 | 103 | 109 | 23.7 | 250 | 266 |
| R412009030 | G 1 | G 1 | G 1/8 | 85 | 103 | 109 | 23.7 | 250 | 266 |

# Filtro prévio, Série AS5-FLP

2024-03-20

R412009030

| N° de material | A1 | A2 | A7 | B | C | D | E1 | H1 | H2 |
|---|---|---|---|---|---|---|---|---|---|
| R412009031 | G 1 | G 1 | G 1/8 | 85 | 103 | 109 | 23.7 | 250 | 266 |
| R412009032 | G 1 | G 1 | G 1/8 | 85 | 103 | 109 | 23.7 | 250 | 266 |

| N° de material | M | T7 |
|---|---|---|
| R412009021 | 58 | 8.5 |
| R412009022 | 58 | 8.5 |
| R412009023 | 58 | 8.5 |
| R412009030 | 58 | 8.5 |
| R412009031 | 58 | 8.5 |
| R412009032 | 58 | 8.5 |

## Característica de fluxo, p2 = 0,05 - 7 bar

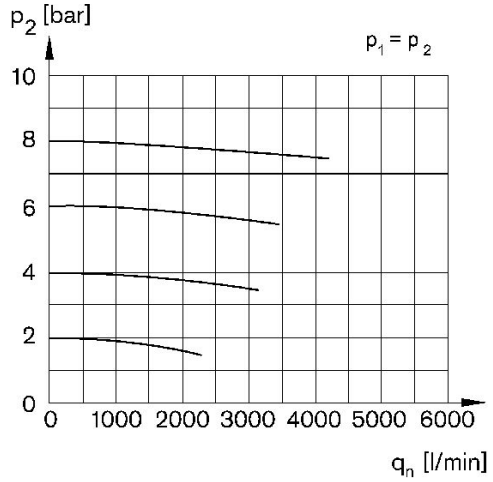


p1 = Pressão de operação p2 = Pressão secundária qn = Fluxo nominal

# Filtro prévio, Série AS5-FLP

R412009030

2024-03-20

## Visão geral de acessórios

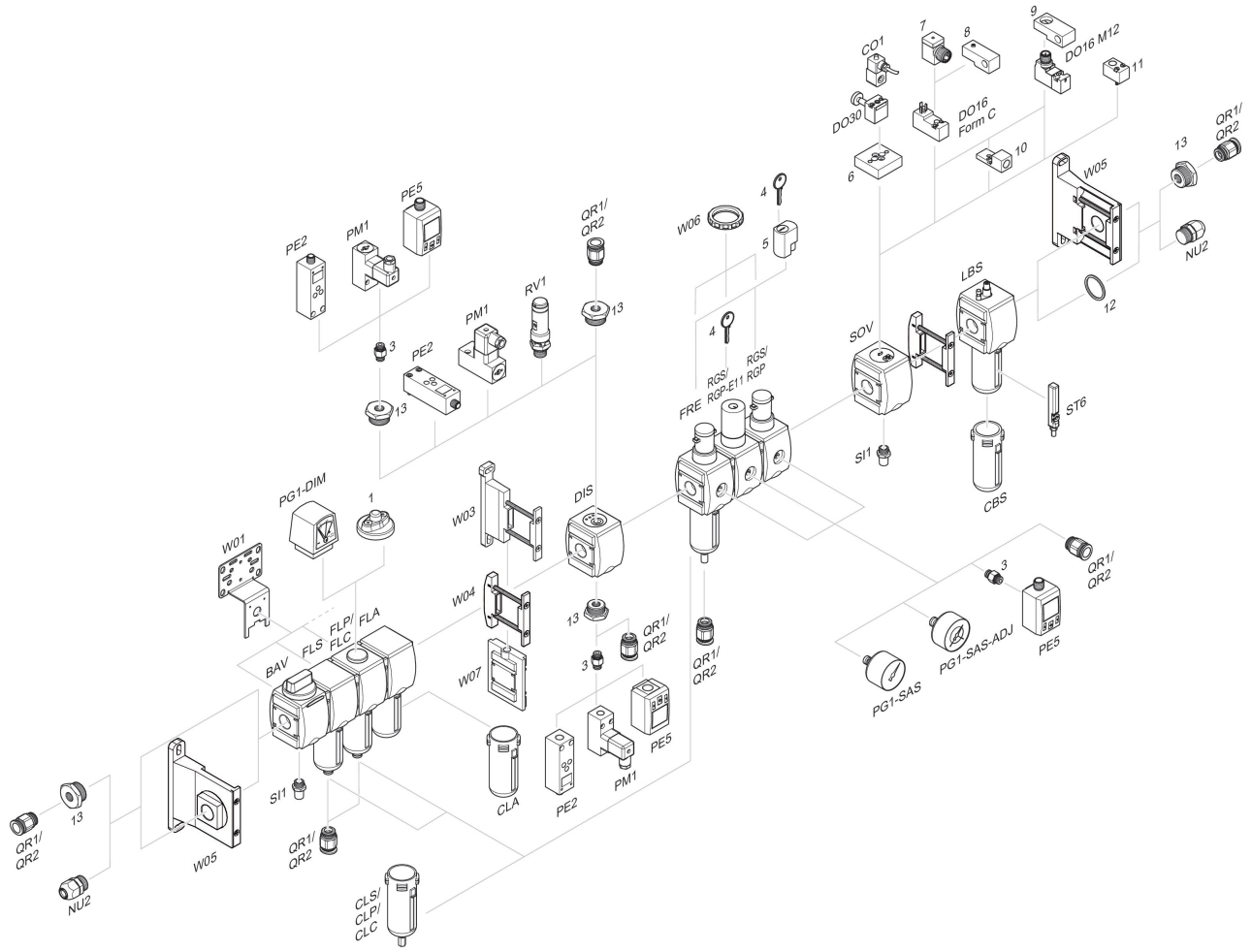


1 = Indicador de sujeira 3 = Niple duplo 4 = Chave para fechamento E11 5 = fechadura de embutir 6 = Placa adaptadora DO30 7 = Adaptador, Série CON-VP 8 = Auxiliar de montagem DO16, formato C 9 = Auxiliar de montagem DO16, M12 10 = Adaptador de ar de comando externo 11 = Adaptador de acionamento pneumático 12 = Anel de vedação 13 = Niple de redução