Vor-Filter, Serie AS5-FLP

R412009025

Serie AS5

Die AVENTICS Serie AS5 besteht aus modularen, vielseitigen Wartungsgeräten für universelle Anwendungen. Diese Serie bietet kompakte Abmessungen, ist hocheffizient, leicht und einfach zu bedienen. Die AVENTICS Serie AS sorgt mit vereinfachtem Montage- und Wartungsaufwand für Zuverlässigkeit, Sicherheit und Effizienz.

- Diese modulare und vielseitige Serie ermöglicht die Kombination eines großen Bereiches an verschiedenen Funktionen.
- Die kompakten Abmessungen sind platzsparend
- Geringerer Energieverbrauch
- Geringes Gewicht
- Benutzerfreundliche Ausführung
- Zuverlässig und sicher durch fest zugeordnete Sicherheitskomponenten
- Einfacher Montage- und niedriger Wartungsaufwand



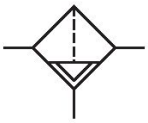

Technische Daten

Branche	Industrie
Hinweis	Filterporenweite: 0,3 µm Archivprodukt: Nicht für Neukonstruktion verwenden!
Bestandteile	Vorfilter
Behälter	Behälter PC mit Schutzkorb PA
Anschluss	G 3/4
Filterporenweite	0.3 µm
Nenndurchfluss Qn	2200 l/min
Kondensatablass	vollautomatisch, drucklos offen
Betriebsdruck min.	1.5 bar
Betriebsdruck max.	16 bar
Umgebungstemperatur min.	-10 °C
Umgebungstemperatur max.	50 °C
Medium	Druckluft neutrale Gase
Max. erreichbare Druckluftklasse nach ISO 8573-1:2010	2 : - : 3
Behältervolumen Filter	87 cm³
Filterelement	wechselbar

Empfohlene Vorfilterung	5 µm
Gewicht	1.26 kg
Einbaulage	senkrecht
Bauart	verblockbar

Werkstoff

Werkstoff Gehäuse	Polyamid
Werkstoff Frontplatte	Acrylnitril-Butadien-Styrol
Werkstoff Dichtungen	Acrylnitril-Butadien-Kautschuk
Werkstoff Gewindebuchse	Zink-Druckguss
Werkstoff Behälter	Zink-Druckguss
Werkstoff Filtereinsatz	imprägniertes Papier
Materialnummer	R412009025

Technische Informationen

Der Drucktaupunkt muss mindestens 15 °C unter der Umgebungs- und Mediumstemperatur liegen und darf max. 3 °C betragen.

Bitte beachten: Behälter aus Polycarbonat sind anfällig gegenüber Lösungsmitteln, ergänzende Hinweise finden Sie unter "Kundeninformationen".

Die Änderung der Durchflussrichtung (von Lufteinspeisung links auf Lufteinspeisung rechts) erfolgt durch einen um 180° in der vertikalen Achse gedrehten Einbau. Weitere Details entnehmen Sie bitte der Betriebsanleitung.

Durchflusscharakteristik, p2 = 0,05 - 7 bar

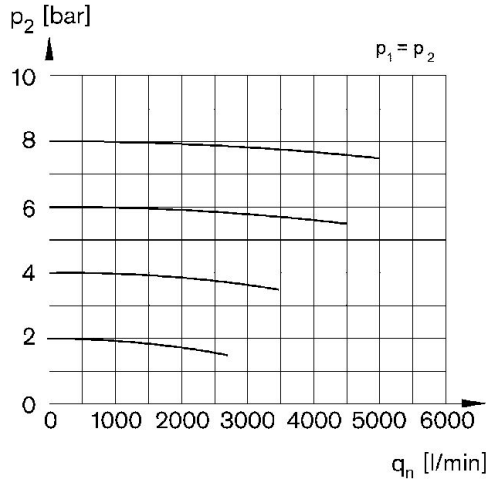

p1 = Betriebsdruck p2 = Sekundärdruck qn = Nenndurchfluss

Abmessungen

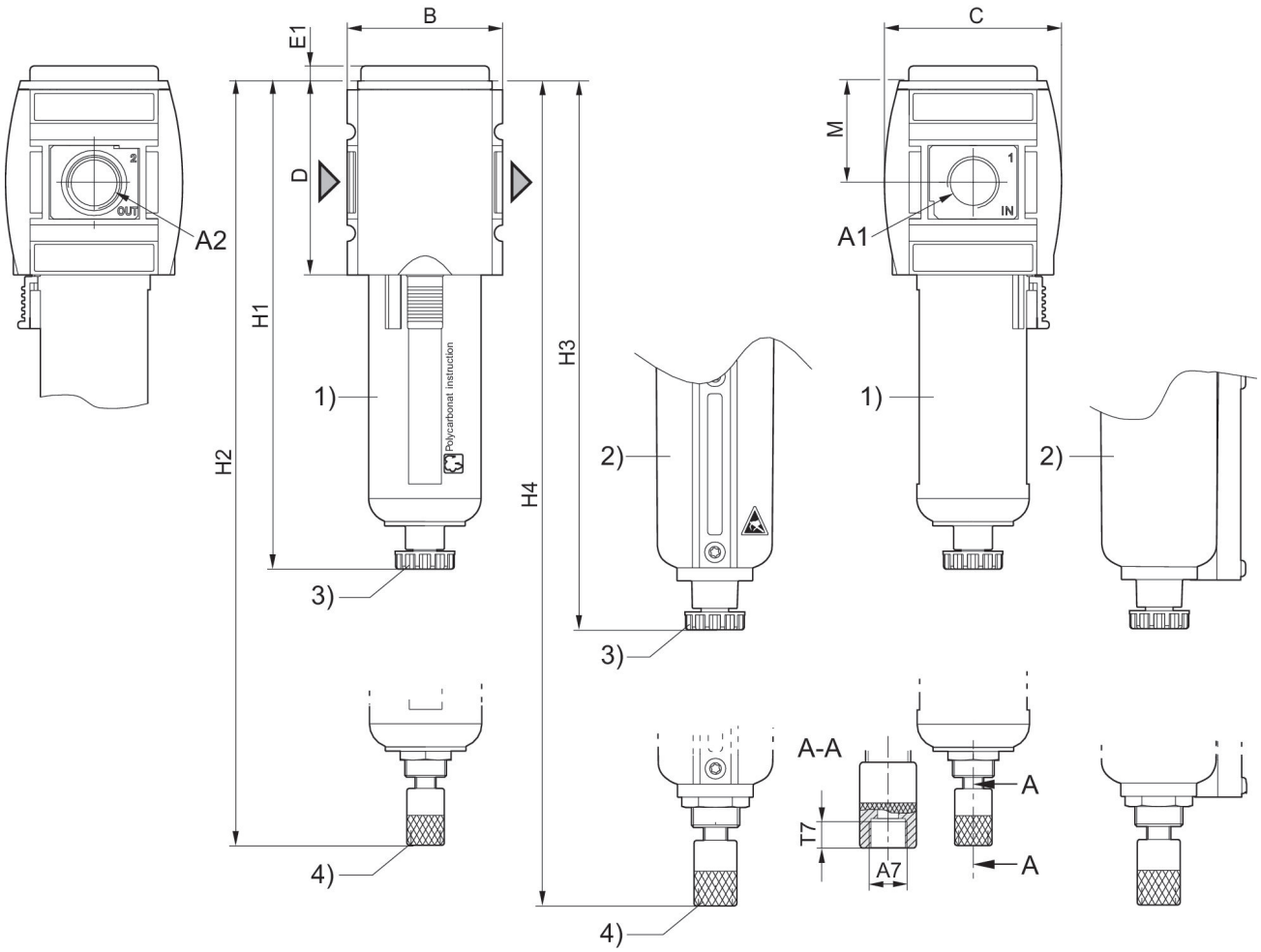

A1 = Eingang A2 = Ausgang
A7 = Kondensatablass
1) Kunststoffbehälter und -schutzkorb mit Sichtfenster
2) Metallbehälter mit Schauglas
3) Halbautomatischer Kondensatablass
4) Vollautomatischer Kondensatablass

Abmessungen in mm

Materialnummer	A1	A2	A7	B	C	D	E1	H1	H2	H3
R412009018	G 3/4	G 3/4	G 1/8	85	103	109	5	250	266	254
R412009019	G 3/4	G 3/4	G 1/8	85	103	109	5	250	266	254
R412009020	G 3/4	G 3/4	G 1/8	85	103	109	5	250	266	254
R412009024	G 3/4	G 3/4	G 1/8	85	103	109	5	250	266	254
R412009025	G 3/4	G 3/4	G 1/8	85	103	109	5	250	266	254
R412009026	G 3/4	G 3/4	G 1/8	85	103	109	5	250	266	254
R412009027	G 1	G 1	G 1/8	85	103	109	5	250	266	254
R412009028	G 1	G 1	G 1/8	85	103	109	5	250	266	254
R412009029	G 1	G 1	G 1/8	85	103	109	5	250	266	254
R412009033	G 1	G 1	G 1/8	85	103	109	5	250	266	254
R412009034	G 1	G 1	G 1/8	85	103	109	5	250	266	254
R412009035	G 1	G 1	G 1/8	85	103	109	5	250	266	254

Materialnummer	H4	M	T7
R412009018	270.5	58	8.5
R412009019	270.5	58	8.5
R412009020	270.5	58	8.5
R412009024	270.5	58	8.5
R412009025	270.5	58	8.5
R412009026	270.5	58	8.5
R412009027	270.5	58	8.5
R412009028	270.5	58	8.5
R412009029	270.5	58	8.5
R412009033	270.5	58	8.5
R412009034	270.5	58	8.5
R412009035	270.5	58	8.5

Zubehörübersicht

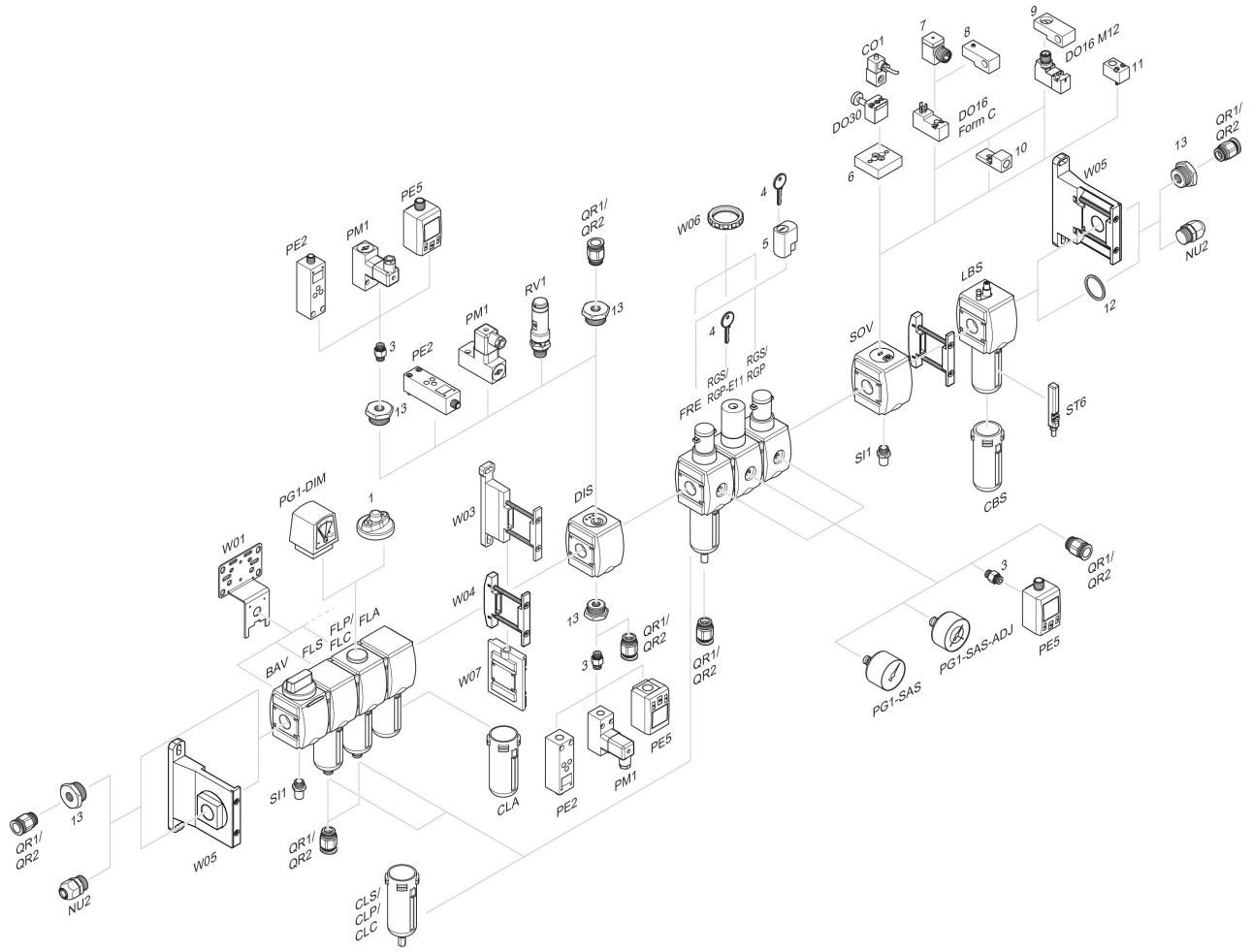

1 = Verschmutzungsanzeige 3 = Doppelnippel 4 = Schlüssel für E11-Schließung 5 = Einsteckschloss 6 = Adapterplatte DO30 7 = Adapter, Serie CON-VP 8 = Montagehilfe DO16, Form C 9 = Montagehilfe DO16, M12 10 = Adapter externe Steuerluft 11 = Adapter pneumatische Betätigung 12 = Dichtring 13 = Reduziernippel