# Filtro, Serie AS5-FLS

**R412009014**

2024-03-20

## Serie AS5

La serie AS5 di AVENTICS è costituita da un gruppo trattamento aria modulare, versatile per applicazioni universali. Questa serie offre dimensioni compatte, è altamente efficiente, leggera e facile da utilizzare. La serie AS AVENTICS assicura affidabilità, sicurezza ed efficienza con montaggio e manutenzione semplificati.




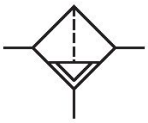

## Dati tecnici

| | |
|---|---|
| Settore | Industria |
| Componenti | Filtro |
| Contenitore | contenitore in PC con gabbia di protezione in PA |
| Raccordo | G 1 |
| Grado di filtraggio | 40 µm |
| Portata nominale Qn | 7800 l/min |
| Scarico di condensa | automatico, chiuso senza pressione |
| Pressione di esercizio min. | 1.5 bar |
| Pressione di esercizio max | 16 bar |
| Temperatura ambiente min. | -10 °C |
| Temperatura ambiente max. | 50 °C |
| Fluido | Aria compressa<br>Gas neutri |
| Max. classe dell'aria compressa raggiungibile secondo ISO 8573-1:2010 | 7 : 7 : - |
| Volume contenitore del filtro | 87 cm³ |
| Elemento filtrante | sostituibile |
| Peso | 0.769 kg |
| Posizione di montaggio | verticale |
| Tipo | montabile in batteria |

## Materiale

| | |
|---|---|
| Materiale corpo | Poliammide |
| Materiale piastra frontale | Plastica acrilonitrile-butadiene-stirene |
| Materiale guarnizioni | Gomma acrilonitrile-butadiene |
| Materiale boccola filettata | Pressofuso di zinco |
| Materiale contenitore | Policarbonato |
| Materiale gabbia di protezione | Poliammide |
| Materiale cartuccia filtro | bronzo sinterizzato |
| Codice | R412009014 |

## Informazioni tecniche

Il punto di rugiada in pressione deve essere inferiore alla temperatura ambiente e a quella del fluido di almeno 15 °C e non superare il valore di 3 °C .

Nota: i contenitori di policarbonato sono sensibili a solventi, ulteriori indicazioni sono riportate sotto "Informazioni clienti".

Modifica direzione di flusso (da alimentazione aria sinistra a alimentazione aria destra) avviene mediante un montaggio ruotato di 180° sull'asse verticale. Per maggiori dettagli consultare le istruzioni per l'uso.

Grazie al tipo di costruzione, idoneo anche per la deposizione di olio liquido e acqua.

# Filtro, Serie AS5-FLS

2024-03-20

R412009014

## Dimensioni

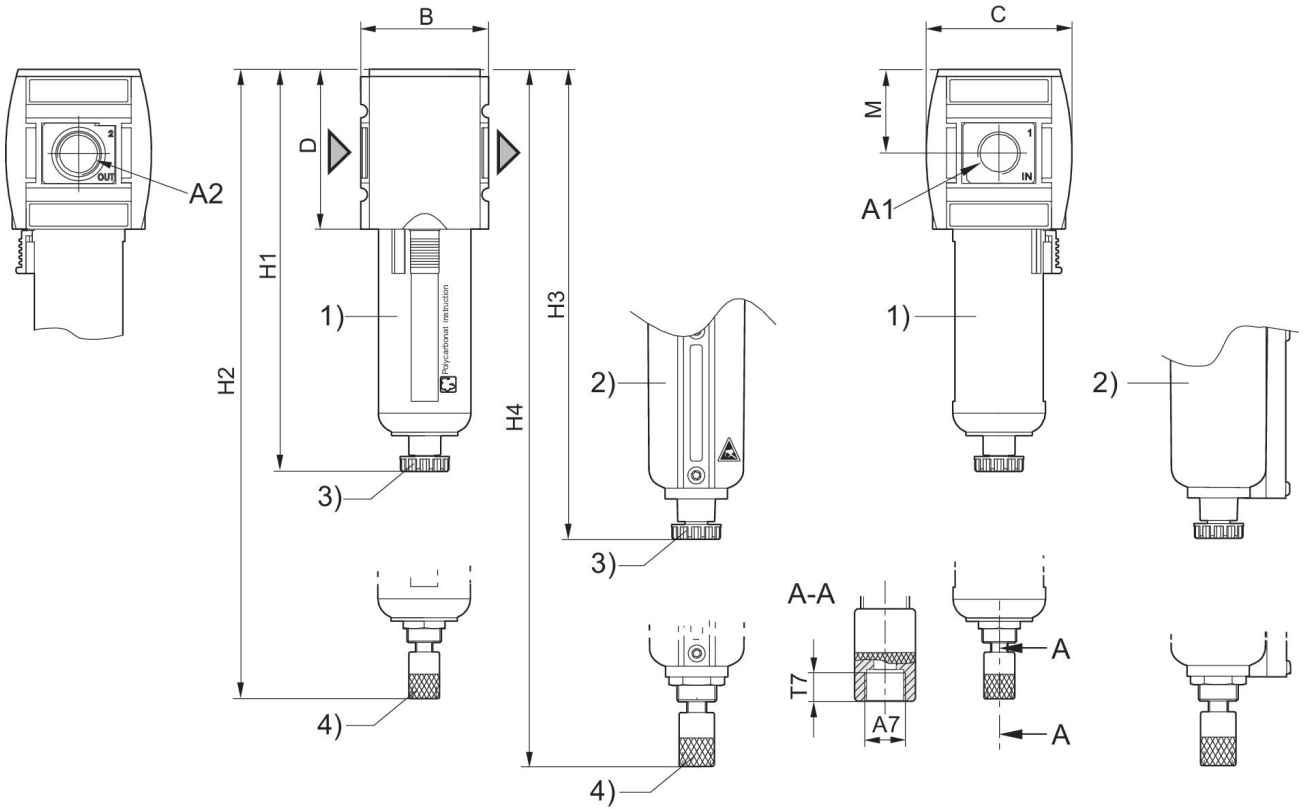


A1 = ingresso A2 = uscita
A7 = scarico di condensa
1) Recipiente e gabbia di protezione in plastica con finestrella di controllo
2) Contenitore di metallo con cupoletta
3) Scarico di condensa semiautomatico
4) Scarico di condensa automatico

## Dimensioni in mm

| Codice | A1 | A2 | A7 | B | C | D | H1 | H2 | H3 |
|---|---|---|---|---|---|---|---|---|---|
| R412009003 | G 3/4 | G 3/4 | G 1/8 | 85 | 103 | 109 | 250 | 266 | 254 |
| R412009004 | G 3/4 | G 3/4 | G 1/8 | 85 | 103 | 109 | 250 | 266 | 254 |
| R412009005 | G 3/4 | G 3/4 | G 1/8 | 85 | 103 | 109 | 250 | 266 | 254 |
| R412009012 | G 1 | G 1 | G 1/8 | 85 | 103 | 109 | 250 | 266 | 254 |
| R412009013 | G 1 | G 1 | G 1/8 | 85 | 103 | 109 | 250 | 266 | 254 |
| R412009014 | G 1 | G 1 | G 1/8 | 85 | 103 | 109 | 250 | 266 | 254 |

| Codice | H4 | M | T7 |
|---|---|---|---|
| R412009003 | 270.5 | 58 | 8.5 |
| R412009004 | 270.5 | 58 | 8.5 |
| R412009005 | 270.5 | 58 | 8.5 |
| R412009012 | 270.5 | 58 | 8.5 |
| R412009013 | 270.5 | 58 | 8.5 |
| R412009014 | 270.5 | 58 | 8.5 |

# Filtro, Serie AS5-FLS

2024-03-20

R412009014

## Caratteristica della portata, p2 = 0,05 - 7 bar

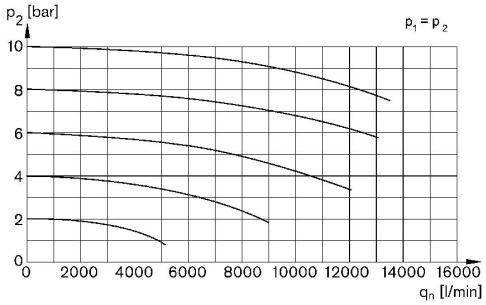


p1 = Pressione di esercizio p2 = Pressione secondaria qn = Portata nominale

## Panoramica accessori

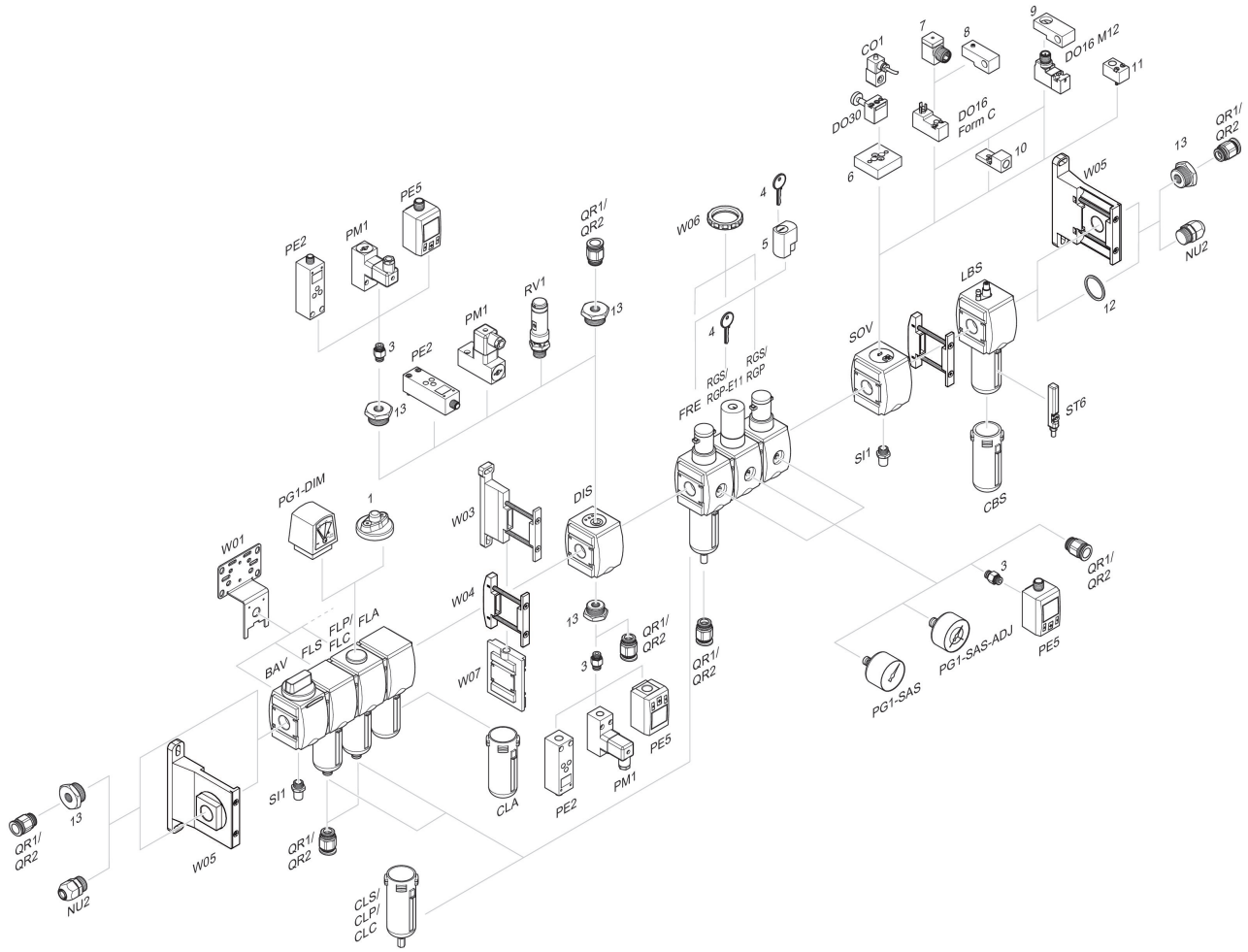


1 = Indicatore di sporco 3 = Nipplo doppio 4 = Chiave per chiusura E11 5 = serratura ad innesto 6 = Piastra di adattamento DO30 7 = Adattatore, Serie CON-VP 8 = Dispositivo di montaggio DO16, forma C 9 = Dispositivo di montaggio DO16, M12 10 = Adattatore aria di pilotaggio esterna 11 = Adattatore azionamento pneumatico 12 = Anello di tenuta 13 = Nipplo di riduzione