# Filtre, Série AS5-FLS

**R412009014**

2024-03-20

## Série AS5

Le modèle AVENTICS série AS5 est une unité de maintenance modulaire et polyvalente pour applications universelles. Cette série offre des dimensions compactes, est hautement efficace, légère et conviviale. La série AS d'AVENTICS garantit fiabilité, sécurité et efficacité tout en offrant des efforts de montage et de maintenance réduits.




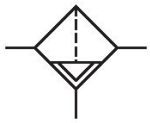

## Données techniques

| | |
|---|---|
| Secteur | Industrie |
| Composants | Filtre |
| Réservoir | Cuve PC avec capot de protection PA |
| Orifice | G 1 |
| Porosité du filtre | 40 µm |
| Débit nominal Qn | 7800 l/min |
| Purge | Entièrement automatique, fermé sans pression |
| Pression de service min. | 1.5 bar |
| Pression de service maxi | 16 bar |
| Température ambiante min. | -10 °C |
| Température ambiante max. | 50 °C |
| Fluide | Air comprimé<br>Gaz neutres |
| Catégorie d'air comprimé max. atteignable selon la norme ISO 8573-1:2010 | 7 : 7 : - |
| Volume de cuve à filtre | 87 cm³ |
| Élément de filtre | remplaçable |
| Poids | 0.769 kg |
| Position de montage | Vertical |
| Type de construction | montage en batterie possible |

## Matériau

| | |
|---|---|
| Matériau boîtiers | Polyamide |
| Matériau plaque frontale | Plastique acrylonitrile-styrène-butadiène |
| Matériau joints | Caoutchouc nitrile (NBR) |
| Matériau douille filetée | Zinc coulé sous pression |
| Matériau réservoir | Polycarbonate |
| Matériau capot de protection | Polyamide |
| Matériau cartouche de filtre | Bronze fritté |
| Référence | R412009014 |

## Informations techniques

Le point de rosée sous pression doit se situer à au moins 15 °C sous la température ambiante et la température du fluide et peut atteindre max. 3 °C .

A noter : les cuves en polycarbonate sont sensibles aux solvants , vous trouverez des informations complémentaires sur "Informations client".

La modification du sens de débit (d’une alimentation en air comprimé à gauche à une alimentation en air comprimé à droite) s’effectue en tournant le composant de 180° sur l’axe vertical. Pour de plus amples détails, veuillez consulter la notice d’instruction.

Grâce à sa conception, convient également pour la séparation d'huile liquide ou d'eau.

# Filtre, Série AS5-FLS

2024-03-20

R412009014

## Dimensions

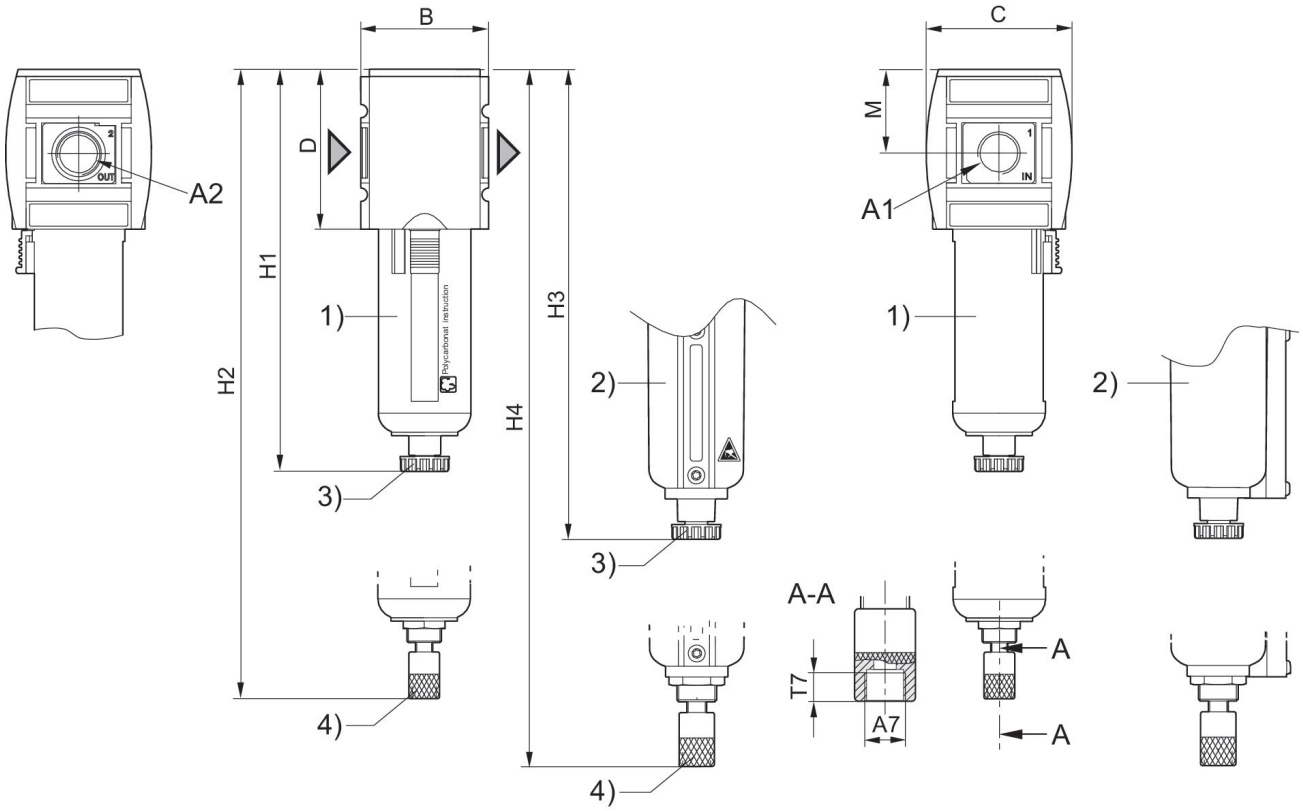


A1 = entrée A2 = sortie
A7 = purge
1) Cuve et capot de protection en plastique avec fenêtre
2) Cuve en métal avec indicateur de niveau
3) Purge semi-automatique
4) Purge entièrement automatique

## Dimensions en mm

| Référence | A1 | A2 | A7 | B | C | D | H1 | H2 | H3 |
|---|---|---|---|---|---|---|---|---|---|
| R412009003 | G 3/4 | G 3/4 | G 1/8 | 85 | 103 | 109 | 250 | 266 | 254 |
| R412009004 | G 3/4 | G 3/4 | G 1/8 | 85 | 103 | 109 | 250 | 266 | 254 |
| R412009005 | G 3/4 | G 3/4 | G 1/8 | 85 | 103 | 109 | 250 | 266 | 254 |
| R412009012 | G 1 | G 1 | G 1/8 | 85 | 103 | 109 | 250 | 266 | 254 |
| R412009013 | G 1 | G 1 | G 1/8 | 85 | 103 | 109 | 250 | 266 | 254 |
| R412009014 | G 1 | G 1 | G 1/8 | 85 | 103 | 109 | 250 | 266 | 254 |

| Référence | H4 | M | T7 |
|---|---|---|---|
| R412009003 | 270.5 | 58 | 8.5 |
| R412009004 | 270.5 | 58 | 8.5 |
| R412009005 | 270.5 | 58 | 8.5 |
| R412009012 | 270.5 | 58 | 8.5 |
| R412009013 | 270.5 | 58 | 8.5 |
| R412009014 | 270.5 | 58 | 8.5 |

# Filtre, Série AS5-FLS

R412009014

## Caractéristiques de débit, p2 = 0,05 - 7 bar

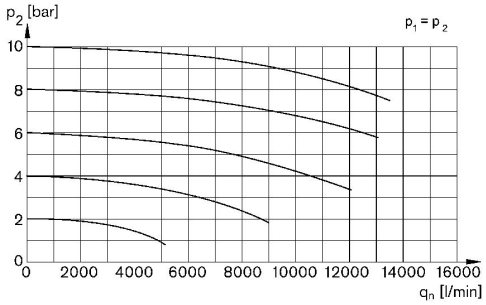


p1 = Pression de service p2 = Pression secondaire qn = Débit nominal

## Vue d'ensemble des accessoires

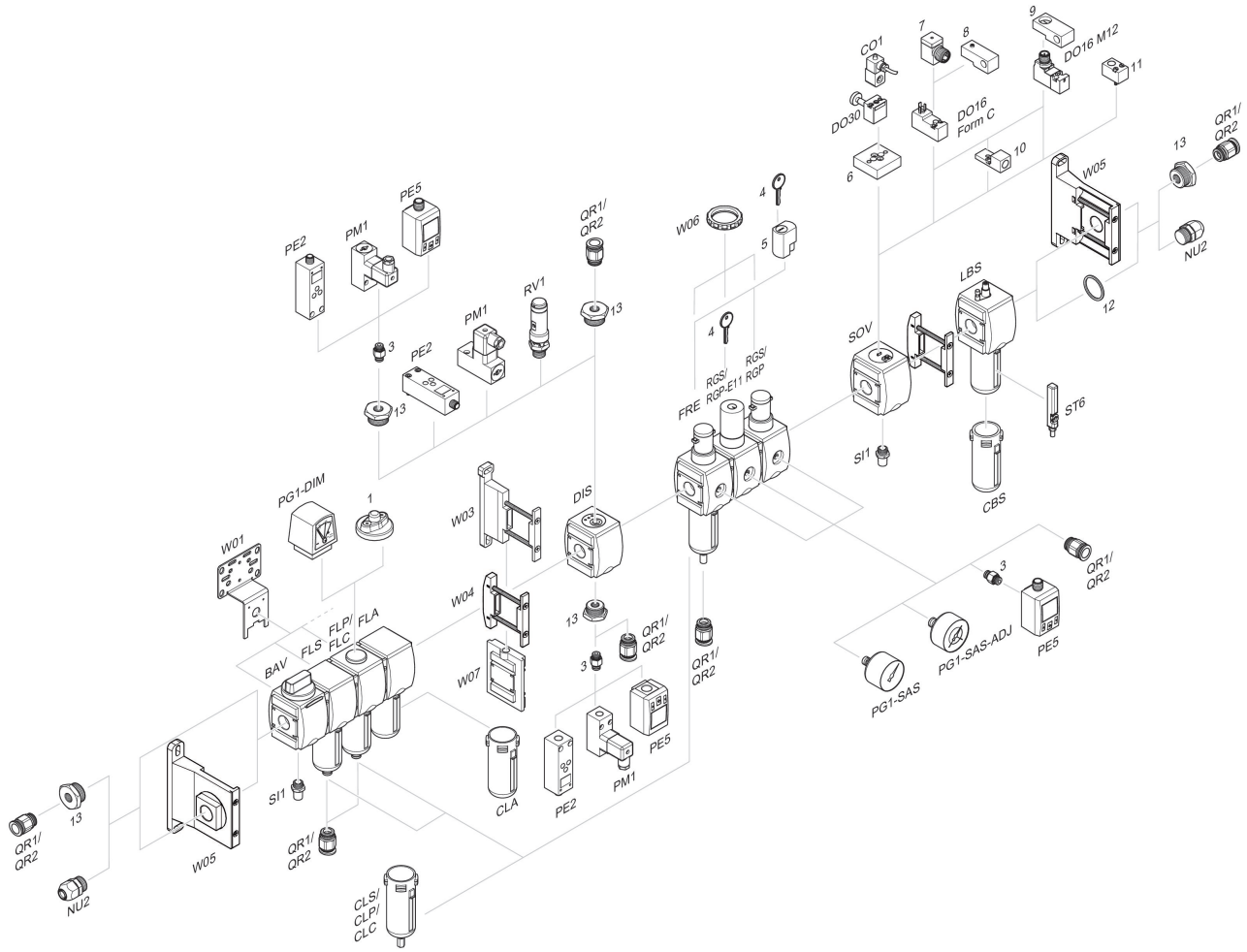


1 = Indicateur d'encrassement 3 = Double manchon 4 = Clé pour fermeture E11 5 = Serrure à encastrer 6 = Plaque d'adaptation DO30 7 = Adaptateur, Série CON-VP 8 = Aide au montage DO16, Forme C 9 = Aide au montage DO16, M12 10 = Adaptateur air de pilotage externe 11 = Adaptateur Commande pneumatique 12 = Bague d'étanchéité 13 = Manchon de réduction