Manômetros, Série PG1-SAS-ADJ

R412007872

Série PG1 Manômetros

Com a AVENTICS série PG1, você pode visualizar e confiar em um display de pressão de ar claro para cada um de seus circuitos pneumáticos. Além dos parâmetros para controlar a qualidade do ar, fornecer pressão suficiente é a base para a operação de um sistema confiável na automação da máquina. A Emerson oferece manômetros mecânicos que podem ser integrados em máquinas para diversas aplicações e sistemas de preparação de ar. As especificações das versões individuais da série universal PG1 oferecem uma seleção de opções, como aparência, material ou o tipo de montagem necessário.

- Indicadores de pressão claramente visíveis em diferentes tamanhos e versões
- Medidores disponíveis com ou sem visor de área de trabalho ajustável
- Medidores especiais disponíveis, como medidores com enchimento de glicerina ou caixa em aço inoxidável





Dados técnicos

Setor	Indústria
Modelo de manômetro	manômetro de Bourdon conexão atrás Com mostrador de área de trabalho ajustável
Normatização	EN 837-1
Classe de qualidade	2,5
Conexão de ar comprimido	G 1/4
Diâmetro nominal	50 mm
Valor da escala	0.5
Área de aplicação mín.	0 bar
Área de aplicação máx.	12 bar
Faixa de visualização min.	0 bar
Faixa de visualização max.	16 bar
Pressão de operação mín.	0 bar
Pressão de operação máx	16 bar
Temperatura ambiente mín.	-20 °C
Temperatura ambiente máx.	60 °C
Fluido	Ar comprimido
Cor fundo	Preto
Unidade Escala principal (externa)	bar

Cor escala principal (externa)	Branco
Unidade sub-escala (interna)	psi
Cor sub-escala (interna)	Cinza
Cor Mostrador da área de trabalho	vermelho Verde
Cor mostrador	Branco
Peso	0.1 kg

Material

Material de caixa	Plástico acrilonitrila-butadieno-estirol
Material ocular	Poliestireno
Material rosca	Latão
Material de vedações	politetrafluoretileno R412007872

Informações técnicas

Para ajustar a área de trabalho tem que ser retirada a tampa (janela de inspeção). Para este efeito, levante cuidadosamente a janela de inspeção com um objeto pontiagudo ou plano. Faça a fixação na ranhura prevista para o efeito a todo o perímetro do edifício.

Dimensões em mm

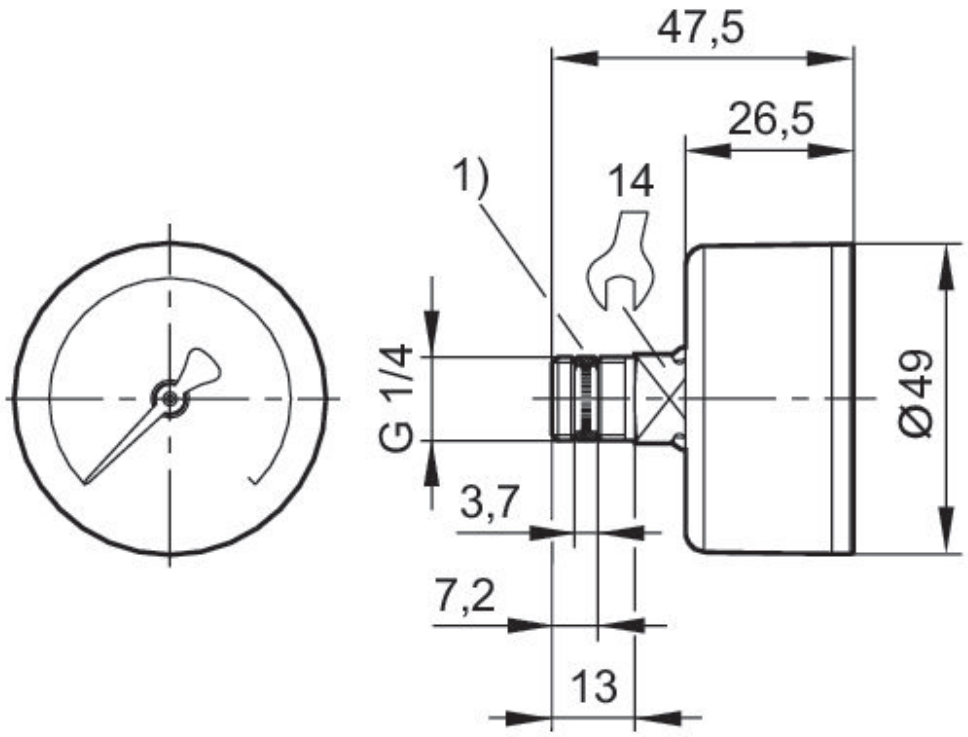

1) vedação de rosca