# Manometri, Serie PG1-SAS-ADJ

**R412007872**



## Manometri Serie PG1

Con AVENTICS Serie PG1 è possibile visualizzare e fare affidamento su una chiara visualizzazione della pressione dell'aria per ciascuno dei circuiti pneumatici. Oltre ai parametri per il controllo della qualità dell'aria, l'applicazione di una pressione sufficiente è la base per il funzionamento di un sistema affidabile di automazione delle macchine. Emerson offre manometri meccanici che possono essere integrati nelle macchine per diverse applicazioni e sistemi di trattamento dell'aria. Le specifiche delle singole versioni della serie PG1 universale offrono una selezione di opzioni, quali aspetto, materiale o tipo di montaggio richiesto.

- Indicatori della pressione chiaramente visibili in diverse dimensioni e versioni
- Manometri disponibili con o senza display regolabile dell'area di lavoro
- Sono disponibili manometri speciali come manometri riempiti di glicerina o con corpi in acciaio inox






## Dati tecnici

| | |
|---|---|
| Settore | Industria |
| Tipo di manometro | manometro a molla tubolare<br>attacco posteriore<br>con indicatore regolabile dell'area di lavoro |
| Normalizzazione | EN 837-1 |
| Classe di qualità | 2,5 |
| Raccordo aria compressa | G 1/4 |
| Diametro nominale | 50 mm |
| Valore della scala | 0.5 |
| Campo d'impiego min. | 0 bar |
| Campo d'impiego max. | 12 bar |
| Campo di indicazione min. | 0 bar |
| Campo di indicazione max. | 16 bar |
| Pressione di esercizio min. | 0 bar |
| Pressione di esercizio max | 16 bar |
| Temperatura ambiente min. | -20 °C |
| Temperatura ambiente max. | 60 °C |
| Fluido | Aria compressa |
| Colore sfondo | Nero |
| Unità scala principale (esterna) | bar |

| | |
|---|---|
| Colore scala principale (esterna) | Bianco |
| Unità scala secondaria (interna) | psi |
| Colore scala secondaria (interna) | Grigio |
| Colore indicatore area di lavoro | Rosso<br>Verde |
| Colore indicatore | Bianco |
| Peso | 0.1 kg |

## Materiale

| | |
|---|---|
| Materiale corpo | Plastica acrilonitrile-butadiene-stirene |
| Materiale lastra trasparente | Polistirolo |
| Materiale filettatura | Ottone |
| Materiale guarnizioni | politetrafluoretilene<br>R412007872 |

## Informazioni tecniche

Per regolare l'area di lavoro, occorre rimuovere il coperchio (cupoletta). A tal fine, sollevare con cautela la cupoletta con un oggetto appuntito o piatto. Applicare nell'apposita scanalatura sul perimetro del corpo.

## Dimensioni in mm

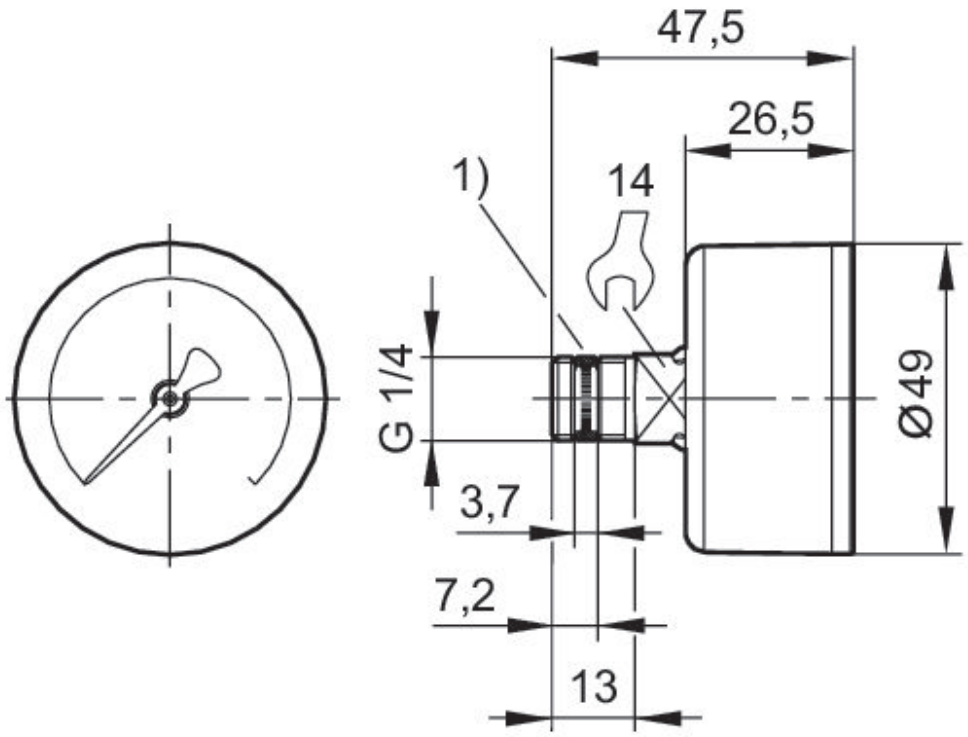


1) guarnizione filettata