Silenciador, serie SI1

R412007817

Información del producto
Silenciosos AVENTICS serie SI1

- Los silenciosos AVENTICS serie SI1 ofrecen un amplio rango de silenciosos incluso en metal o plástico para reducir el ruido cuando los productos neumáticos llegan al escape.



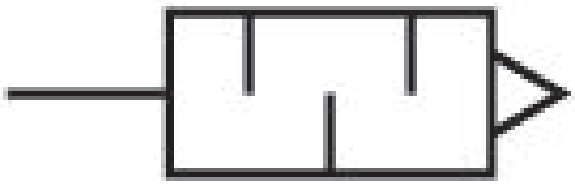

Datos técnicos

Sector	Industria
Fluido	Aire comprimido
Presión de funcionamiento mín.	0 bar
Presión de funcionamiento máx.	12 bar
Temperatura ambiente mín.	-20 °C
Temperatura ambiente máx.	150 °C
Conexión de aire comprimido	G 1/4
Tipo de conexión de aire comprimido	rosca exterior
Nivel de intensidad acústica	93 dB
Caudal nominal Qn	1937 l/min
Unidad de suministro	10 Unidades
Peso	0.002 kg

Material

Material silenciador	Acero inoxidable
Material rosca	Acero inoxidable
N° de material	R412007817

Dimensiones

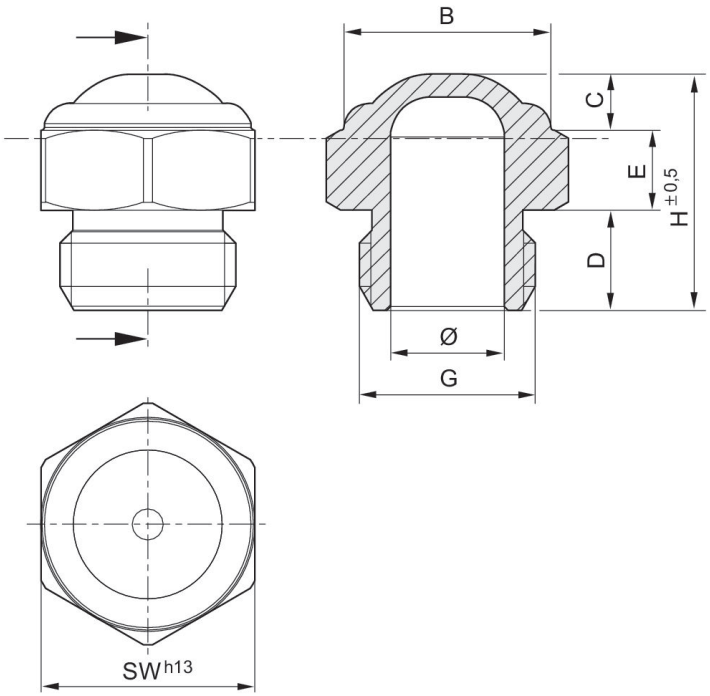

N° de material	Orificio G	Ø	B	D	E	H	SW
R412010686	M5	2.5	6.5	4	3	8	8
R412010687	G 1/8	6	11	6	4	15	13
R412007817	G 1/4	8.5	12	8	5	18	16

Diagrama de caudal
R412010687

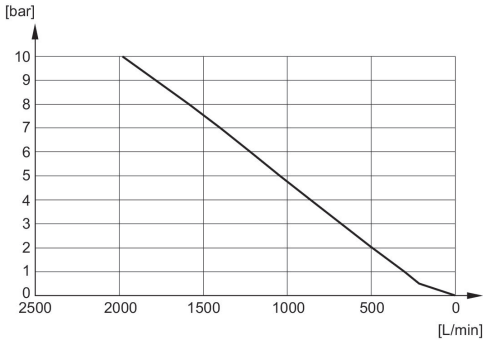

Diagrama de caudal
R412007817

