Silenciador, série SI1

R412007817

Informações sobre produtos
AVENTICS série SI1 Silenciadores

- A série SI1 da AVENTICS oferece uma ampla gama de silenciadores até mesmo em metal ou plástico para reduzir ruídos quando produtos pneumáticos fazem o escape.



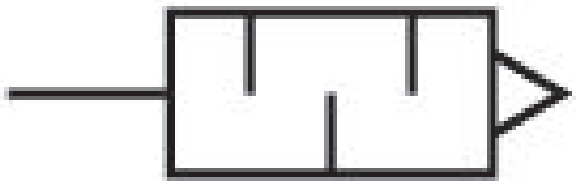

Dados técnicos

Setor	Indústria
Fluido	Ar comprimido
Pressão de operação mín.	0 bar
Pressão de operação máx	12 bar
Temperatura ambiente mín.	-20 °C
Temperatura ambiente máx.	150 °C
Conexão de ar comprimido	G 1/4
Tipo de conexão de ar comprimido	rosca externa
Nível de pressão sonora	93 dB
Fluxo nominal Qn	1937 l/min
Unidade de fornecimento	10 Peça
Peso	0.002 kg

Material

Material do silenciador	Aço inoxidável
Material rosca	Aço inoxidável
N° de material	R412007817

Dimensões

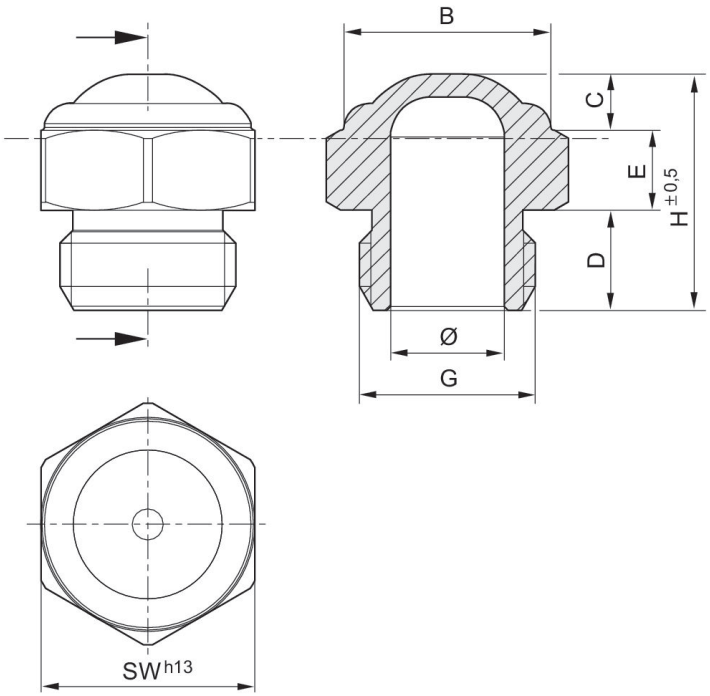

N° de material	Conexão G	Ø	B	D	E	H	SW
R412010686	M5	2.5	6.5	4	3	8	8
R412010687	G 1/8	6	11	6	4	15	13
R412007817	G 1/4	8.5	12	8	5	18	16

Diagrama de fluxo
R412010687

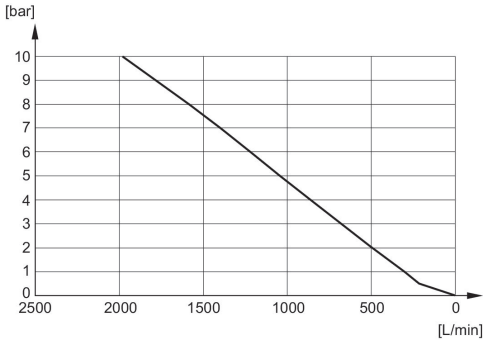

Diagrama de fluxo
R412007817

