Silenziatori, serie SI1

R412007817

Informazioni sul prodotto
Silenziatori serie SI1 AVENTICS

- I silenziatori serie SI1 AVENTICS offrono una vasta gamma di silenziatori anche in metallo o plastica, per ridurre il rumore quando i prodotti pneumatici effettuano lo scarico.



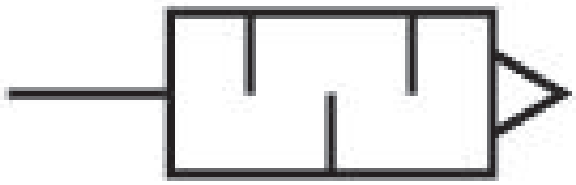

Dati tecnici

Settore	Industria
Fluido	Aria compressa
Pressione di esercizio min.	0 bar
Pressione di esercizio max	12 bar
Temperatura ambiente min.	-20 °C
Temperatura ambiente max.	150 °C
Raccordo aria compressa	G 1/4
Tipo di raccordo aria compressa	filettatura esterna
Livello di pressione acustica	93 dB
Portata nominale Qn	1937 l/min
Unità di fornitura	10 Pezzo
Peso	0.002 kg

Materiale

Materiale silenziatore	Acciaio inox
Materiale filettatura	Acciaio inox
Codice	R412007817

Dimensioni

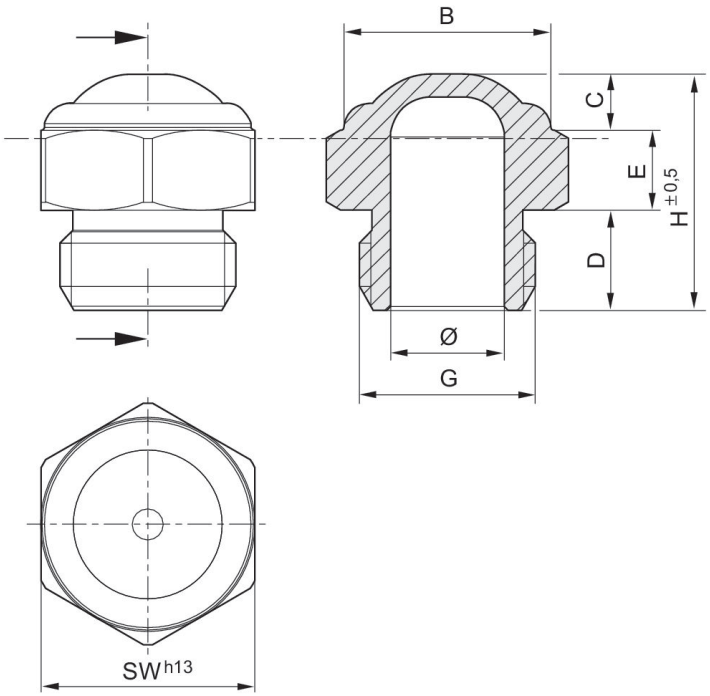

Codice	Raccordo G	Ø	B	D	E	H	SW
R412010686	M5	2.5	6.5	4	3	8	8
R412010687	G 1/8	6	11	6	4	15	13
R412007817	G 1/4	8.5	12	8	5	18	16

Diagramma della portata
R412010687

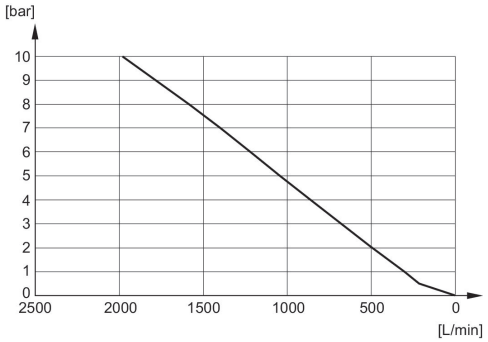

Diagramma della portata
R412007817

