Silencieux, série SI1

R412007817

Informations sur le produit
Silencieux AVENTICS série SI1

- La série SI1 AVENTICS comporte une large gamme de silencieux, en métal ou en plastique, afin de réduire le bruit quand les composants pneumatiques arrivent à l’échappement.



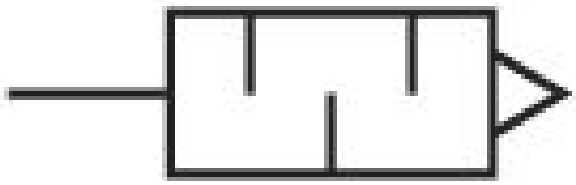

Données techniques

Secteur	Industrie
Fluide	Air comprimé
Pression de service min.	0 bar
Pression de service maxi	12 bar
Température ambiante min.	-20 °C
Température ambiante max.	150 °C
Raccordement de l'air comprimé	G 1/4
Type de raccordement d’air comprimé	Filetage
Niveau de pression acoustique	93 dB
Débit nominal Qn	1937 l/min
Unité de livraison	10 Pcs.
Poids	0.002 kg

Matériau

Matériau amortisseur	Acier inoxydable
Matériau fileté	Acier inoxydable
Référence	R412007817

Dimensions

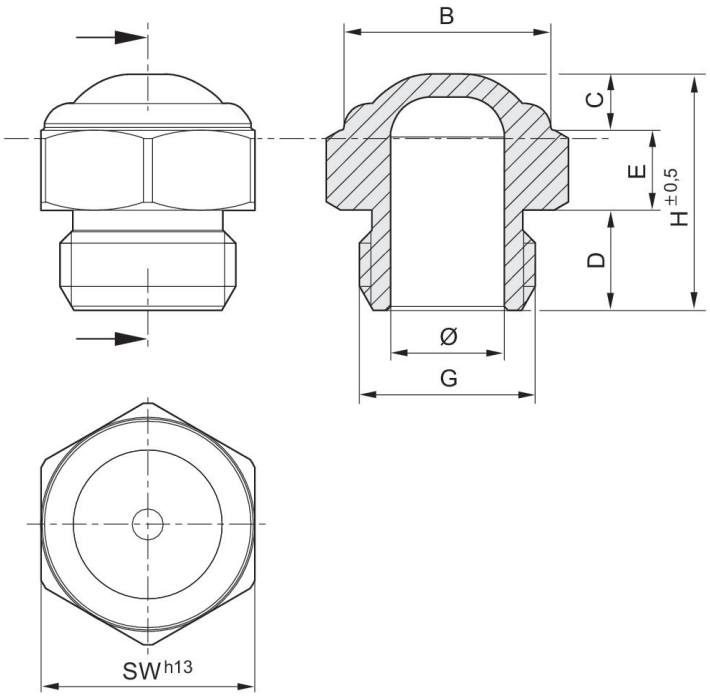

Référence	Orifice G	Ø	B	D	E	H	SW
R412010686	M5	2.5	6.5	4	3	8	8
R412010687	G 1/8	6	11	6	4	15	13
R412007817	G 1/4	8.5	12	8	5	18	16

Diagramme du débit
R412010687

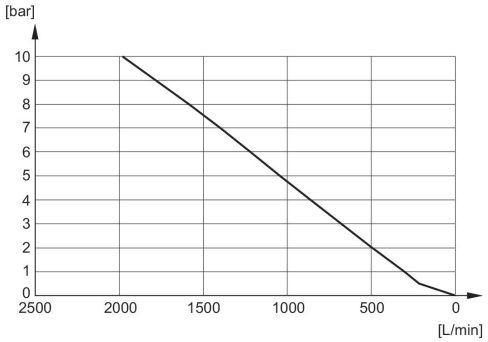

Diagramme du débit
R412007817

