Micronebulizador, Serie NL4-LBM

2024-04-24

R412007659

Unidades de preparación de aire AVENTICS serie NL4

Las unidades de mantenimiento AVENTICS serie NL son adecuadas para cualquier área: como componentes individuales o como unidades de mantenimiento montadas, para preparación de aire comprimido de forma centralizada o descentralizada, en variantes compactas o potentes, para su uso a altas o a bajas temperaturas. Esta línea ofrece tecnología de preparación de aire comprimido completa y personalizable. Incluye la opción de poder combinar cada componente de la serie con el fin de alcanzar la función deseada, lo que permite ajustar los componentes de forma precisa a la medida de cada aplicación.



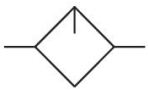

Datos técnicos

Sector	Industria
Componentes	lubricador
Recipiente	recipiente metálico 1,5 l con mirilla
Conexión de aire comprimido	G 1/2
Caudal nominal Qn	4700 l/min
Posición de montaje	vertical
Presión de funcionamiento mín.	0.5 bar
Presión de funcionamiento máx.	16 bar
Temperatura ambiente mín.	-10 °C
Temperatura ambiente máx.	60 °C
Fluido	Aire comprimido Gases neutros
Tipo de llenado	llenado de aceite manual
Lubricador de volumen de recipiente	1500 cm³
Indicador de nivel eléctrico	con consulta interna
mirilla	con mirilla
Dosificación de aceite con 1000 l/min	10-20 gotas
Función	Micronebulizador
Función	bloqueable

Material

Material carcasa	Zinc fundido a presión
Material placa frontal	Acrilonitrilo butadieno estireno
Material juntas	Caucho de acrilnitrilo butadieno
Material recipiente	Zinc fundido a presión
N° de material	R412007659

Información técnica

El punto de condensación de presión se debe situar como mínimo 15 °C por debajo de la temperatura ambiental y del medio, y debe ser como máx. de 3 °C .

Sólo aprox. un 10% de la cantidad de gotas ajustada llega al sistema de aire comprimido.

llenado de aceite imposible durante el funcionamiento.

Tenga en cuenta que los recipientes de policarbonato son sensibles a los disolventes, encontrará indicaciones complementarias en "Información para el cliente".

El cambio de la dirección de flujo (desde la alimentación de aire a la izquierda a la alimentación de aire a la derecha) se realiza girando la posición de montaje 180° en el eje vertical. Encontrará más detalles en las instrucciones de servicio.

Caudal nominal Qn con presión secundaria p2 = 6 bar y Δp = 1 bar

Fig. 3

Dimensiones

Micronebulizador, Serie NL4-LBM

2024-04-24

R412007659

recipiente metálico

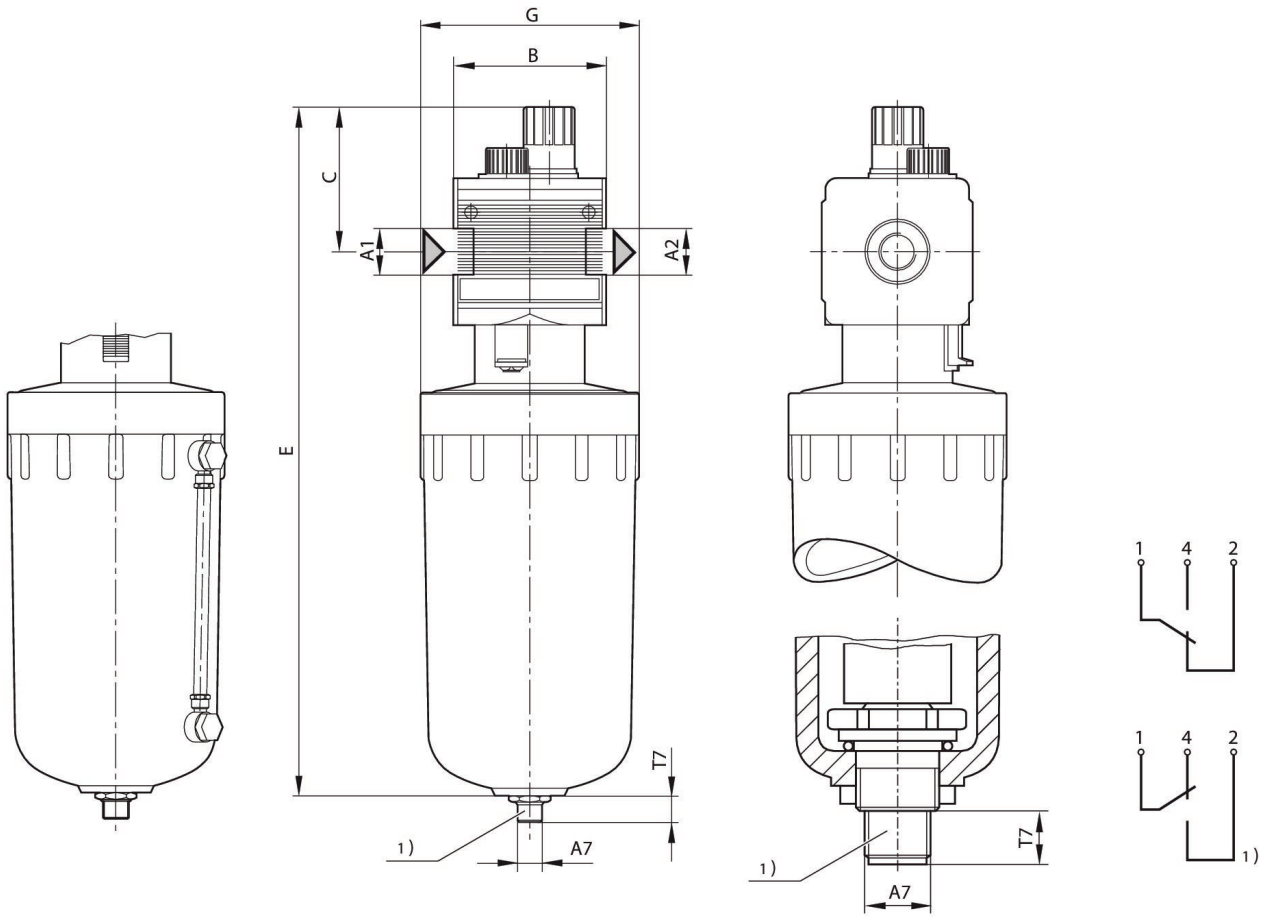

A1 = entrada A2 = salida
1) indicación de nivel eléctrica – Conexión: 4 polos, M12x1 – Carga de contacto: 50 V AC / 0,5A / 5W – Tipo: 1 contacto inversor (contacto de trabajo/de reposo) con el nivel de líquido mín.
Conector de válvula (M12x1) por separado

Dimensiones en mm

N° de material	A1		A2	A7	B ±5	C ±5	E	G ±5	T7
R412007658	G 1/2	1 L	G 1/2	M12x1	69.6	66	315	Ø 100	12
R412007659	G 1/2	1,5 L	G 1/2	M12x1	69.6	66	415	Ø 100	12

Micronebulizador, Serie NL4-LBM

2024-04-24

R412007659

Dimensiones

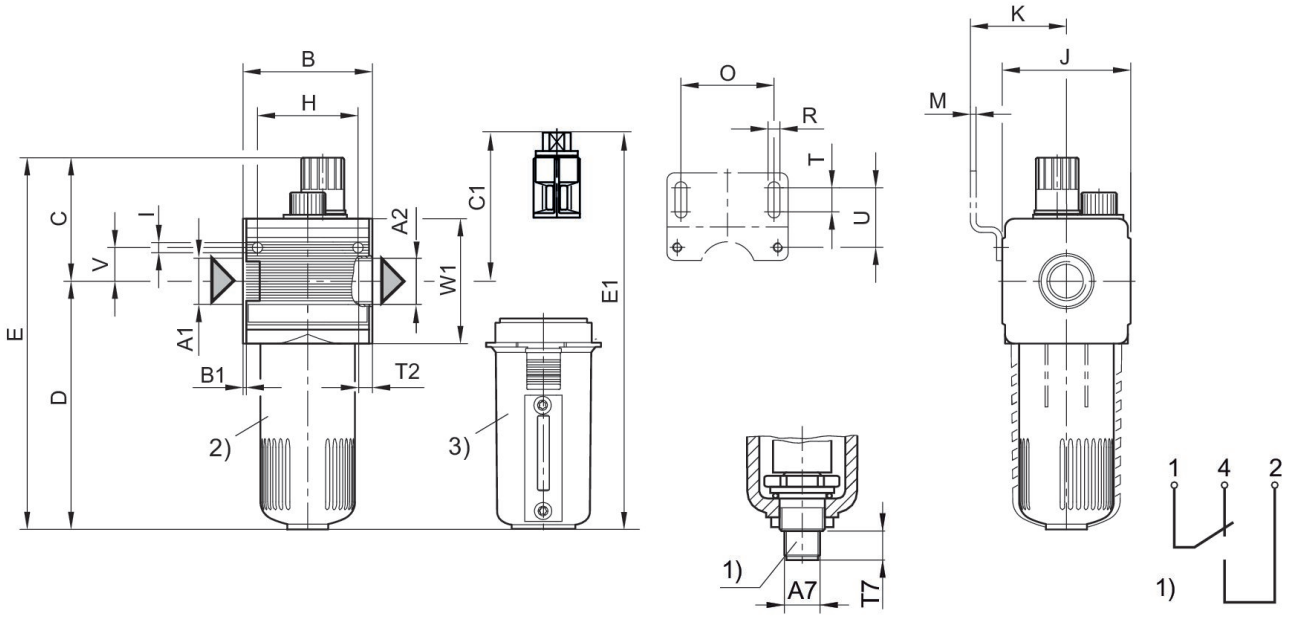

A1 = entrada A2 = salida
1) indicación de nivel eléctrica – Conexión: 4 polos, M12x1 – Carga de contacto: 50 V AC / 0,5A / 5W – Tipo: 1 contacto inversor (contacto de trabajo/de reposo) con el nivel de líquido mín.
Conector de válvula (M12x1) por separado
2) Recipiente de PC
3) Recipiente metálico con indicación visual

Dimensiones en mm

N° de material	A1	A2	A7	B	B1	C	C1	D	E
R412007654	G 1/2	G 1/2	M12x1	69.5	1.8	65	-	132	197
R412007655	G 1/2	G 1/2	M12x1	69.5	1.8	65	81	132	197
R412007657	G 1/2	G 1/2	M12x1	69.5	1.8	65	-	132	197

N° de material	E1	H	I	J	K	M	O	P	R
R412007654	-	54	5.5	67	54.5	3	50	20	6.4
R412007655	212	54	5.5	67	54.5	3	50	20	6.4
R412007657	-	54	5.5	67	54.5	3	50	20	6.4

N° de material	S	T	T2	T7	U	V	W1
R412007654	10	13	13	12	33	18	67
R412007655	10	13	13	12	33	18	67
R412007657	10	13	13	12	33	18	67

Característica de caudal, p2 = 0,05 - 7 bar

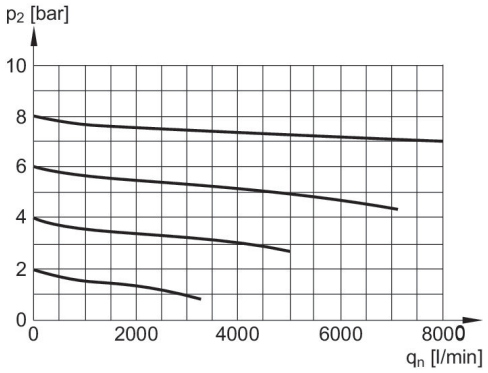

p2 = presión secundaria qn = caudal nominal

diagrama de caudal mínimo (caudal necesario para el funcionamiento del lubricador)

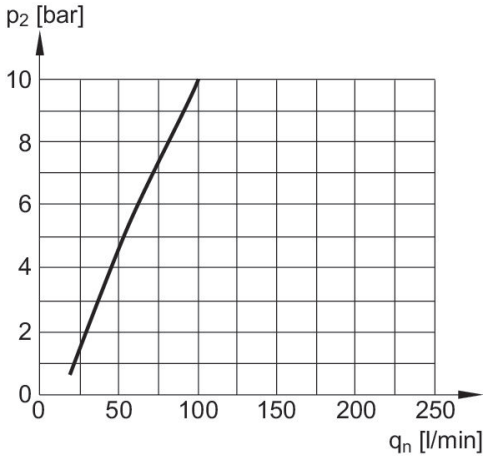

p2 = presión secundaria qnmín. = caudal nominal mín.