Microlubrificador de neblina, Série NL4-LBM

2024-04-24

R412007659

Unidades de preparação de ar AVENTICS série NL4

As unidades de manutenção AVENTICS série NL são adequadas para todas as áreas: como componentes individuais ou como unidades de manutenção montadas, para preparação de ar comprimido centralizado ou descentralizado, em versões compactas ou ampliadas, para uso em temperaturas altas ou reduzidas. Esta linha oferece uma tecnologia de preparação de ar comprimido completa e personalizável. Inclui uma opção para combinar todos os componentes da série para alcançar a função desejada, permitindo ajustá-los de forma precisa a fim de atender aos requisitos da aplicação.



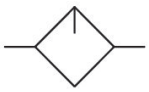

Dados técnicos

Setor	Indústria
Componentes	Lubrificador
Recipiente	reservatório de metal 1,5 l com óculo de inspeção
Conexão de ar comprimido	G 1/2
Fluxo nominal Qn	4700 l/min
Local de montagem	vertical
Pressão de operação mín.	0.5 bar
Pressão de operação máx	16 bar
Temperatura ambiente mín.	-10 °C
Temperatura ambiente máx.	60 °C
Fluido	Ar comprimido Gases neutros
Modo de preenchimento	enchimento manual de óleo
Volume de recipiente lubrificador	1500 cm³
Indicador de nível elétrico	com consulta interna
visor	com visor
Dosagem de óleo com 1000 l/min	10-20 gota
Função	Microlubrificador de neblina
Função	bloqueável

Material

Material de caixa	Zinco moldado a pressão
Material placa dianteira	Plástico acrilonitrila-butadieno-estirol
Material de vedações	Borracha de acrilonitrila butadieno
Material recipiente	Zinco moldado a pressão
N° de material	R412007659

Informações técnicas

O ponto de condensação de pressão deve ser pelo menos 15 °C abaixo da temperatura ambiente e do fluido e um máximo de 3 °C .

Somente aprox. 10% da quantidade de gostas ajustada chega ao sistema de pressão.

Não é possível encher com óleo durante o funcionamento.

Observe o seguinte: os recipientes em policarbonato são suscetíveis a solventes, consulte as informações complementares em "Informações ao Cliente".

A alteração da direção do fluxo de passagem (da alimentação de ar à esquerda para a alimentação de ar à direita) é feita por uma montagem girada 180º no eixo vertical. Mais informações podem ser obtidas no manual de operação.

Fluxo nominal Qn com pressão secundária p2 = 6 bar e Δp = 1 bar

Fig. 3

Dimensões

Microlubrificador de neblina, Série NL4-LBM

R412007659

recipiente de metal

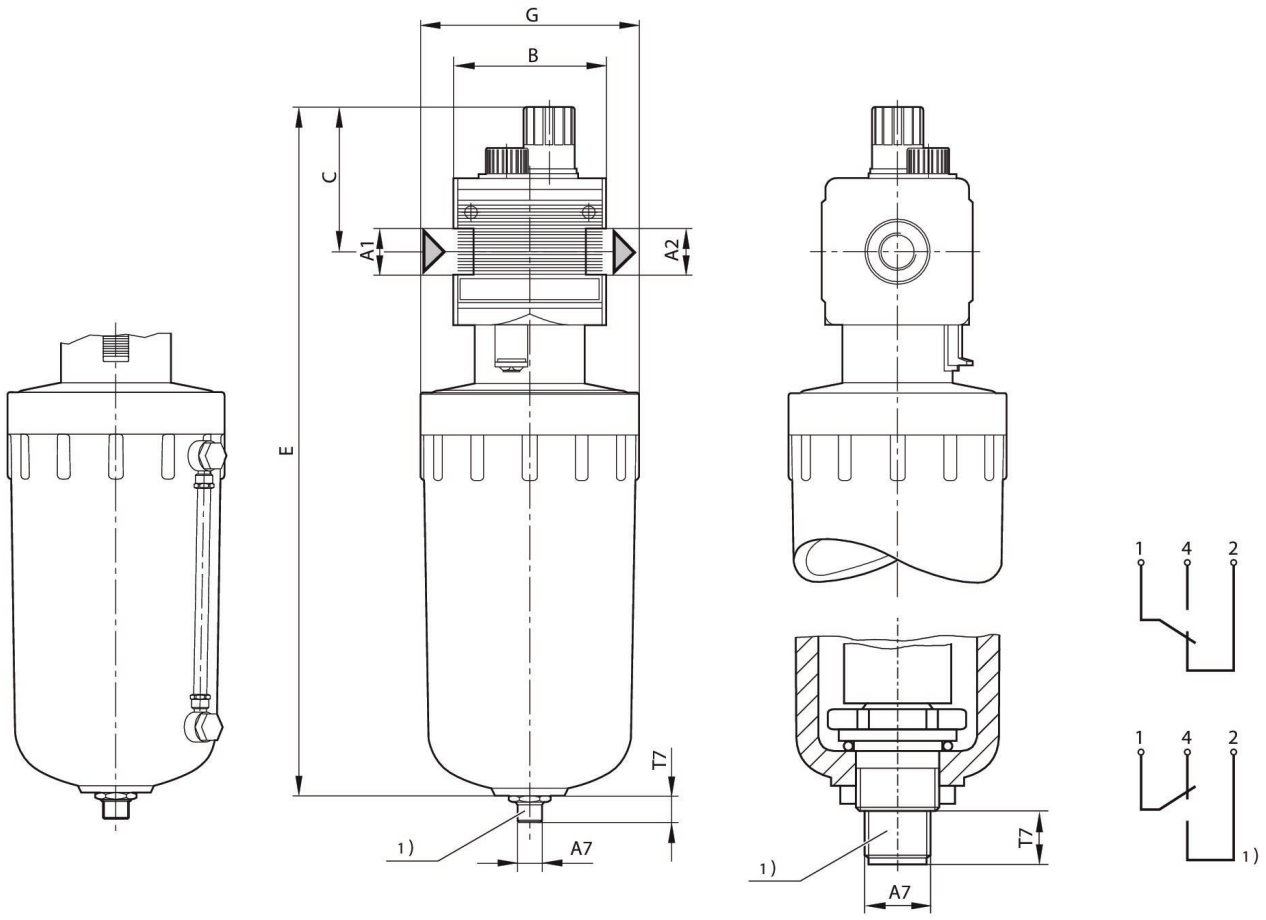

A1 = entrada A2 = saída
1) mostrador de nível elétrico – conexão: 4 pinos, M12x1 – carga de contato: 50 V AC / 0,5A / 5W – modelo: 1 contato comutador (contato de trabalho/ contato de repouso) com nível mínimo de fluido
Encomendar o conector de encaixe de válvula (M12x1) em separado

Dimensões em mm

N° de material	A1		A2	A7	B ±5	C ±5	E	G ±5	T7
R412007658	G 1/2	1 L	G 1/2	M12x1	69.6	66	315	Ø 100	12
R412007659	G 1/2	1,5 L	G 1/2	M12x1	69.6	66	415	Ø 100	12

Microlubrificador de neblina, Série NL4-LBM

2024-04-24

R412007659

Dimensões

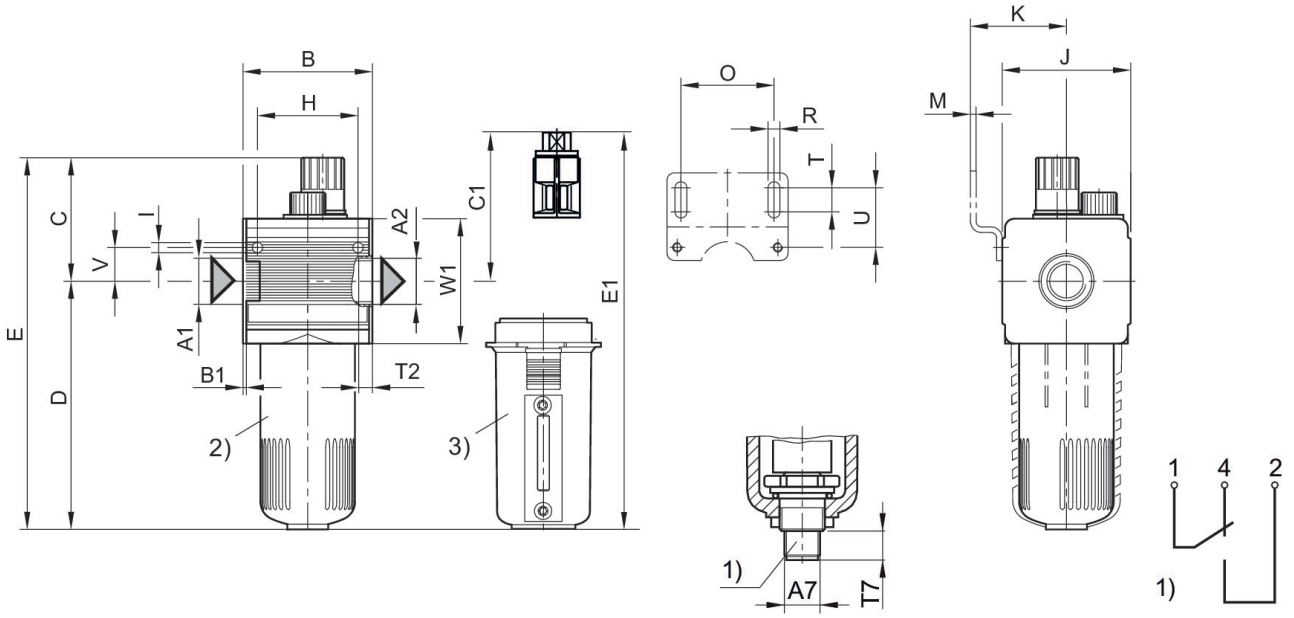

A1 = entrada A2 = saída
1) mostrador de nível elétrico – conexão: 4 pinos, M12x1 – carga de contato: 50 V AC / 0,5A / 5W – modelo: 1 contato comutador (contato de trabalho/ contato de repouso) com nível mínimo de fluido
Encomendar o conector de encaixe de válvula (M12x1) em separado
2) Recipiente padrão PC
3) Recipiente de metal com indicação de nível

Dimensões em mm

N° de material	A1	A2	A7	B	B1	C	C1	D	E
R412007654	G 1/2	G 1/2	M12x1	69.5	1.8	65	-	132	197
R412007655	G 1/2	G 1/2	M12x1	69.5	1.8	65	81	132	197
R412007657	G 1/2	G 1/2	M12x1	69.5	1.8	65	-	132	197

N° de material	E1	H	I	J	K	M	O	P	R
R412007654	-	54	5.5	67	54.5	3	50	20	6.4
R412007655	212	54	5.5	67	54.5	3	50	20	6.4
R412007657	-	54	5.5	67	54.5	3	50	20	6.4

N° de material	S	T	T2	T7	U	V	W1
R412007654	10	13	13	12	33	18	67
R412007655	10	13	13	12	33	18	67
R412007657	10	13	13	12	33	18	67

Característica de fluxo, p2 = 0,05 - 7 bar

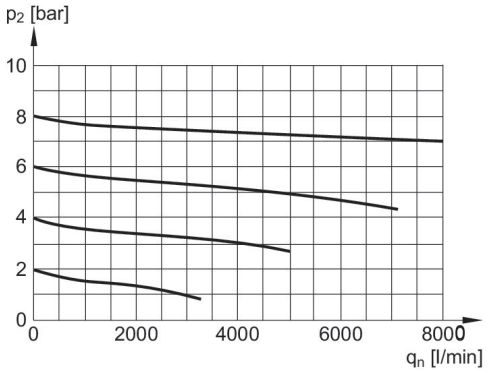

p2 = pressão secundária qn = fluxo nominal

diagrama de fluxo mínimo (fluxo necessário para o funcionamento do lubrificador)

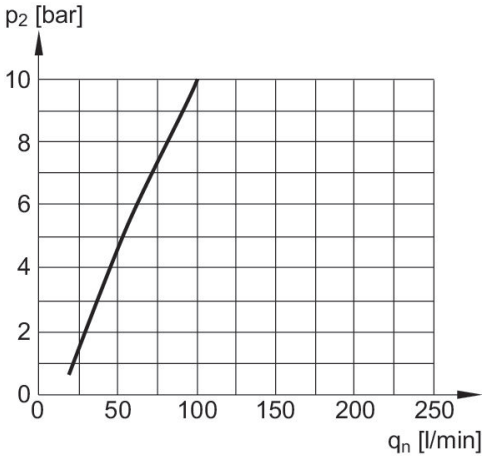

p2 = pressão secundária qnmin. = fluxo nominal mín.