Micro-lubrificateur à brouillard, Série NL4-LBM

2024-04-24

R412007659

Unités de traitement de l’air AVENTICS série NL4

Les unités de maintenance série NL sont adaptées à tous les domaines : en tant que composants individuels ou en ensembles montés, pour un traitement centralisé ou décentralisé de l’air comprimé, dans des versions compactes ou puissantes, pour un usage à des températures élevées ou basses. Cette gamme propose une technologie complète et personnalisable de traitement de l’air comprimé. Elle comprend une option permettant de combiner tous les composants de la série afin de réaliser la fonction souhaitée, ce qui permet d’adapter les composants avec précision aux exigences de chaque application.



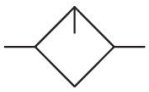

Données techniques

Secteur	Industrie
Composants	Lubrificateur
Réservoir	Cuve métal 1,5 l avec voyant
Raccordement de l'air comprimé	G 1/2
Débit nominal Qn	4700 l/min
Position de montage	Vertical
Pression de service min.	0.5 bar
Pression de service maxi	16 bar
Température ambiante min.	-10 °C
Température ambiante max.	60 °C
Fluide	Air comprimé Gaz neutres
Type de mise en pression	Remplissage manuel de l'huile
Volume de cuve à lubrificateur	1500 cm³
Indicateur de niveau électrique	Avec détection interne
Fenêtre	avec fenêtre
Dosage d'huile pour 1000 l/min	10-20 gouttes
Fonction	Micro-lubrificateur à brouillard
Fonction	montage en batterie possible

Matériau

Matériau boîtiers	Zinc coulé sous pression
Matériau plaque frontale	Plastique acrylonitrile-styrène-butadiène
Matériau joints	Caoutchouc nitrile (NBR)
Matériau réservoir	Zinc coulé sous pression
Référence	R412007659

Informations techniques

Le point de rosée sous pression doit se situer à au moins 15 °C sous la température ambiante et la température du fluide et peut atteindre max. 3 °C .

Env. 10 % seulement du nombre de gouttes réglé parvient dans le système pneumatique.

Remplissage de l’huile pendant le fonctionnement impossible.

A noter : les cuves en polycarbonate sont sensibles aux solvants , vous trouverez des informations complémentaires sur "Informations client".

La modification du sens de débit (d’une alimentation en air comprimé à gauche à une alimentation en air comprimé à droite) s’effectue en tournant le composant de 180° sur l’axe vertical. Pour de plus amples détails, veuillez consulter la notice d’instruction.

Débit nominal Qn avec pression secondaire p2 = 6 bar et Δp = 1 bar

Fig. 3

Dimensions

Micro-lubrificateur à brouillard, Série NL4-LBM

R412007659

Cuve en métal

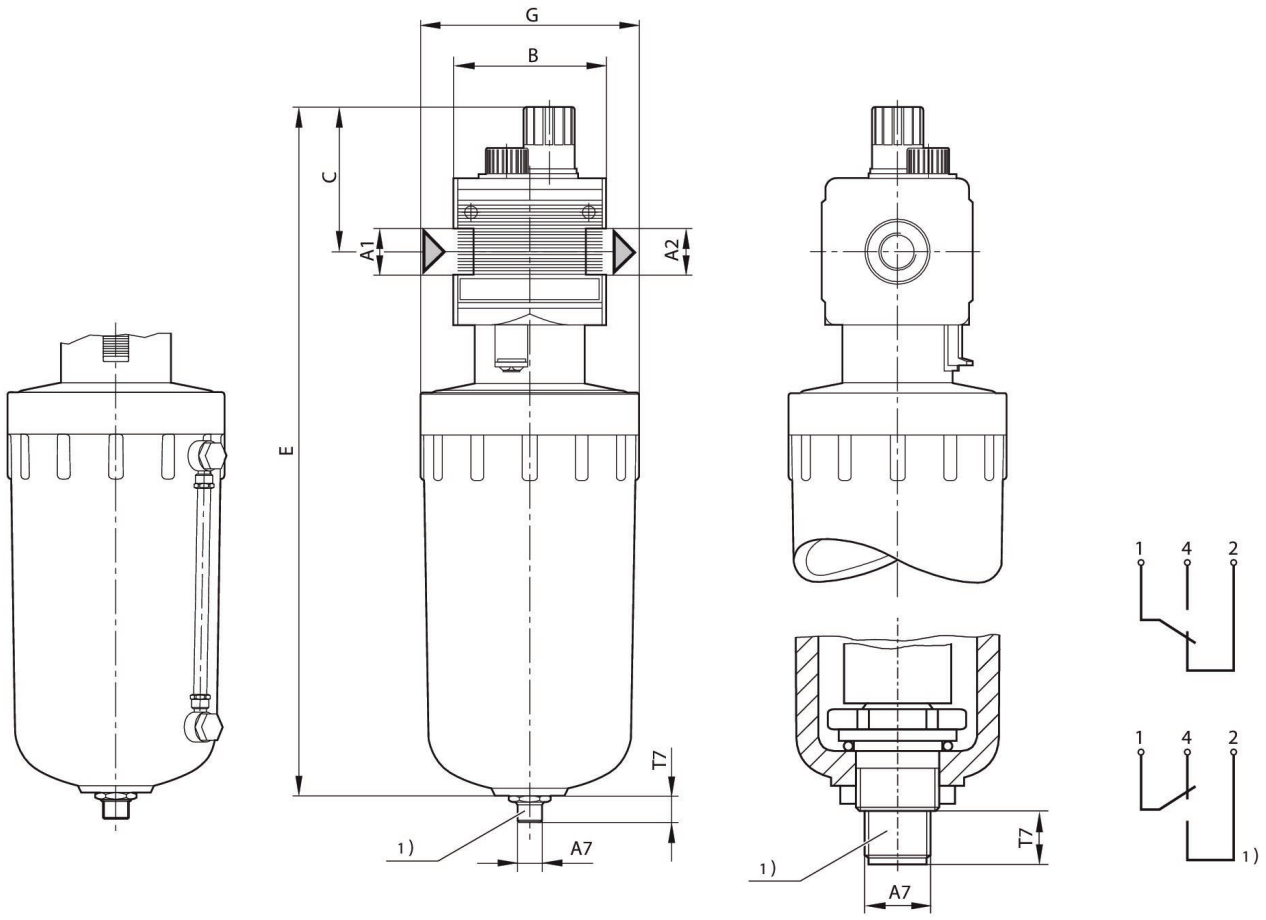

A1 = entrée A2 = sortie
1) Indicateur électrique de niveau – Raccordement : à 4 pôles, M12x1 – Charge de contact : 50 V CA / 0,5A / 5W – Type de construction : 1 inverseur (ouvert/fermé) pour un niveau de liquide mini
Commander le connecteur de distributeur (M12x1) séparément

Dimensions en mm

Référence	A1		A2	A7	B ±5	C ±5	E	G ±5	T7
R412007658	G 1/2	1 L	G 1/2	M12x1	69.6	66	315	Ø 100	12
R412007659	G 1/2	1,5 L	G 1/2	M12x1	69.6	66	415	Ø 100	12

Micro-lubrificateur à brouillard, Série NL4-LBM

2024-04-24

R412007659

Dimensions

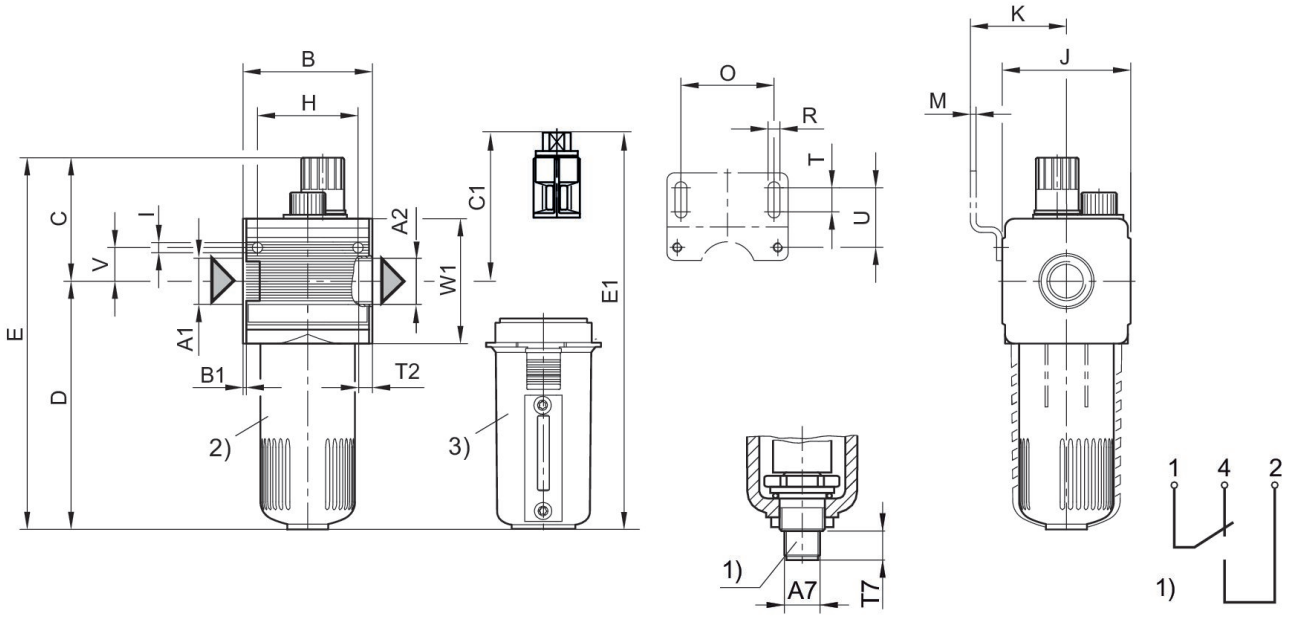

A1 = entrée A2 = sortie
1) Indicateur électrique de niveau – Raccordement : à 4 pôles, M12x1 – Charge de contact : 50 V CA / 0,5A / 5W – Type de construction : 1 inverseur (ouvert/fermé) pour un niveau de liquide mini
Commander le connecteur de distributeur (M12x1) séparément
2) Cuve PC
3) Cuve en métal avec indicateur de niveau

Dimensions en mm

Référence	A1	A2	A7	B	B1	C	C1	D	E
R412007654	G 1/2	G 1/2	M12x1	69.5	1.8	65	-	132	197
R412007655	G 1/2	G 1/2	M12x1	69.5	1.8	65	81	132	197
R412007657	G 1/2	G 1/2	M12x1	69.5	1.8	65	-	132	197

Référence	E1	H	I	J	K	M	O	P	R
R412007654	-	54	5.5	67	54.5	3	50	20	6.4
R412007655	212	54	5.5	67	54.5	3	50	20	6.4
R412007657	-	54	5.5	67	54.5	3	50	20	6.4

Référence	S	T	T2	T7	U	V	W1
R412007654	10	13	13	12	33	18	67
R412007655	10	13	13	12	33	18	67
R412007657	10	13	13	12	33	18	67

Caractéristiques de débit, p2 = 0,05 - 7 bar

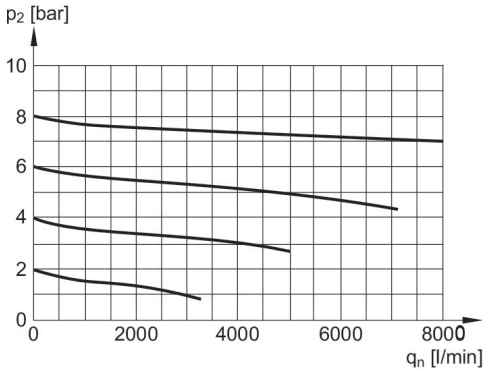

p2 = pression secondaire qn = débit nominal

Diagramme de débit minimum (débit nécessaire au fonctionnement du lubrificateur)

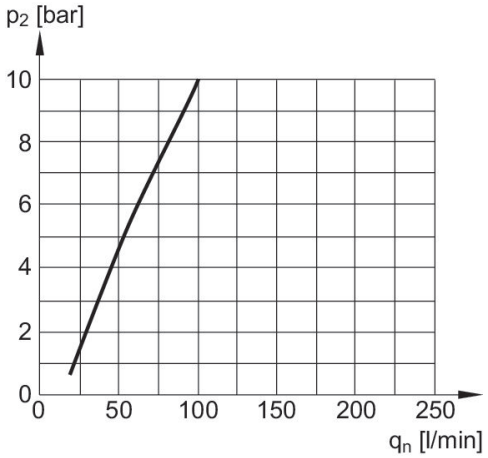

p2 = pression secondaire qnmini = débit nominal mini