Micro-Nebelöler, Serie NL4-LBM

2024-04-24

R412007659

AVENTICS Serie NL4-Einheiten zur Druckluftaufbereitung

Die Wartungseinheiten der AVENTICS Serie NL sind für alle Bereiche geeignet: als Einzelkomponenten oder als montierte Wartungseinheiten, für zentrale oder dezentrale Druckluftaufbereitung, in kompakten oder leistungsstarken Ausführungen sowie für den Einsatz bei hohen oder niedrigen Temperaturen. Diese Produktlinie bietet eine komplette, konfigurierbare Technik der Druckluftaufbereitung. Dazu gehört die Option, alle Komponenten der Serie miteinander kombinieren zu können, um die gewünschte Funktion zu erzielen. Dies ermöglicht die präzise Einstellung der Komponenten auf die Anforderungen der Applikation.



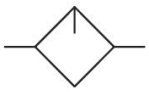

Technische Daten

Branche	Industrie
Bestandteile	Öler
Behälter	Behälter Metall 1,5 l mit Schauglas
Druckluftanschluss	G 1/2
Nenndurchfluss Qn	4700 l/min
Einbaulage	senkrecht
Betriebsdruck min.	0.5 bar
Betriebsdruck max.	16 bar
Umgebungstemperatur min.	-10 °C
Umgebungstemperatur max.	60 °C
Medium	Druckluft neutrale Gase
Befüllungsart	manuelle Ölbefüllung
Behältervolumen Öler	1500 cm³
elektrische Niveauanzeige	mit interner Abfrage
Schauglas	mit Schauglas
Öldosierung bei 1000 l/min	10-20 Tropfen
Funktion	Micro-Nebelöler
Funktion	verblockbar

Werkstoff

Werkstoff Gehäuse	Zink-Druckguss
Werkstoff Frontplatte	Acrylnitril-Butadien-Styrol
Werkstoff Dichtungen	Acrylnitril-Butadien-Kautschuk
Werkstoff Behälter	Zink-Druckguss
Materialnummer	R412007659

Technische Informationen

Der Drucktaupunkt muss mindestens 15 °C unter der Umgebungs- und Mediumstemperatur liegen und darf max. 3 °C betragen.

Nur ca. 10% der eingestellten Tropfmenge gelangt in das Druckluftsystem.

Ölbefüllung im laufenden Betrieb nicht möglich.

Bitte beachten: Behälter aus Polycarbonat sind anfällig gegenüber Lösungsmitteln, ergänzende Hinweise finden Sie unter "Kundeninformationen".

Die Änderung der Durchflussrichtung (von Lufteinspeisung links auf Lufteinspeisung rechts) erfolgt durch einen um 180° in der vertikalen Achse gedrehten Einbau. Weitere Details entnehmen Sie bitte der Betriebsanleitung.

Nenndurchfluss Qn bei Sekundärdruck p2 = 6 bar und Δp = 1 bar

Fig. 3
Abmessungen

Micro-Nebelöler, Serie NL4-LBM

R412007659

Metallbehälter

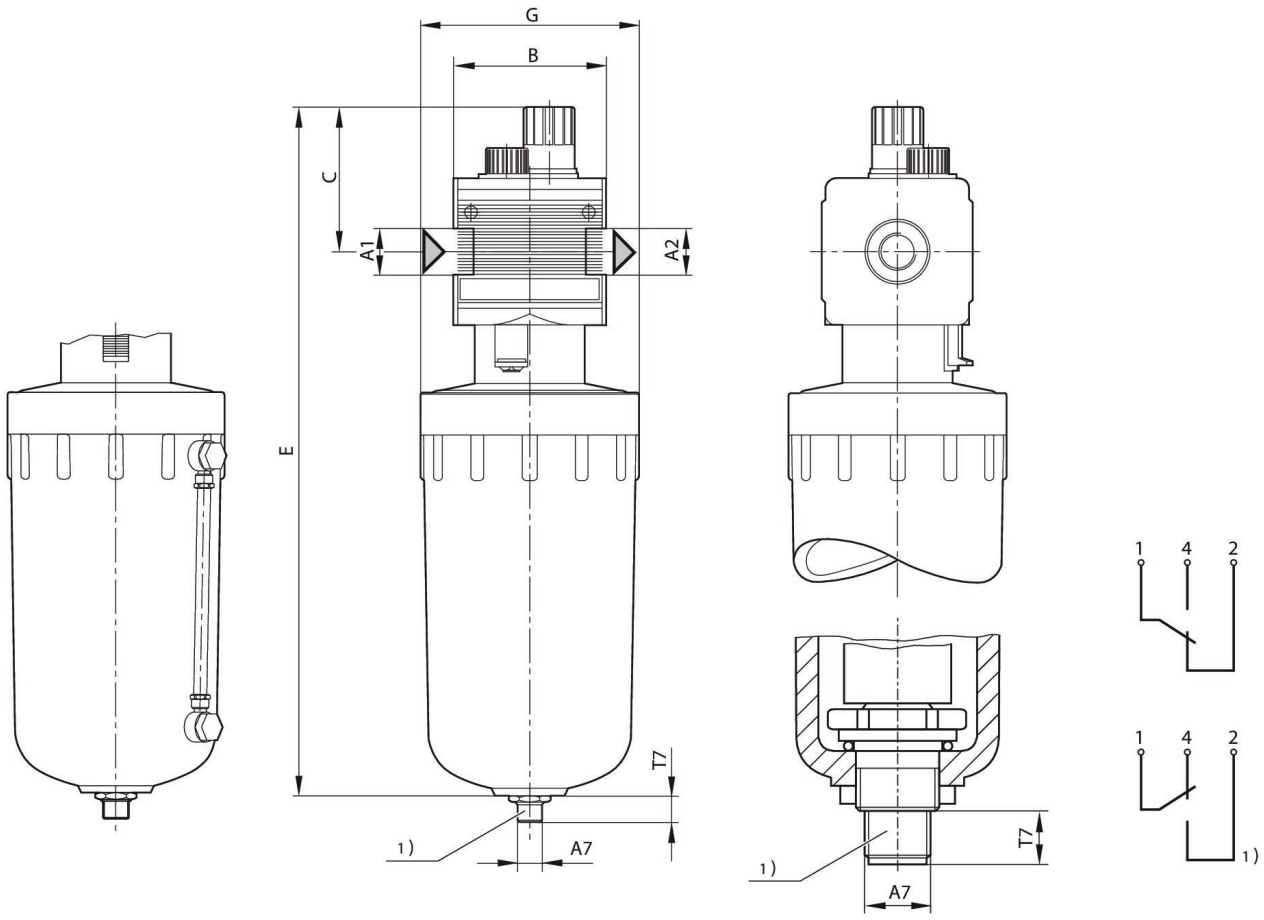

A1 = Eingang A2 = Ausgang
1) Elektrische Niveauanzeige – Anschluss: 4-polig, M12x1 – Kontaktbelastung: 50 V AC / 0,5A / 5W – Bauart: 1 Wechsler (Schließer/Öffner) bei min. Flüssigkeitsstand
Ventilsteckverbinder (M12x1) gesondert bestellen

Abmessungen in mm

Material-nummer	A1		A2	A7	B ±5	C ±5	E	G ±5	T7
R412007658	G 1/2	1 L	G 1/2	M12x1	69.6	66	315	Ø 100	12
R412007659	G 1/2	1,5 L	G 1/2	M12x1	69.6	66	415	Ø 100	12

Micro-Nebelöler, Serie NL4-LBM

2024-04-24

R412007659

Abmessungen

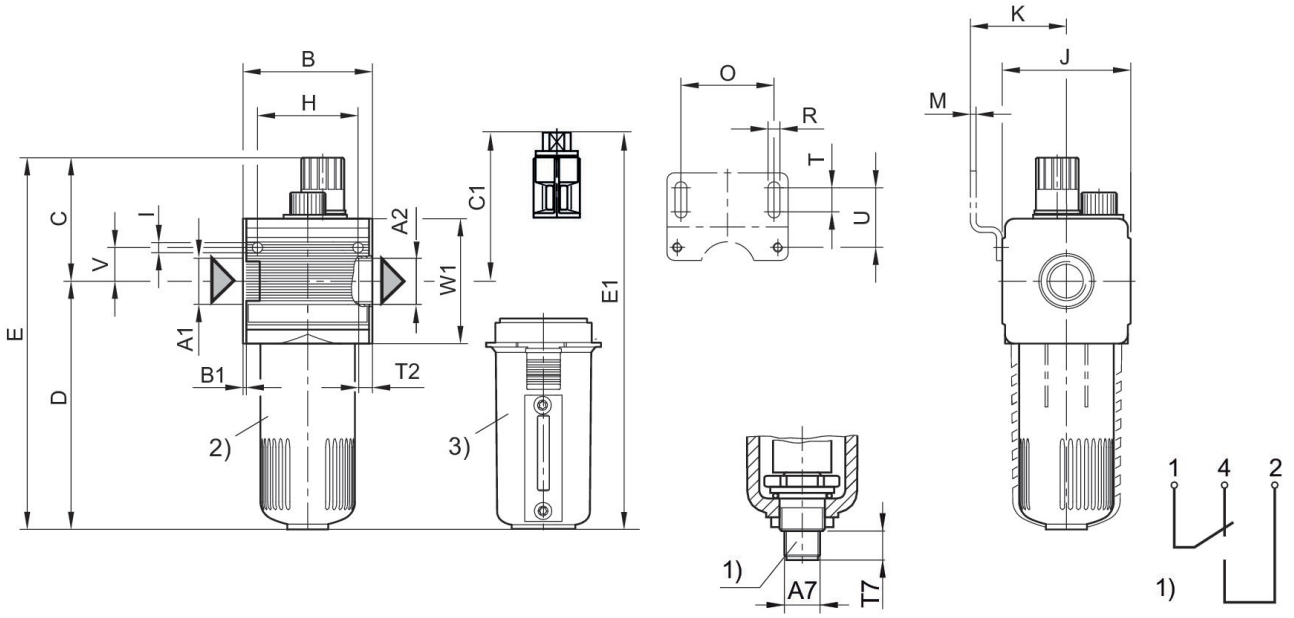

A1 = Eingang A2 = Ausgang
1) Elektrische Niveauanzeige – Anschluss: 4-polig, M12x1 – Kontaktbelastung: 50 V AC / 0,5A / 5W – Bauart: 1 Wechsler (Schließer/Öffner) bei min. Flüssigkeitsstand
Ventilsteckverbinder (M12x1) gesondert bestellen
2) PC-Behälter
3) Metallbehälter mit Sichtanzeige

Abmessungen in mm

Material-nummer	A1	A2	A7	B	B1	C	C1	D	E
R412007654	G 1/2	G 1/2	M12x1	69.5	1.8	65	-	132	197
R412007655	G 1/2	G 1/2	M12x1	69.5	1.8	65	81	132	197
R412007657	G 1/2	G 1/2	M12x1	69.5	1.8	65	-	132	197

Material-nummer	E1	H	I	J	K	M	O	P	R
R412007654	-	54	5.5	67	54.5	3	50	20	6.4
R412007655	212	54	5.5	67	54.5	3	50	20	6.4
R412007657	-	54	5.5	67	54.5	3	50	20	6.4

Material-nummer	S	T	T2	T7	U	V	W1
R412007654	10	13	13	12	33	18	67
R412007655	10	13	13	12	33	18	67
R412007657	10	13	13	12	33	18	67

Durchflusscharakteristik, p2 = 0,05 - 7 bar

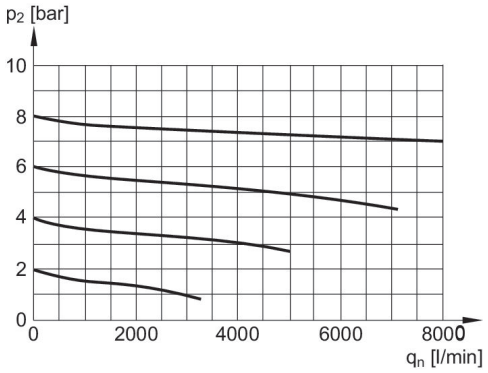

p2 = Sekundärdruck qn = Nenndurchfluss

Mindestdurchfluss-Diagramm (Für die Funktion des Ölers erforderlicher Durchfluss)

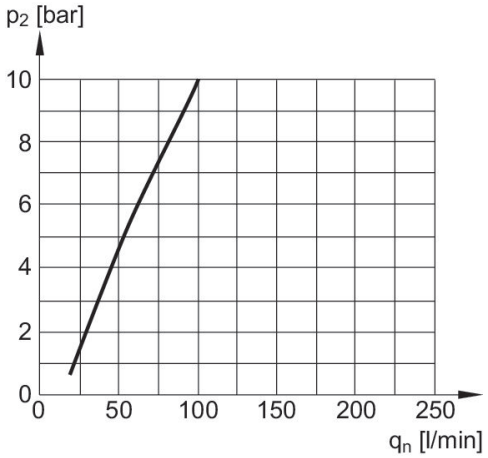

p2 = Sekundärdruck qnmin. = Min. Nenndurchfluss