Válvula de cierre 3/2 de accionamiento mecánico, Serie AS3-BAV

R412007261

Serie AS3

La serie AS3 de AVENTICS cuenta con unidades de mantenimiento modulares y versátiles para aplicaciones universales. Esta serie ofrece dimensiones compactas, es altamente eficiente, ligera y fácil de usar. La serie AS de AVENTICS garantiza fiabilidad, seguridad y eficiencia, con montaje y mantenimiento muy simples.



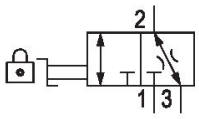

Datos técnicos

Sector	Industria
Accionamiento	mecánico
Caudal nominal Qn	11000 l/min
Conexión de aire comprimido	G 1/2
Presión de funcionamiento mín.	0 bar
Presión de funcionamiento máx.	16 bar
Elemento de accionamiento	manilla
Principio de obturación	hermetizante metálico
Tipo	llave de bola
Componentes	Válvula de cierre
Tipo de cierre	bloqueable
Tipo de cierre	para cierre con candado
bloqueable	bloqueable
Temperatura ambiente mín.	-10 °C
Temperatura ambiente máx.	50 °C
Fluido	Aire comprimido Gases neutros
Tamaño de partículas máx.	25 µm
conexión de aire comprimido escape	G 1/2
Caudal nominal Qn 1 a la 2	11000 l/min

Válvula de cierre 3/2 de accionamiento mecánico, Serie AS3-BAV

R412007261

~~Caudal nominal Qn 2 a la 3~~	~~130 l/min~~
Peso	0.446 kg
Material carcasa	Poliamida
Material juntas	politetrafluoretileno
Material placa de bloqueo	Zinc fundido a presión
Material de la tapa frontal	Acrilonitrilo butadieno estireno
Material casquillo roscado	Zinc fundido a presión
Material placa de bloqueo	Zinc fundido a presión
Material elemento de accionamiento	Polioximetileno
N° de material	R412007261

Información técnica

El punto de condensación de presión se debe situar como mínimo 15 °C por debajo de la temperatura ambiental y del medio, y debe ser como máx. de 3 °C .

Caudal nominal Qn con presión secundaria p2 = 6 bar y Δp = 1 bar

El cambio de la dirección de flujo (desde la alimentación de aire a la izquierda a la alimentación de aire a la derecha) se realiza girando la posición de montaje 180° en el eje vertical. Encontrará más detalles en las instrucciones de servicio.

El producto suministrado puede diferir de la ilustración.

Válvula de cierre 3/2 de accionamiento mecánico, Serie AS3-BAV

R412007261

Dimensiones en mm (inch)

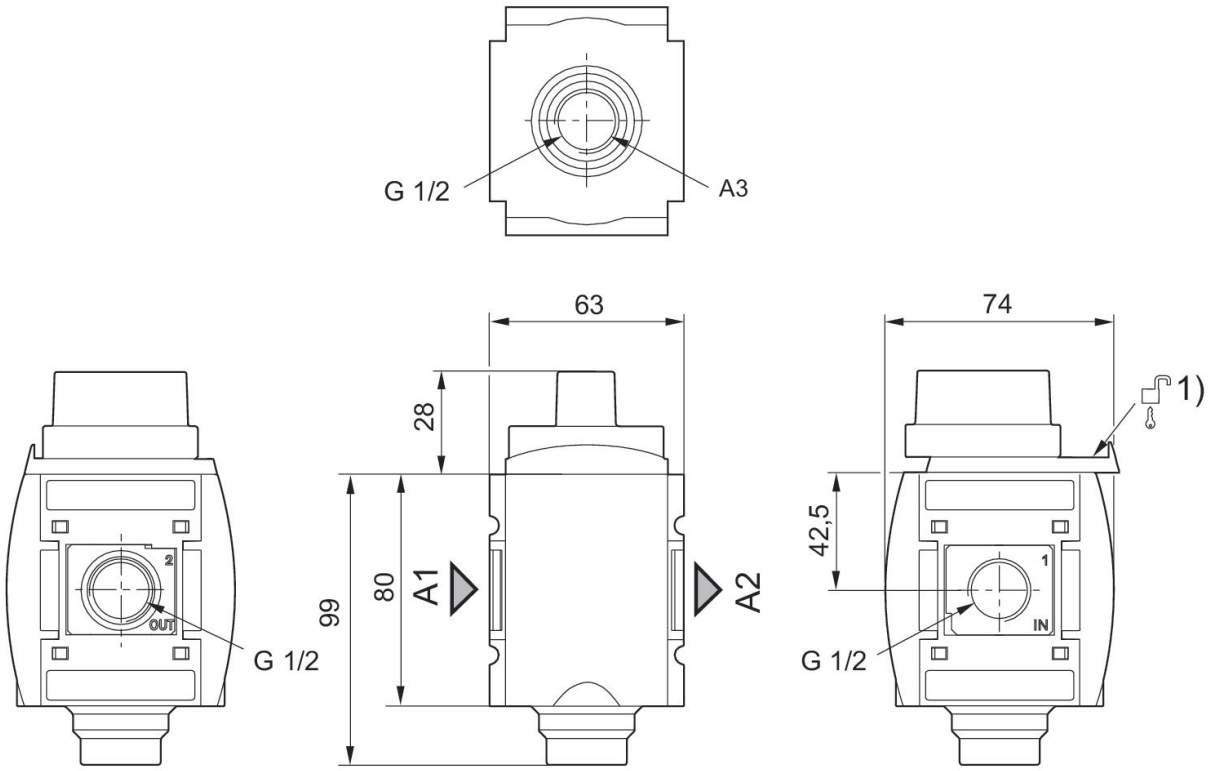

A1 = entrada
A2 = salida
A3 = conexión de aire de escape
1) Posibilidad de fijación para cierres con candado, estribo máx. Ø 8

Característica de caudal, p2 = 0,05 - 7 bar

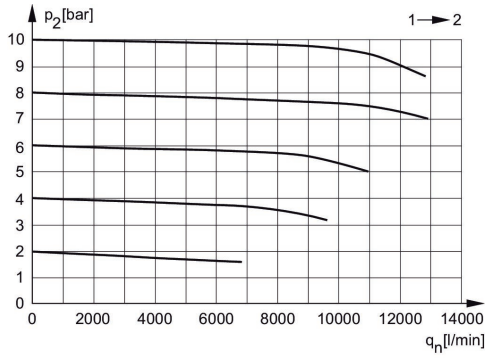

p2 = Presión secundaria
qn = Caudal nominal

escape de retroceso

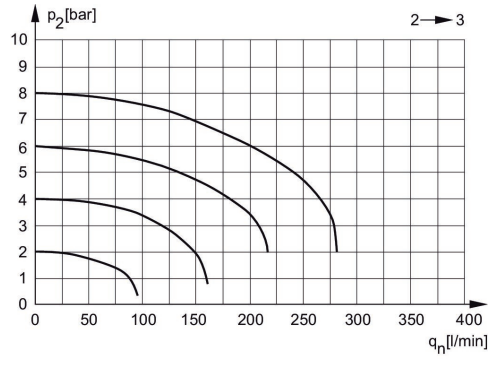

p2 = Presión secundaria
qn = Caudal nominal

Válvula de cierre 3/2 de accionamiento mecánico, Serie AS3-BAV

R412007261

Vista general de accesorios

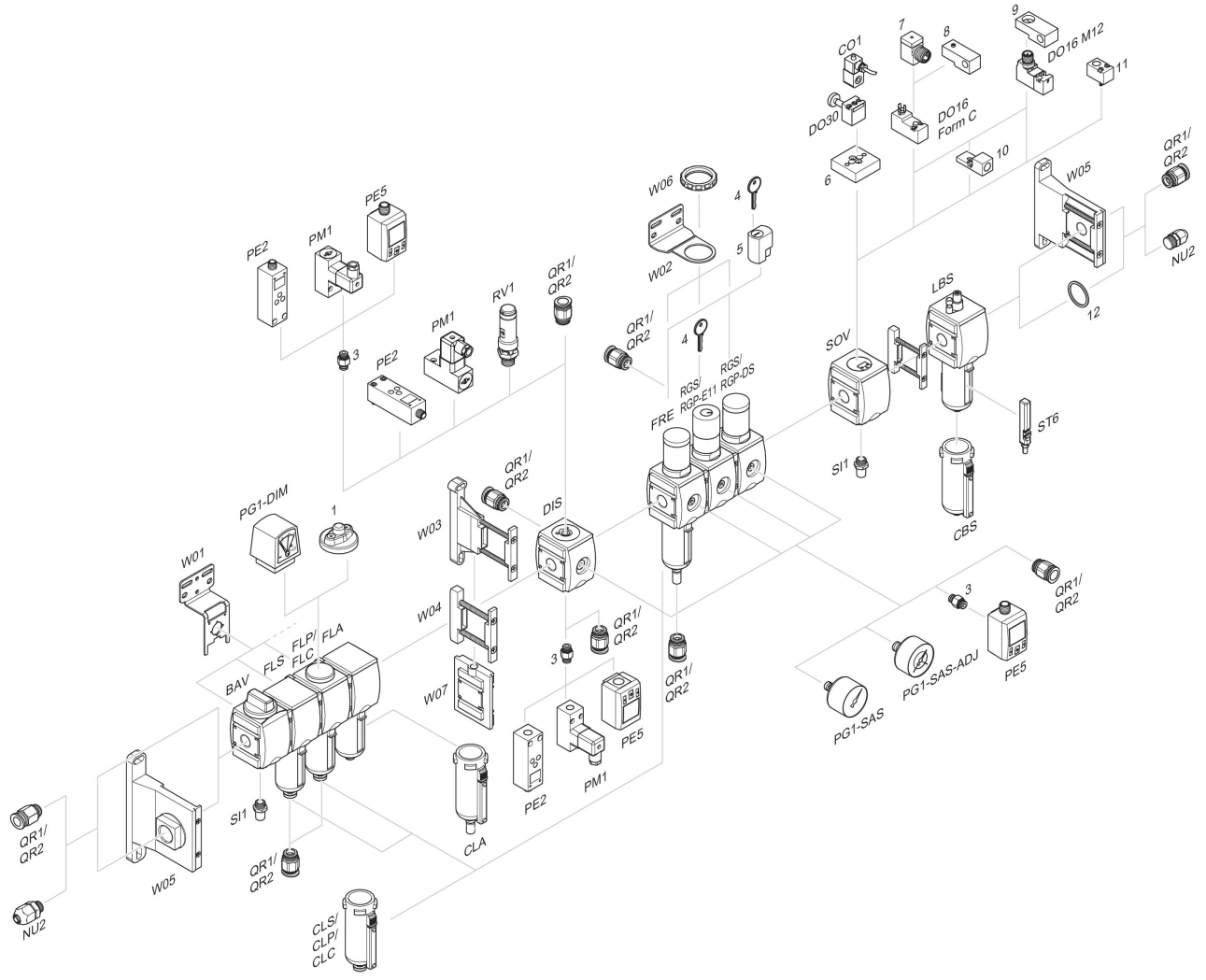

1 = Indicador de suciedad 3 = Boquilla doble 4 = Llave para cierre E11 5 = cerradura empotrable 6 = Placa adaptadora DO30 7 = Adaptador, Serie CON-VP 8 = Ayuda de montaje DO16, forma C 9 = Ayuda de montaje DO16, M12 10 = Adaptador, aire de pilotaje externo 11 = Adaptador acción neumática 12 = Anillo obturador