Válvula de fechamento 3/2, acionamento mecânico, Série AS3-BAV

R412007261

Série AS3

A série AS3 da AVENTICS é uma unidade de manutenção modular e versátil para aplicação universal. Esta série tem dimensões compactas e alta eficiência, além de ser leve e fácil de usar. A série AS da AVENTICS garante confiabilidade, segurança e eficiência com montagem e manutenção simplificadas.



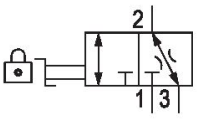

Dados técnicos

Setor	Indústria
acionamento	mecânico
Fluxo nominal Qn	11000 l/min
Conexão de ar comprimido	G 1/2
Pressão de operação mín.	0 bar
Pressão de operação máx	16 bar
Elemento de acionamento	manípulo
Princípio de estanquidade	vedação metálica
Modelo	válvula esférica
Componentes	Válvula de fechamento
Tipo de peça obturadora	com trava
Tipo de peça obturadora	para fechaduras
bloqueável	bloqueável
Temperatura ambiente mín.	-10 °C
Temperatura ambiente máx.	50 °C
Fluido	Ar comprimido Gases neutros
Tamanho máx. da partícula	25 µm
Saída de ar da conexão de ar comprimido	G 1/2
Fluxo nominal Qn 1 para 2	11000 l/min

Válvula de fechamento 3/2, acionamento mecânico, Série AS3-BAV

R412007261

~~Fluxo nominal Qn 2 para 3~~	~~130 l/min~~
Peso	0.446 kg
Material de caixa	Poliamida
Material de vedações	politetrafluoretileno
Material placa de trava	Zinco moldado a pressão
Material da tampa frontal	Plástico acrilonitrila-butadieno-estirol
Material bucha rosqueada	Zinco moldado a pressão
Material placa de trava	Zinco moldado a pressão
Material elemento de acionamento	Polioximetileno
N° de material	R412007261

Informações técnicas

O ponto de condensação de pressão deve ser pelo menos 15 °C abaixo da temperatura ambiente e do fluido e um máximo de 3 °C .

Fluxo nominal Qn com pressão secundária p2 = 6 bar e Δp = 1 bar

A alteração da direção do fluxo de passagem (da alimentação de ar à esquerda para a alimentação de ar à direita) é feita por uma montagem girada 180º no eixo vertical. Mais informações podem ser obtidas no manual de operação.

O produto fornecido pode ser diferente da ilustração.

Válvula de fechamento 3/2, acionamento mecânico, Série AS3-BAV

R412007261

Dimensões em mm (inch)

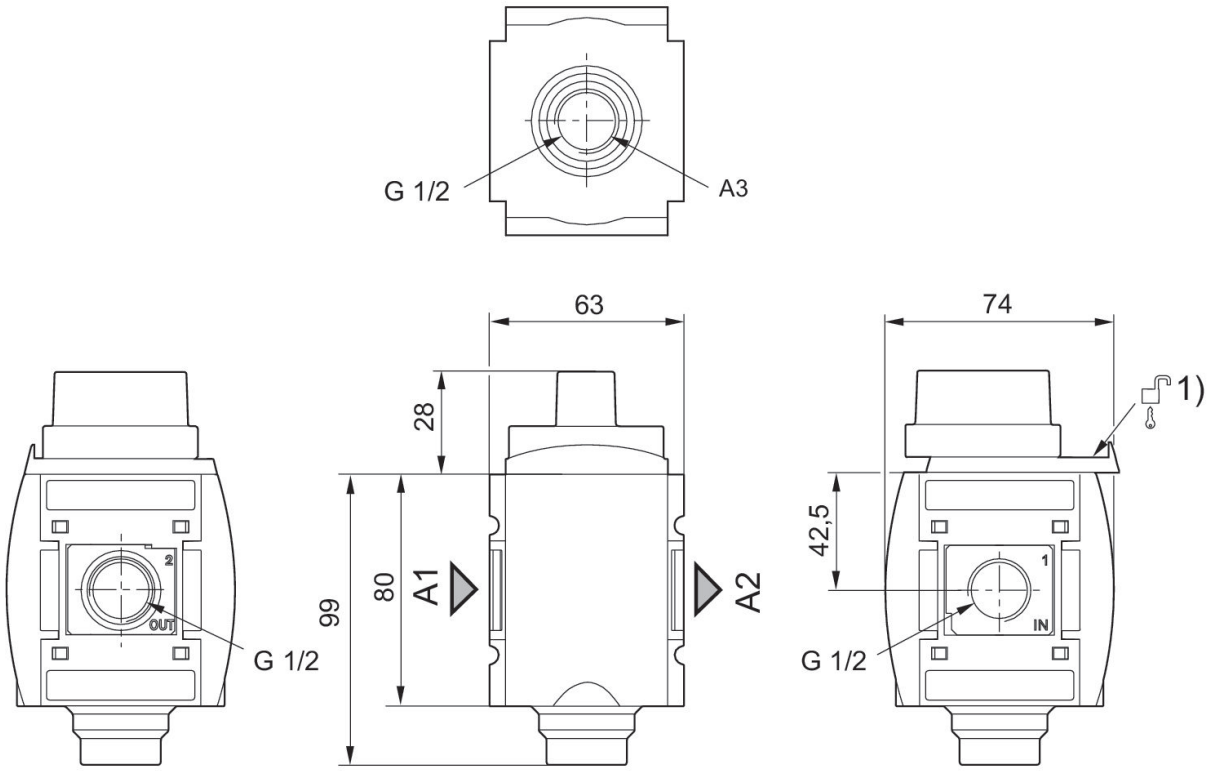

A1 = entrada
A2 = saída
A3 = conexão para exaustão de ar
1) Possibilidade de fixação para cadeados, arco máx. Ø 8

Característica de fluxo, p2 = 0,05 - 7 bar

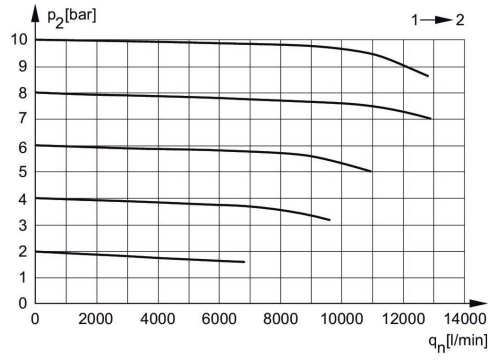

p2 = Pressão secundária
qn = Fluxo nominal

escape de retorno

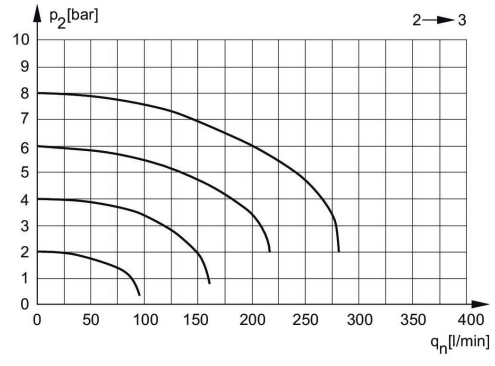

p2 = Pressão secundária
qn = Fluxo nominal

Válvula de fechamento 3/2, acionamento mecânico, Série AS3-BAV

R412007261

Visão geral de acessórios

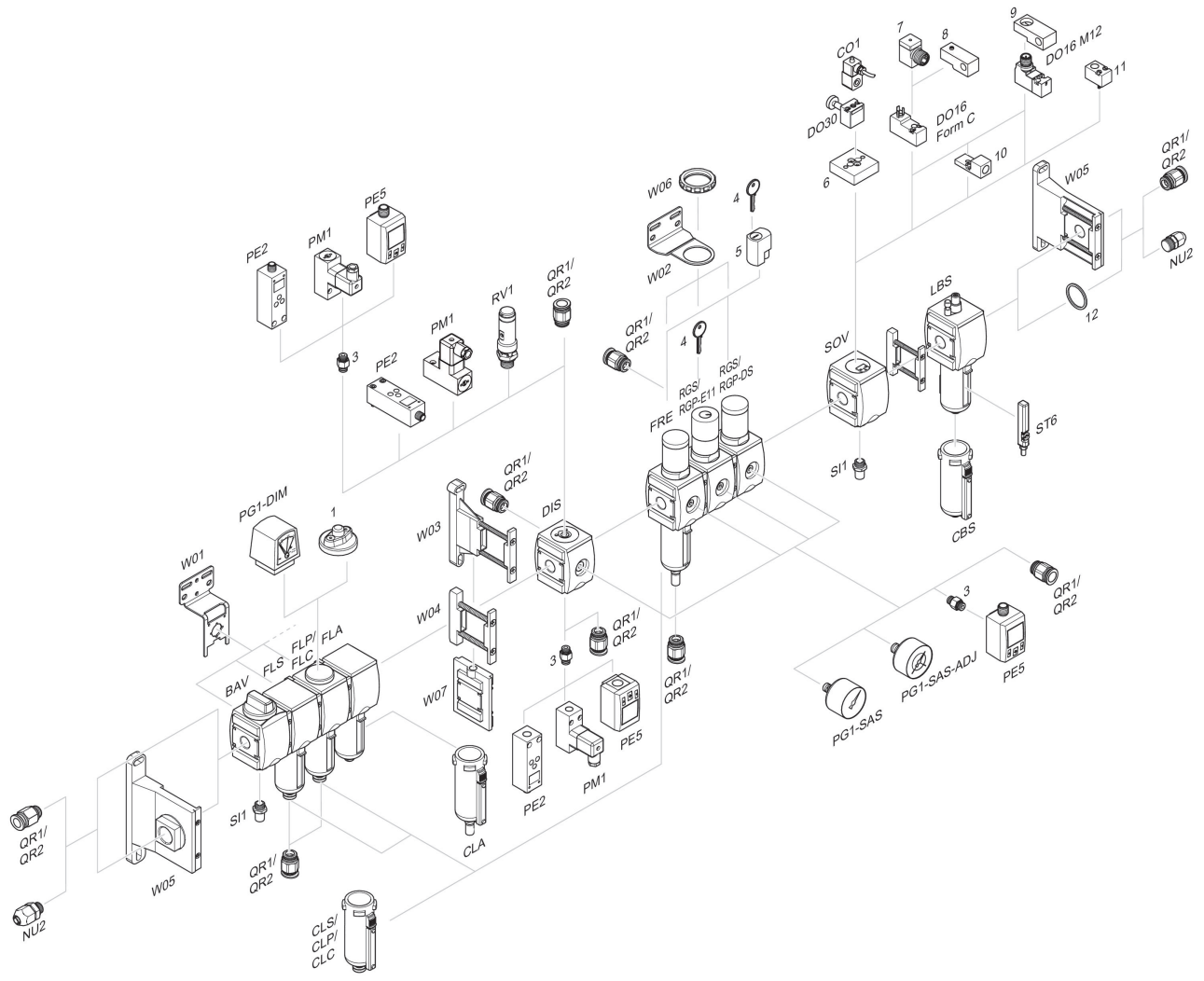

1 = Indicador de sujeira 3 = Niple duplo 4 = Chave para fechamento E11 5 = fechadura de embutir 6 = Placa adaptadora DO30 7 = Adaptador, Série CON-VP 8 = Auxiliar de montagem DO16, formato C 9 = Auxiliar de montagem DO16, M12 10 = Adaptador de ar de comando externo 11 = Adaptador de acionamento pneumático 12 = Anel de vedação