Vanne d'arrêt 3/2, commande mécanique, Série AS3-BAV

R412007261

Série AS3

Le modèle AVENTICS série AS3 est une unité de maintenance modulaire et polyvalente pour applications universelles. Cette série offre des dimensions compactes, est hautement efficace, légère et conviviale. La série AS d'AVENTICS garantit fiabilité, sécurité et efficacité tout en offrant des efforts de montage et de maintenance réduits.



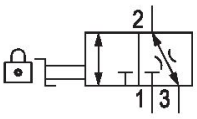

Données techniques

Secteur	Industrie
Commande	mécanique
Débit nominal Qn	11000 l/min
Raccordement de l'air comprimé	G 1/2
Pression de service min.	0 bar
Pression de service maxi	16 bar
Elément de commande	Commutateur rotatif
Principe d'étanchéité	à étanchéité métallique
Type de construction	Boisseau sphérique
Composants	Vanne d'arrêt
Type de fermeture	Verrouillable
Type de fermeture	pour cadenas
montage en batterie possible	montage en batterie possible
Température ambiante min.	-10 °C
Température ambiante max.	50 °C
Fluide	Air comprimé Gaz neutres
Taille de particule max.	25 µm
Raccord d'air comprimé échappement	G 1/2
Débit nominal Qn 1 vers 2	11000 l/min

Vanne d'arrêt 3/2, commande mécanique, Série AS3-BAV

R412007261

~~Débit nominal Qn 2 vers 3~~	~~130 l/min~~
Poids	0.446 kg
Matériau boîtiers	Polyamide
Matériau joints	Polytétrafluoréthylène (PTFE)
Matériau plaque de verrouillage	Zinc coulé sous pression
Matériau couvercle avant	Plastique acrylonitrile-styrène-butadiène
Matériau douille filetée	Zinc coulé sous pression
Matériau plaque de verrouillage	Zinc coulé sous pression
Matériaux élément de commande	Polyoxyméthylène
Référence	R412007261

Informations techniques

Le point de rosée sous pression doit se situer à au moins 15 °C sous la température ambiante et la température du fluide et peut atteindre max. 3 °C .

Débit nominal Qn avec pression secondaire p2 = 6 bar et Δp = 1 bar

La modification du sens de débit (d'une alimentation en air comprimé à gauche à une alimentation en air comprimé à droite) s'effectue en tournant le composant de 180° sur l'axe vertical. Pour de plus amples détails, veuillez consulter la notice d'instruction.

Il se peut que le produit livré diffère de l'illustration.

Vanne d'arrêt 3/2, commande mécanique, Série AS3-BAV

R412007261

Dimensions en mm (inch)

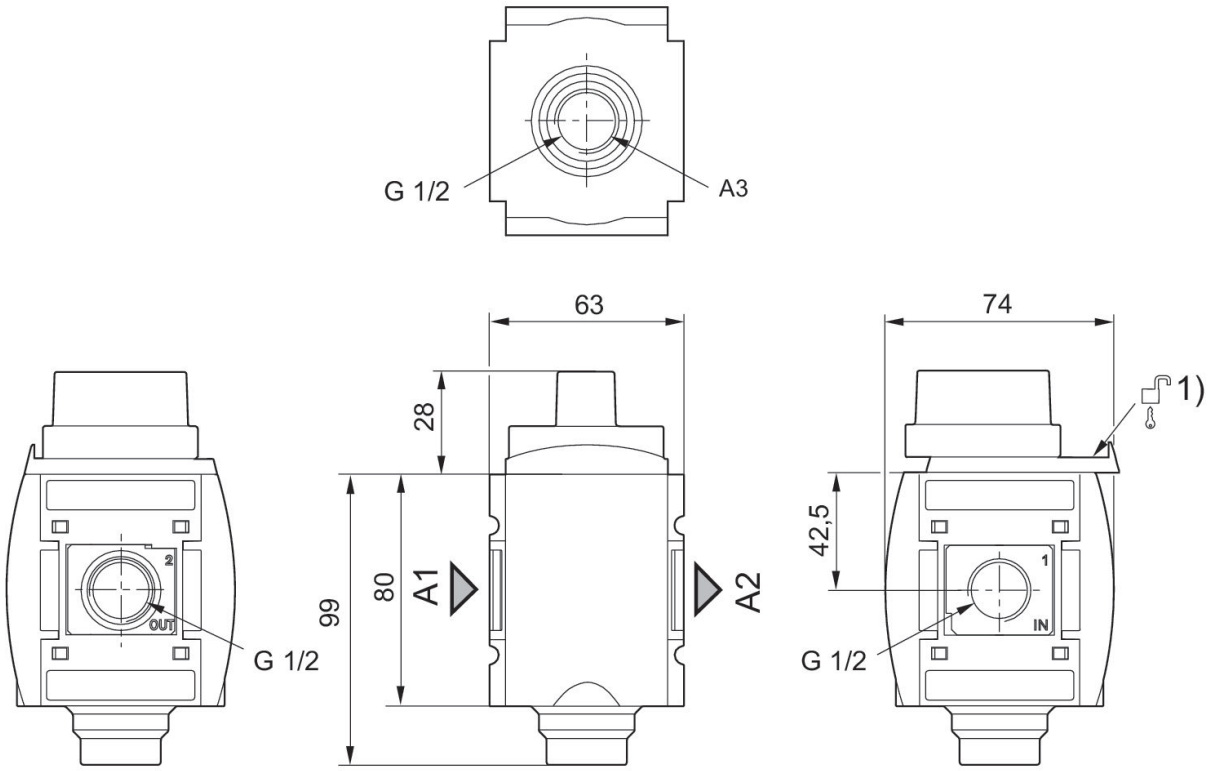

A1 = entrée
A2 = sortie
A3 = raccordement d'échappement
1) Possibilité de fixation pour cadenas , étrier max. Ø 8

Caractéristiques de débit, p2 = 0,05 - 7 bar

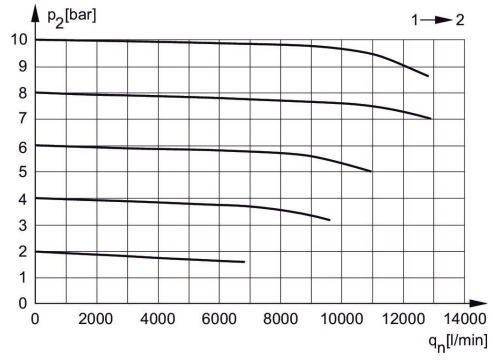

p2 = Pression secondaire
qn = Débit nominal

Échappement arrière

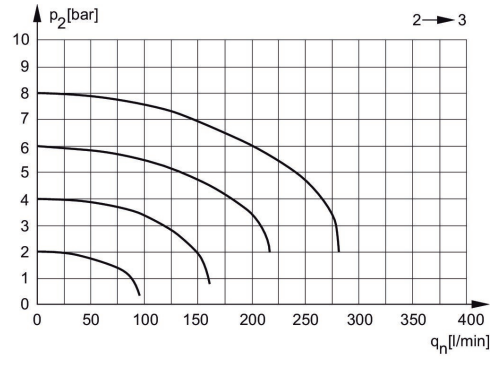

p2 = Pression secondaire
qn = Débit nominal

Vanne d'arrêt 3/2, commande mécanique, Série AS3-BAV

R412007261

Vue d'ensemble des accessoires

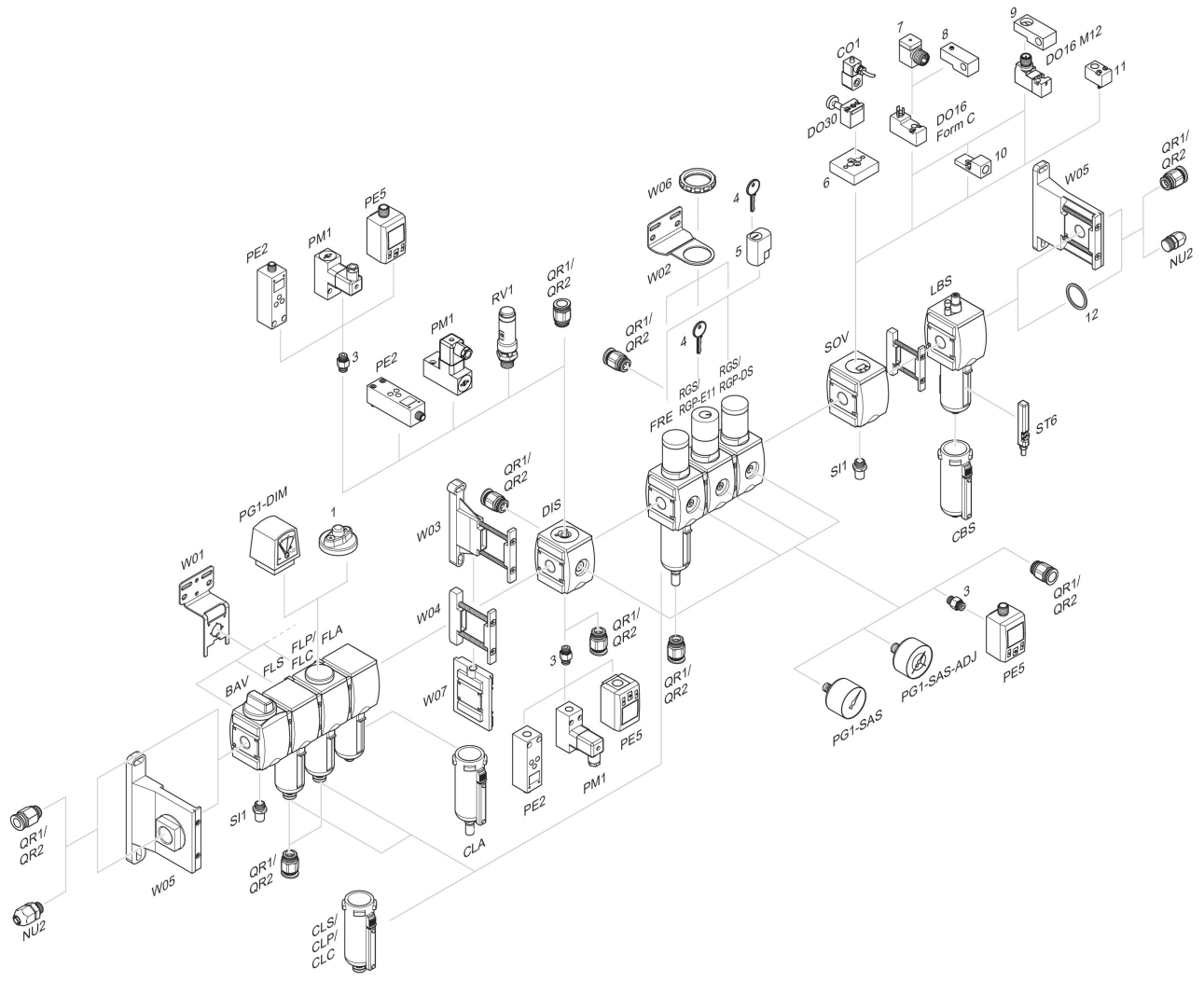

1 = Indicateur d'encrassement 3 = Double manchon 4 = Clé pour fermeture E11 5 = Serrure à encastrer 6 = Plaque d'adaptation DO30 7 = Adaptateur, Série CON-VP 8 = Aide au montage DO16, Forme C 9 = Aide au montage DO16, M12 10 = Adaptateur air de pilotage externe 11 = Adaptateur Commande pneumatique 12 = Bague d'étanchéité