# Micro-nebulizzatore, Serie AS3-LBS

**R412007235**



## Serie AS3

La serie AS3 di AVENTICS è costituita da un gruppo trattamento aria modulare, versatile per applicazioni universali. Questa serie offre dimensioni compatte, è altamente efficiente, leggera e facile da utilizzare. La serie AS AVENTICS assicura affidabilità, sicurezza ed efficienza con montaggio e manutenzione semplificati.




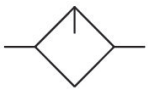

## Dati tecnici

| | |
|---|---|
| Settore | Industria |
| Componenti | lubrificatore |
| Contenitore | contenitore in metallo standard con cupoletta |
| Raccordo aria compressa | G 1/2 |
| Portata nominale Qn | 8000 l/min |
| Posizione di montaggio | verticale |
| Pressione di esercizio min. | 0.5 bar |
| Pressione di esercizio max | 16 bar |
| Temperatura ambiente min. | -10 °C |
| Temperatura ambiente max. | 50 °C |
| Fluido | Aria compressa<br>Gas neutri |
| Tipo di riempimento | riempimento dell'olio semiautomatico durante il funzionamento<br>caricamento manuale dell'olio |
| Volume contenitore del lubrificatore | 80 cm³ |
| cupoletta | con cupoletta |
| Dosaggio dell'olio per 1000 l/min | 1-2 gocce |
| Funzione | Nebulizzatore |
| Funzione | montabile in batteria |

| | |
|---|---|
| Peso | 0.728 kg |

## Materiale

| | |
|---|---|
| Materiale corpo | Poliammide |
| Materiale piastra frontale | Plastica acrilonitrile-butadiene-stirene |
| Materiale guarnizioni | Gomma acrilonitrile-butadiene |
| Materiale boccola filettata | Pressofuso di zinco |
| Materiale contenitore | Pressofuso di zinco |
| Codice | R412007235 |

## Informazioni tecniche

Il punto di rugiada in pressione deve essere inferiore alla temperatura ambiente e a quella del fluido di almeno 15 °C e non superare il valore di 3 °C .

Controllo elettrico del livello solo con sensore ST6 con contatto Reed, supporto sensore compreso nella fornitura.

Sensore non compreso nella fornitura, montaggio sensore preparato.

La quantità di gocce complessiva impostata finisce nel sistema di pressione.

Possibilità di caricamento manuale dell'olio durante il funzionamento con una pressione di esercizio massimo di 10 bar.

Portata nominale Qn con pressione secondaria p2 = 6 bar e Δp = 1 bar

Nota: i contenitori di policarbonato sono sensibili a solventi, ulteriori indicazioni sono riportate sotto "Informazioni clienti".

Modifica direzione di flusso (da alimentazione aria sinistra a alimentazione aria destra) avviene mediante un montaggio ruotato di 180° sull'asse verticale. Per maggiori dettagli consultare le istruzioni per l'uso.

Il prodotto consegnato può deviare dalla figura.

# Micro-nebulizzatore, Serie AS3-LBS

R412007235

## Dimensioni in mm

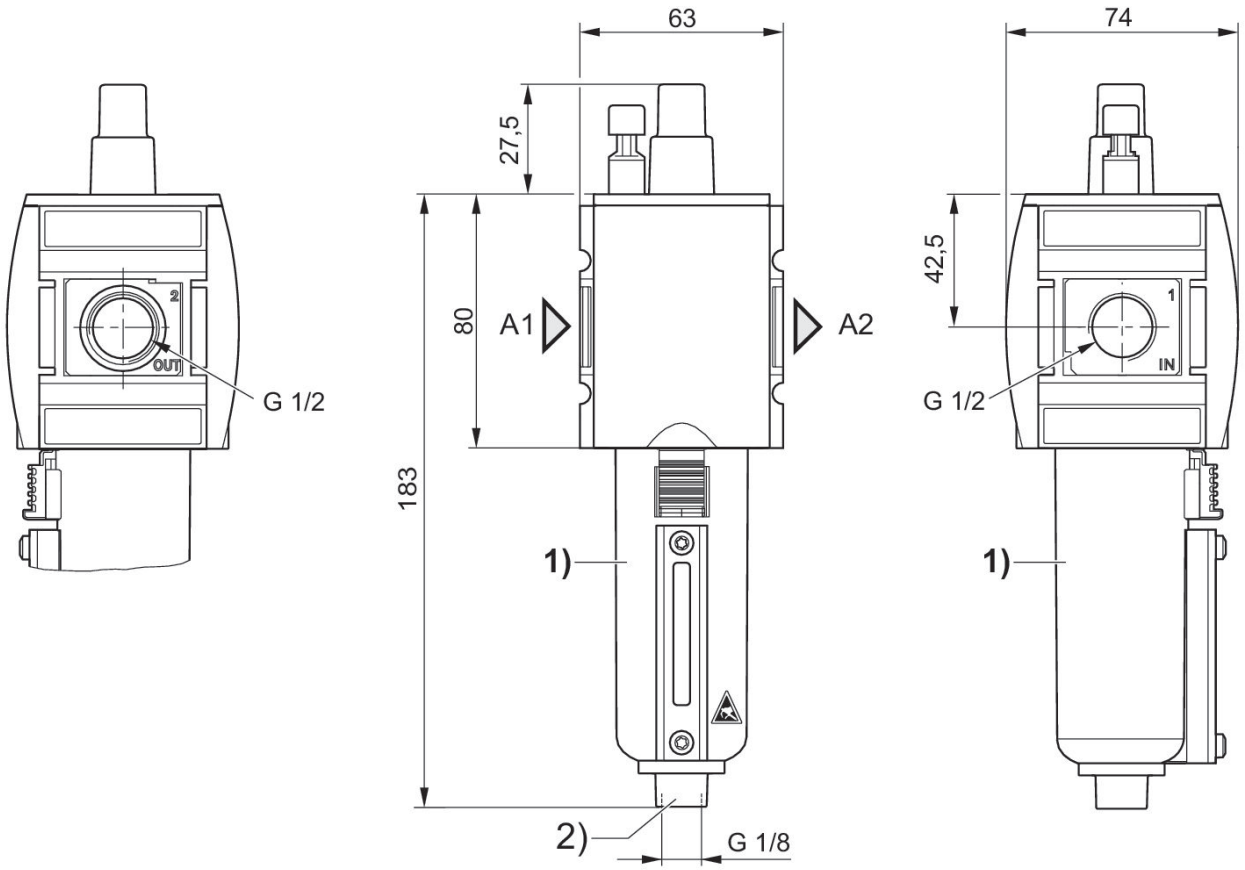


A1 = ingresso
A2 = uscita
1) Contenitore di metallo con cupoletta
2) attacco per caricamento dell'olio semiautomatico

## valore limite di risposta lubrificatore

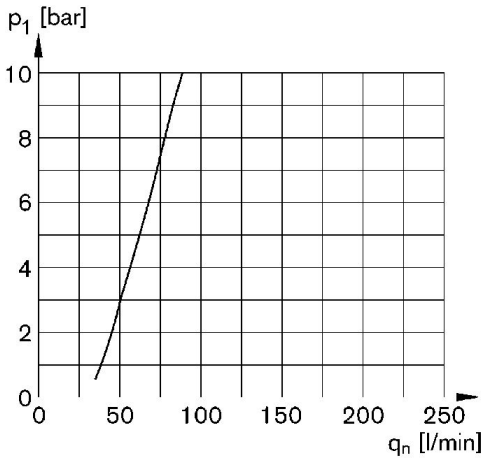


p1 = Pressione di esercizio
qn = Portata nominale

## Caratteristica della portata, p2 = 0,05 - 7 bar

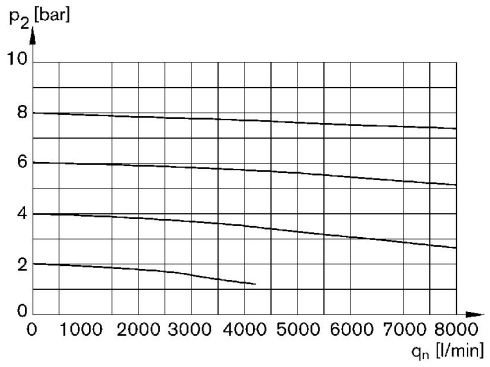


p2 = Pressione secondaria
qn = Portata nominale

# Micro-nebulizzatore, Serie AS3-LBS

R412007235

## Panoramica accessori

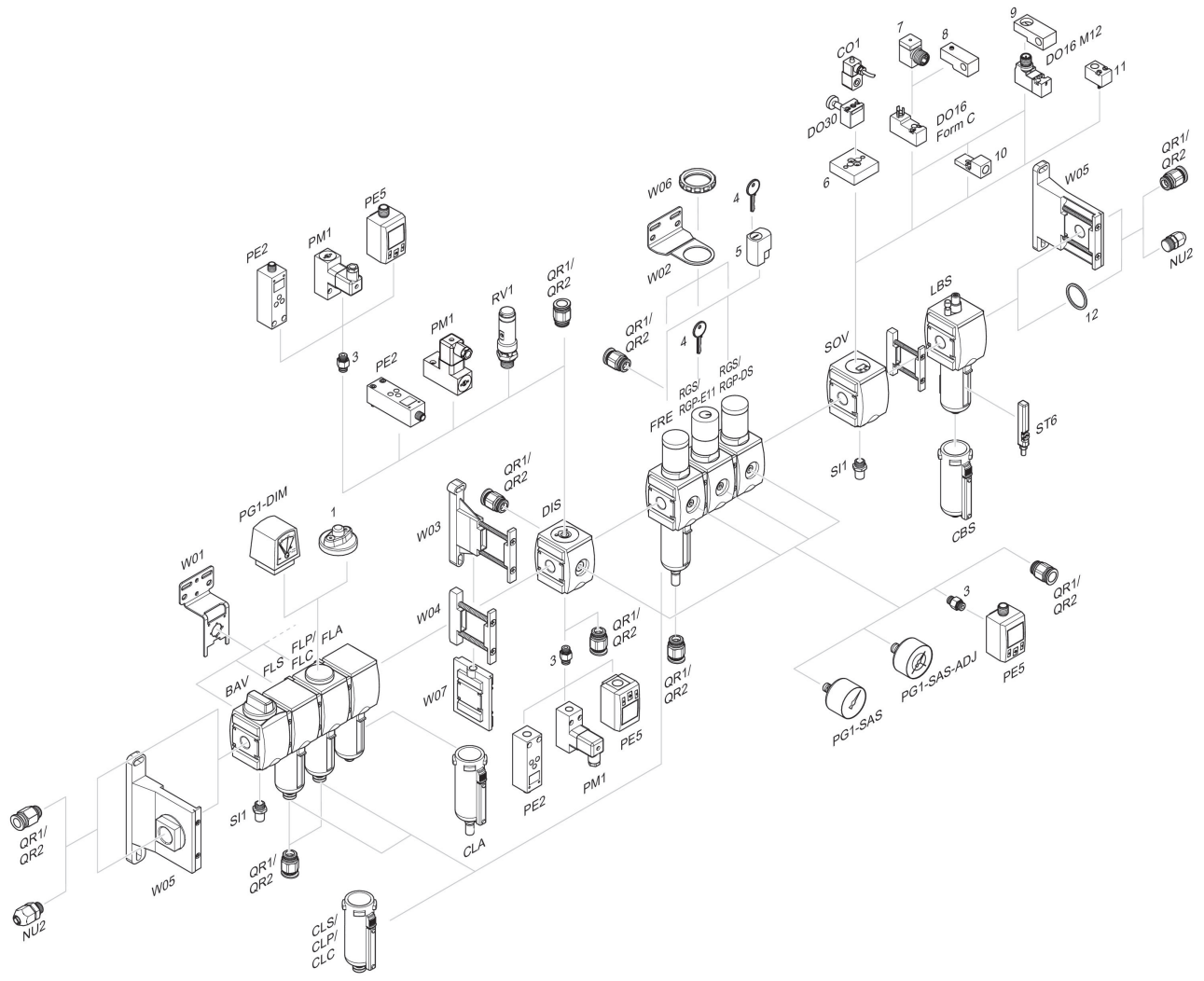


1 = Indicatore di sporco 3 = Nipplo doppio 4 = Chiave per chiusura E11 5 = serratura ad innesto 6 = Piastra di adattamento DO30 7 = Adattatore, Serie CON-VP 8 = Dispositivo di montaggio DO16, forma C 9 = Dispositivo di montaggio DO16, M12 10 = Adattatore aria di pilotaggio esterna 11 = Adattatore azionamento pneumatico 12 = Anello di tenuta