Nebulizador estándar, Serie AS3-LBS

R412007232

Serie AS3

La serie AS3 de AVENTICS cuenta con unidades de mantenimiento modulares y versátiles para aplicaciones universales. Esta serie ofrece dimensiones compactas, es altamente eficiente, ligera y fácil de usar. La serie AS de AVENTICS garantiza fiabilidad, seguridad y eficiencia, con montaje y mantenimiento muy simples.



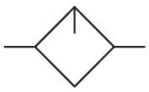

Datos técnicos

Sector	Industria
Componentes	lubricador
Recipiente	recipiente de PA con cesta de protección de PA
Versión de lubricador	con indicador de nivel
Conexión de aire comprimido	G 1/2
Caudal nominal Qn	8000 l/min
Posición de montaje	vertical
Presión de funcionamiento mín.	0.5 bar
Presión de funcionamiento máx.	16 bar
Temperatura ambiente mín.	-10 °C
Temperatura ambiente máx.	50 °C
Fluido	Aire comprimido Gases neutros
Tipo de llenado	llenado de aceite semiautomático durante el funcionamiento llenado de aceite manual
Lubricador de volumen de recipiente	80 cm³
Cesta de protección	con cesta de protección
Dosificación de aceite con 1000 l/min	1-2 gotas
Función	Nebulizador

Función	bloqueable
Peso	0.343 kg

Material

Material carcasa	Poliamida
Material placa frontal	Acrilonitrilo butadieno estireno
Material juntas	Caucho de acrilnitrilo butadieno
Material casquillo roscado	Zinc fundido a presión
Material recipiente	Policarbonato
Material cesta de protección	Poliamida
N° de material	R412007232

Información técnica

El punto de condensación de presión se debe situar como mínimo 15 °C por debajo de la temperatura ambiental y del medio, y debe ser como máx. de 3 °C .

Consulta eléctrica de nivel sólo con sensor ST6 con contacto Reed, portasensor incluido en el volumen de suministro.

Sensor no incluido en el volumen de suministro, montaje del sensor preparado.

Toda la cantidad de gotas ajustada llega al sistema de presión.

Posibilidad de llenado de aceite manual durante el funcionamiento con una presión de servicio máxima de 10 bar.

Caudal nominal Qn con presión secundaria p2 = 6 bar y Δp = 1 bar

Tenga en cuenta que los recipientes de policarbonato son sensibles a los disolventes, encontrará indicaciones complementarias en "Información para el cliente".

El cambio de la dirección de flujo (desde la alimentación de aire a la izquierda a la alimentación de aire a la derecha) se realiza girando la posición de montaje 180° en el eje vertical. Encontrará más detalles en las instrucciones de servicio.

El producto suministrado puede diferir de la ilustración.

Nebulizador estándar, Serie AS3-LBS

R412007232

Dimensiones en mm

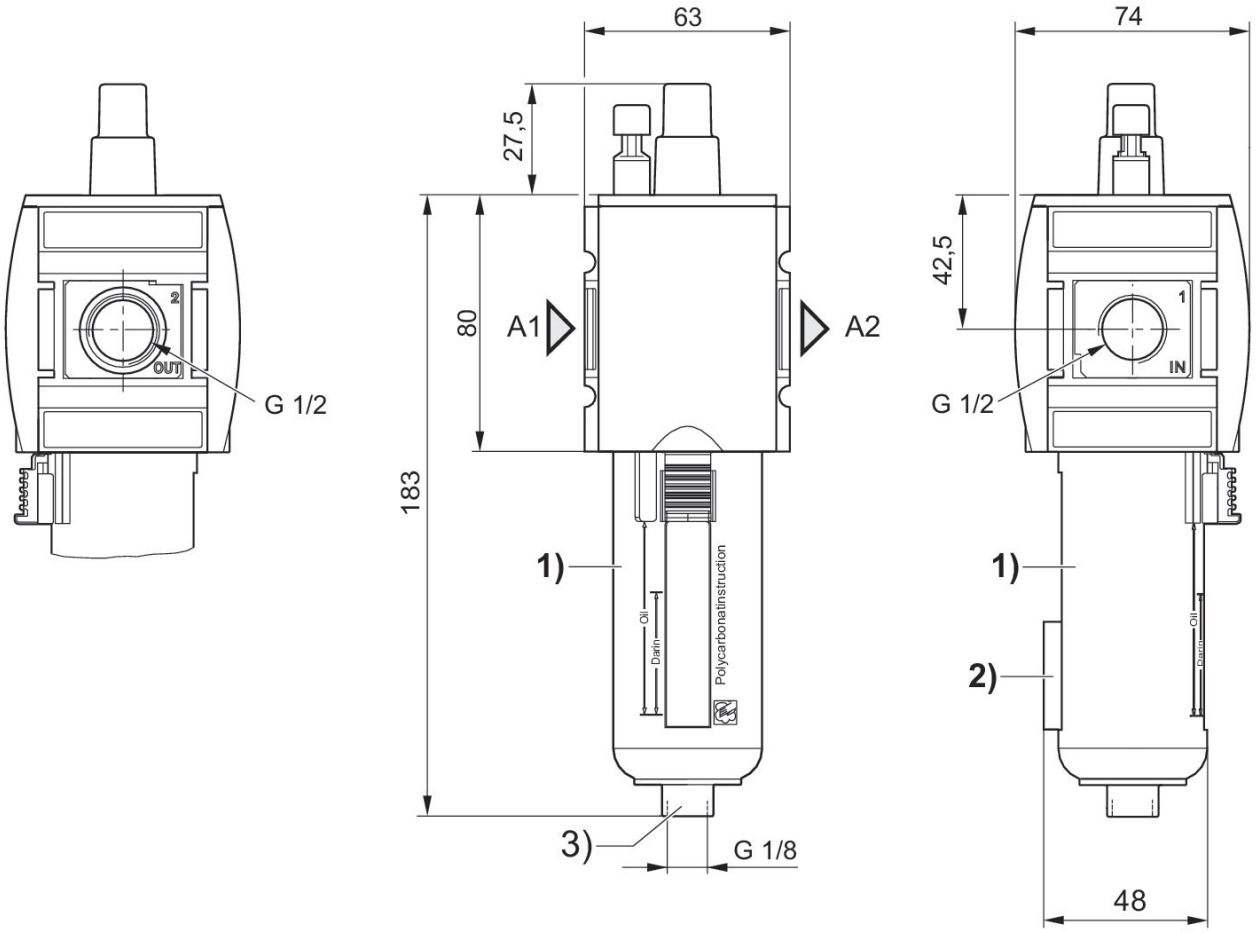

A1 = entrada
A2 = salida
1) Recipiente y cesta de protección de plástico con mirilla
2) Soporte para sensor
3) conexión para llenado de aceite semiautomático

límite de respuesta del lubricador

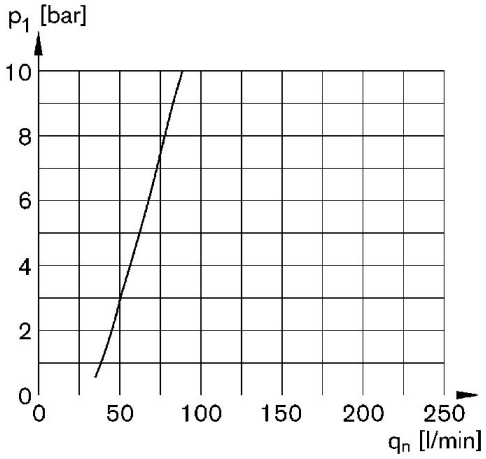

p1 = presión de funcionamiento qn = caudal nominal

Característica de caudal, p2 = 0,05 - 7 bar

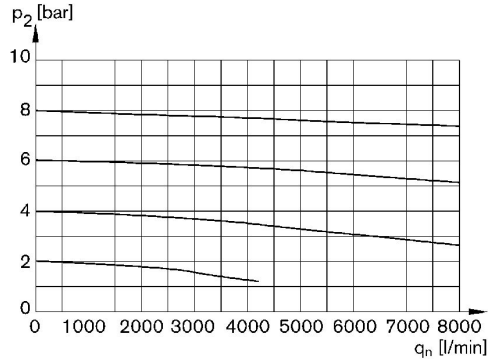

p2 = presión secundaria qn = caudal nominal

Nebulizador estándar, Serie AS3-LBS

R412007232

Vista general de accesorios

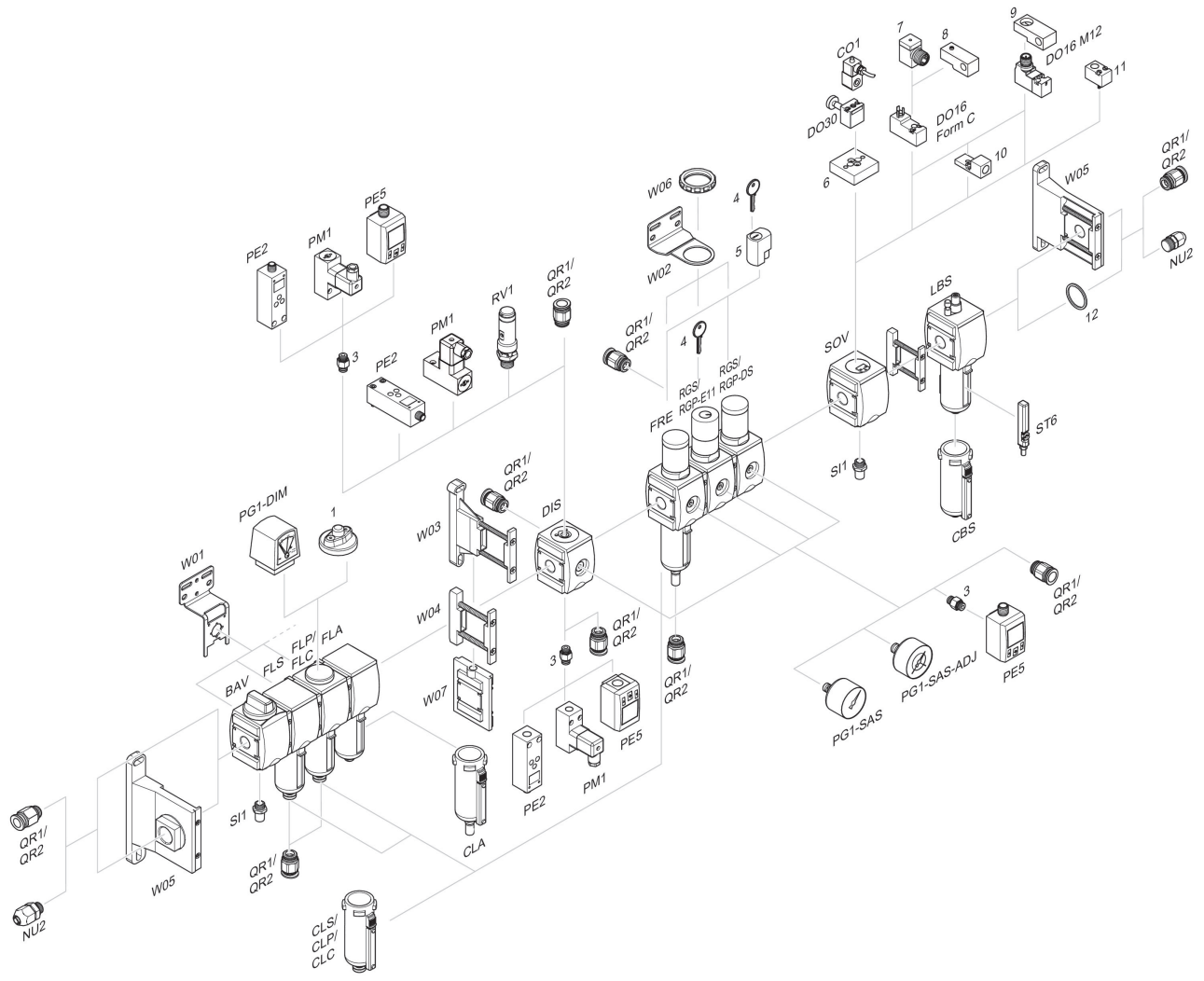

1 = Indicador de suciedad 3 = Boquilla doble 4 = Llave para cierre E11 5 = cerradura empotrable 6 = Placa adaptadora DO30 7 = Adaptador, Serie CON-VP 8 = Ayuda de montaje DO16, forma C 9 = Ayuda de montaje DO16, M12 10 = Adaptador, aire de pilotaje externo 11 = Adaptador acción neumática 12 = Anillo obturador