# Lubrificador de neblina normal, Série AS3-LBS

**R412007231**



## Série AS3

A série AS3 da AVENTICS é uma unidade de manutenção modular e versátil para aplicação universal. Esta série tem dimensões compactas e alta eficiência, além de ser leve e fácil de usar. A série AS da AVENTICS garante confiabilidade, segurança e eficiência com montagem e manutenção simplificadas.




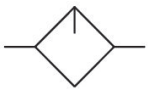

## Dados técnicos

| | |
|---|---|
| Setor | Indústria |
| Componentes | Lubrificador |
| Recipiente | recipiente PA com cesto protetor PA |
| Conexão de ar comprimido | G 1/2 |
| Fluxo nominal Qn | 8000 l/min |
| Local de montagem | vertical |
| Pressão de operação mín. | 0.5 bar |
| Pressão de operação máx | 16 bar |
| Temperatura ambiente mín. | -10 °C |
| Temperatura ambiente máx. | 50 °C |
| Fluido | Ar comprimido<br>Gases neutros |
| Modo de preenchimento | enchimento semi-automático de óleo durante o funcionamento<br>enchimento manual de óleo |
| Volume de recipiente lubrificador | 80 cm³ |
| Cesto de proteção | com cesto de proteção |
| Dosagem de óleo com 1000 l/min | 1-2 gota |
| Função | Lubrificador de neblina |
| Função | bloqueável |

| | |
|---|---|
| Peso | 0.343 kg |

## Material

| | |
|---|---|
| Material de caixa | Poliamida |
| Material placa dianteira | Plástico acrilonitrila-butadieno-estirol |
| Material de vedações | Borracha de acrilonitrila butadieno |
| Material bucha rosqueada | Zinco moldado a pressão |
| Material recipiente | Policarbonato |
| Material cesto de proteção | Poliamida |
| N° de material | R412007231 |

## Informações técnicas

O ponto de condensação de pressão deve ser pelo menos 15 °C abaixo da temperatura ambiente e do fluido e um máximo de 3 °C .

Consulta de nível elétrica somente com sensor ST6 com contato por palheta, suporte de sensor incluído no fornecimento.

Sensor não incluído no lote de fornecimento, montagem do sensor preparada.

A quantidade de gotas total ajustada chega ao sistema de pressão.

É possível o enchimento de óleo manual durante o funcionamento com uma pressão máxima de operação de 10 bar.

Fluxo nominal Qn com pressão secundária p2 = 6 bar e Δp = 1 bar

Observe o seguinte: os recipientes em policarbonato são suscetíveis a solventes, consulte as informações complementares em "Informações ao Cliente".

A alteração da direção do fluxo de passagem (da alimentação de ar à esquerda para a alimentação de ar à direita) é feita por uma montagem girada 180º no eixo vertical. Mais informações podem ser obtidas no manual de operação.

O produto fornecido pode ser diferente da ilustração.

# Lubrificador de neblina normal, Série AS3-LBS

R412007231

## Dimensões em mm

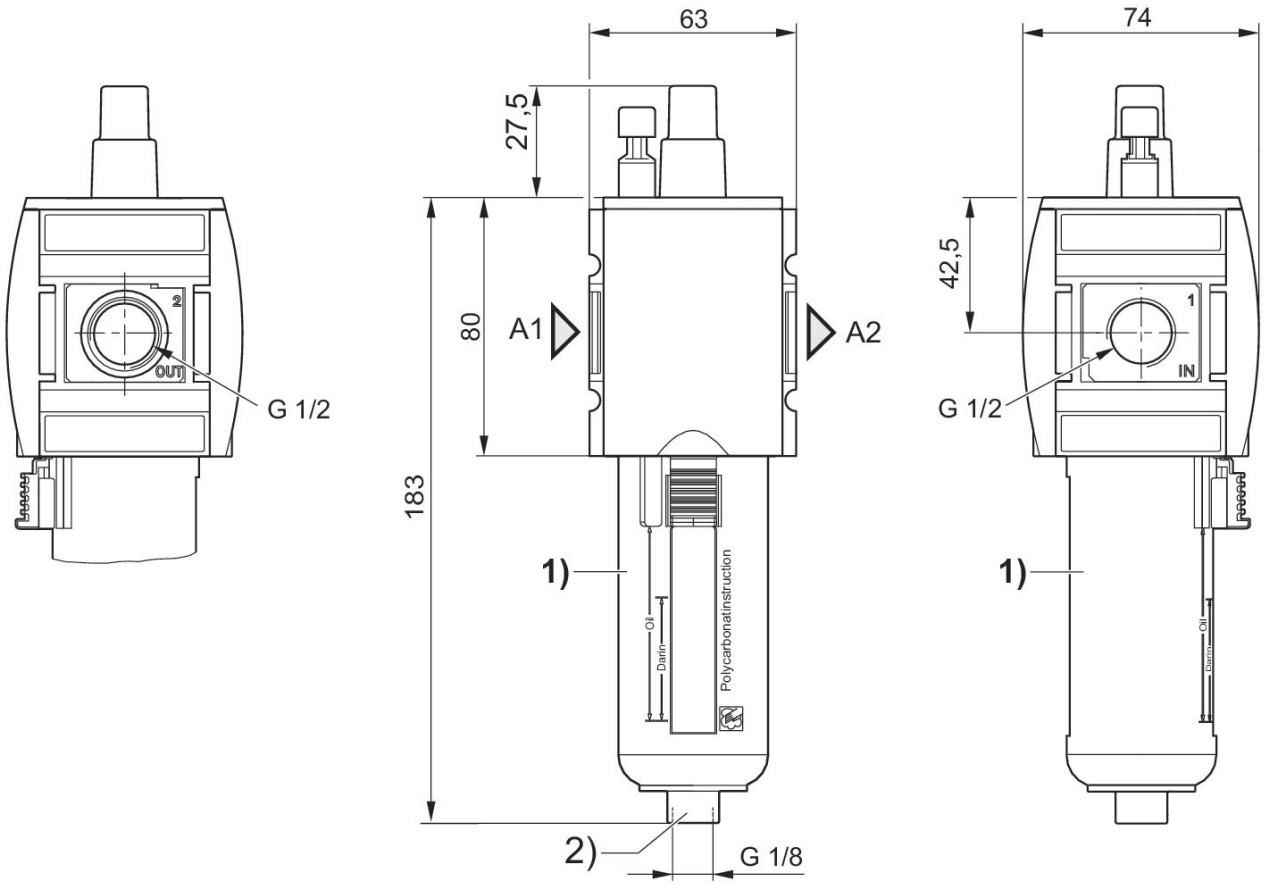


A1 = entrada
A2 = saída
1) Suporte plástico com cesto de proteção com janela de observação
2) conexão para preenchimento de óleo semi-automático

## limite de reação do lubrificador

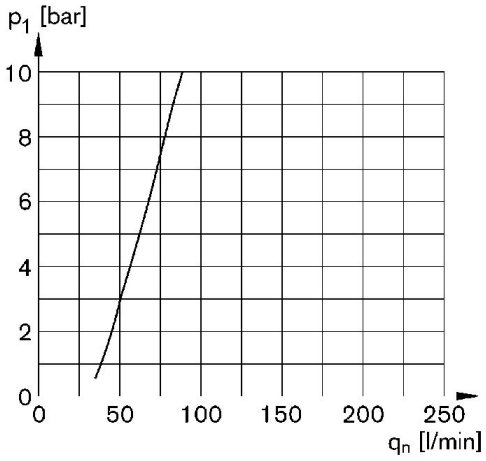


p1 = pressão de operação qn = fluxo nominal

## Característica de fluxo, p2 = 0,05 - 7 bar

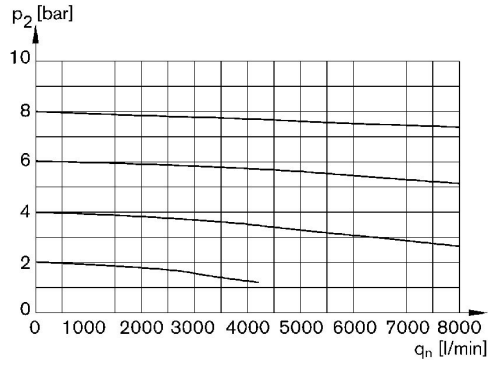


p2 = pressão secundária qn = fluxo nominal

# Lubrificador de neblina normal, Série AS3-LBS

R412007231

2024-03-26

## Visão geral de acessórios

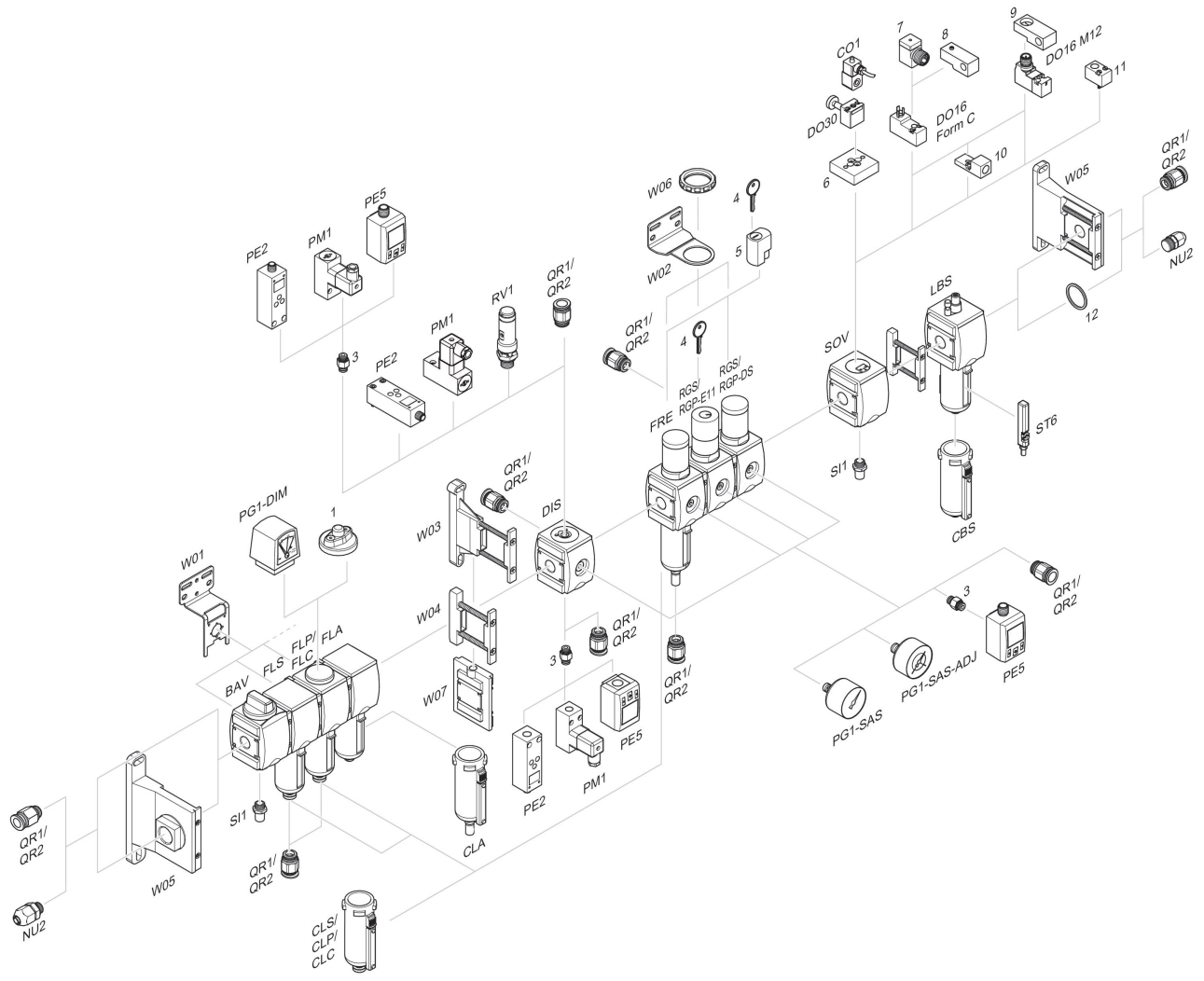


1 = Indicador de sujeira 3 = Niple duplo 4 = Chave para fechamento E11 5 = fechadura de embutir 6 = Placa adaptadora DO30 7 = Adaptador, Série CON-VP 8 = Auxiliar de montagem DO16, formato C 9 = Auxiliar de montagem DO16, M12 10 = Adaptador de ar de comando externo 11 = Adaptador de acionamento pneumático 12 = Anel de vedação