Valvola riduttrice di pressione ad alta precisione, Serie AS3-RGP-...-DS

R412007166

Serie AS3

La serie AS3 di AVENTICS è costituita da un gruppo trattamento aria modulare, versatile per applicazioni universali. Questa serie offre dimensioni compatte, è altamente efficiente, leggera e facile da utilizzare. La serie AS AVENTICS assicura affidabilità, sicurezza ed efficienza con montaggio e manutenzione semplificati.



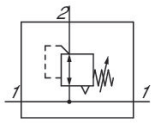

Dati tecnici

Settore	Industria
Funzione	Riduttore di pressione di precisione
Componenti	Valvola riduttrice di pressione ad alta precisione con alimentazione di pressione continua
Manometri	senza manometro
Posizione di montaggio	A piacere
Tipo di riduttore	Riduttori di pressione a membrana
Raccordo	G 1/2
Portata nominale Qn	1600 l/min
Campo di regolazione della temperatura min.	0.1 bar
Campo di regolazione della temperatura max.	1 bar
Pressione di esercizio min.	0.1 bar
Pressione di esercizio max	16 bar
Temperatura ambiente min.	-10 °C
Temperatura ambiente max.	50 °C
Azionamento	meccanico
Funzione del riduttore	Con scarico secondario
Tipo di riduttore	montabile in batteria
Alimentazione di pressione	su entrambi i lati
Tipo di chiusura	per lucchetto

Valvola riduttrice di pressione ad alta precisione, Serie AS3-RGP-...-DS

R412007166

con alimentazione di pressione continua	con alimentazione di pressione continua
Consumo d'aria proprio qv max.	2.6 l/min
Diametro max. del manometro collegato in batteria	50 mm
Fluido	Aria compressa Gas neutri
Temperatura del fluido min.	-10 °C
Temperatura del fluido max.	50 °C
Peso	0.528 kg

Materiale

Materiale corpo	Poliammide
Materiale piastra frontale	Plastica acrilonitrile-butadiene-stirene
Materiale guarnizioni	Gomma acrilonitrile-butadiene
Materiale boccola filettata	Pressofuso di zinco
Codice	R412007166

Informazioni tecniche

Il punto di rugiada in pressione deve essere inferiore alla temperatura ambiente e a quella del fluido di almeno 15 °C e non superare il valore di 3 °C .

Portata nominale Qn con pressione secondaria p2 = 6 bar e Δp = 1 bar

L'attacco posteriore del manometro della valvola riduttrice di pressione è chiuso con un tappo, quello anteriore è aperto. In base all'applicazione del cliente può essere necessario un secondo tappo di chiusura. Ordinare separatamente (vedere Accessori).

Prefiltraggio consigliato: 5 µm

Ordinare il manometro separatamente

Valvola riduttrice di pressione ad alta precisione, Serie AS3-RGP-...-DS

R412007166

Dimensioni in mm

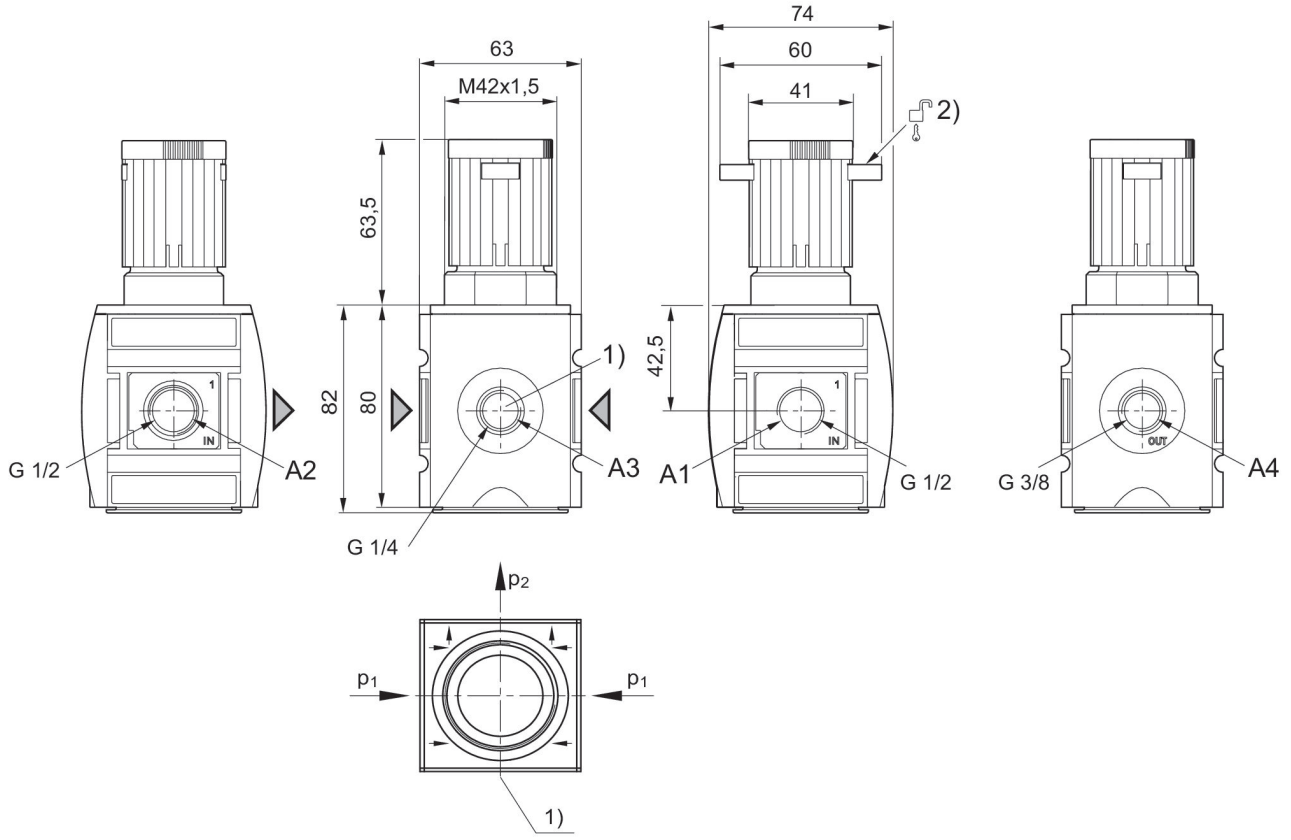

A1 = ingresso
A2 = uscita
A3 = attacco manometro
A4 = uscita
1) attacco manometro
2) Possibilità di fissaggio per lucchetti, stanghetta max. Ø 8

Valvola riduttrice di pressione ad alta precisione, Serie AS3-RGP-...-DS

R412007166

caratteristica della portata (p2: 0,5 - 8 bar)

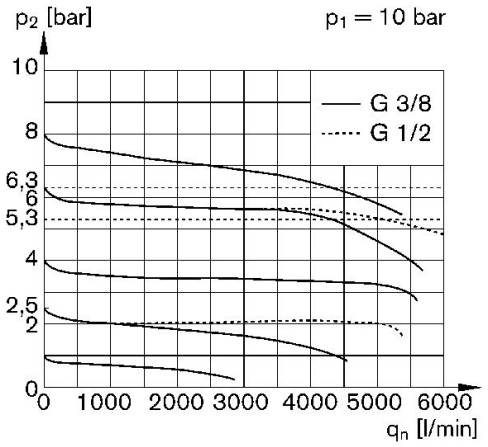

p1 = Pressione di esercizio
p2 = Pressione secondaria
qn = Portata nominale

caratteristica della pressione

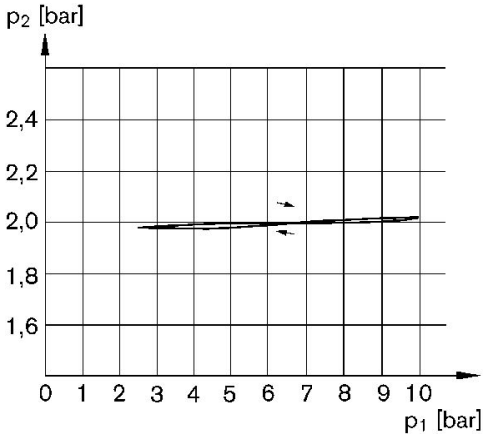

p1 = Pressione di esercizio
p2 = Pressione secondaria

esempio di applicazione

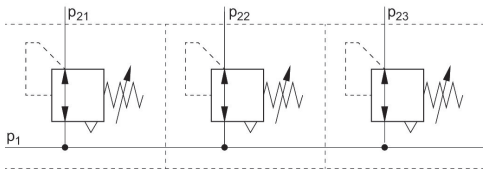

p1 = Pressione di esercizio

Valvola riduttrice di pressione ad alta precisione, Serie AS3-RGP-...-DS

R412007166

Panoramica accessori

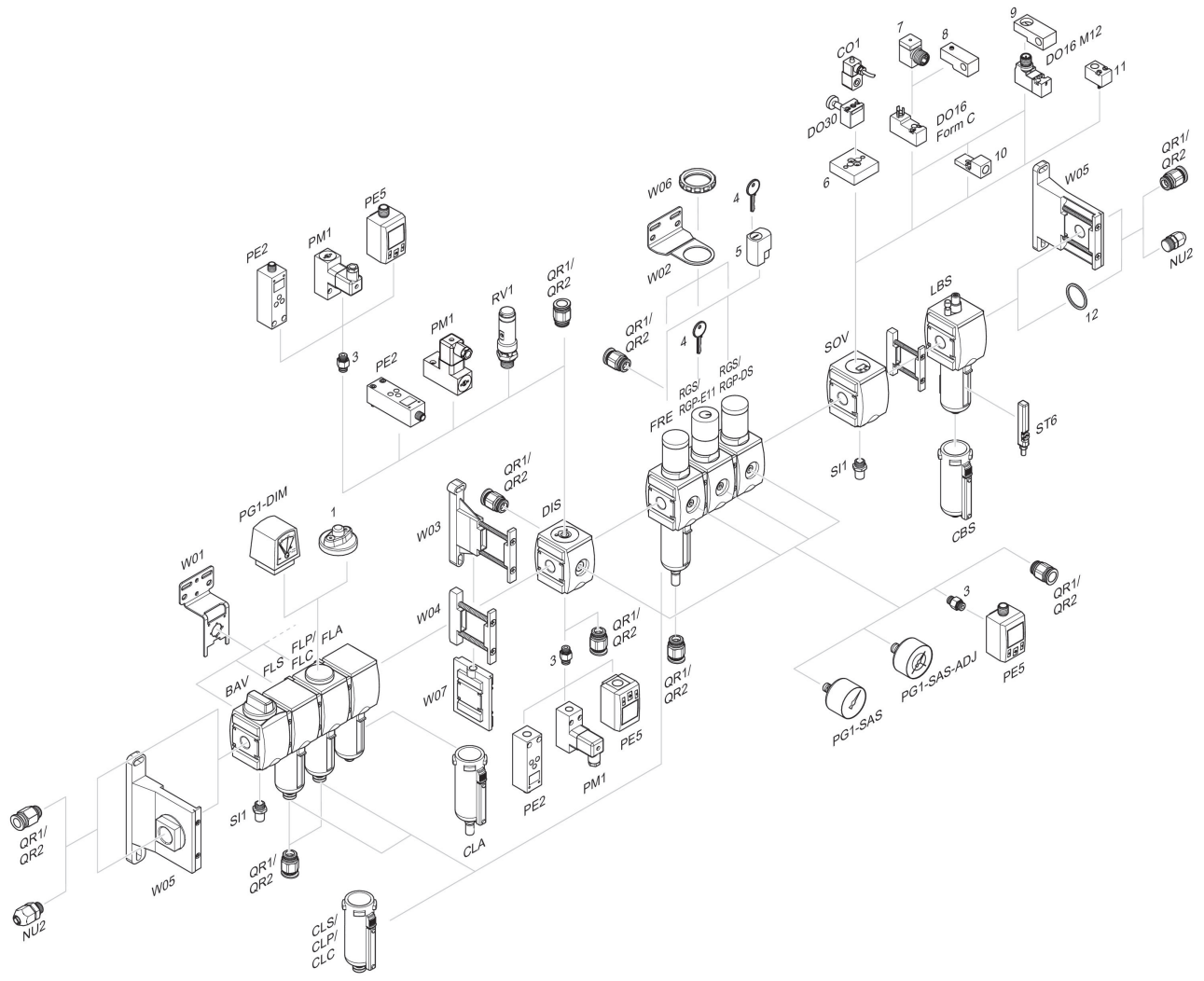

1 = Indicatore di sporco 3 = Nipplo doppio 4 = Chiave per chiusura E11 5 = serratura ad innesto 6 = Piastra di adattamento DO30 7 = Adattatore, Serie CON-VP 8 = Dispositivo di montaggio DO16, forma C 9 = Dispositivo di montaggio DO16, M12 10 = Adattatore aria di pilotaggio esterna 11 = Adattatore azionamento pneumatico 12 = Anello di tenuta