Régulateur de pression de précision, Série AS3-RGP-...-DS

R412007162

Série AS3

Le modèle AVENTICS série AS3 est une unité de maintenance modulaire et polyvalente pour applications universelles. Cette série offre des dimensions compactes, est hautement efficace, légère et conviviale. La série AS d'AVENTICS garantit fiabilité, sécurité et efficacité tout en offrant des efforts de montage et de maintenance réduits.



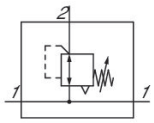

Données techniques

Secteur	Industrie
Fonction	Régulateur de pression de précision
Composants	Régulateur de pression de précision avec alimentation en pression continue
Manomètre	Sans manomètre
Position de montage	Indifférent
Type de régulateur	Régulateur de pression à membrane
Orifice	G 3/8
Débit nominal Qn	5000 l/min
Plage de réglage de la pression min.	0.2 bar
Plage de réglage de la pression max.	4 bar
Pression de service min.	0.2 bar
Pression de service maxi	16 bar
Température ambiante min.	-10 °C
Température ambiante max.	50 °C
Commande	mécanique
Fonction régulateur	avec échappement secondaire
Type de régulateur	montage en batterie possible
Alimentation en pression	bilatéral
Type de fermeture	pour cadenas

Régulateur de pression de précision, Série AS3-RGP-...-DS

R412007162

~~Avec alimentation en pression continue~~	~~Avec alimentation en pression continue~~
Consommation d'air propre qv maxi.	2.6 l/min
Ø max. du manomètre à l'état verrouillé	50 mm
Fluide	Air comprimé Gaz neutres
Température min. du fluide	-10 °C
Température max. du fluide	50 °C
Poids	0.528 kg

Matériau

Matériau boîtiers	Polyamide
Matériau plaque frontale	Plastique acrylonitrile-styrène-butadiène
Matériau joints	Caoutchouc nitrile (NBR)
Matériau douille filetée	Zinc coulé sous pression
Référence	R412007162

Informations techniques

Le point de rosée sous pression doit se situer à au moins 15 °C sous la température ambiante et la température du fluide et peut atteindre max. 3 °C .

Débit nominal Qn avec pression secondaire p2 = 6 bar et Δp = 1 bar

Le raccord pour manomètre arrière du régulateur de pression est obturé par un bouchon d’obturation, tandis que le raccord avant est ouvert. En fonction de l’application du client, un second bouchon d’obturation peut être nécessaire. A commander séparément (voir accessoires).

Préfiltrage recommandé : 5 µm

Manomètre à commander séparément

Régulateur de pression de précision, Série AS3-RGP-...-DS

R412007162

Dimensions en mm

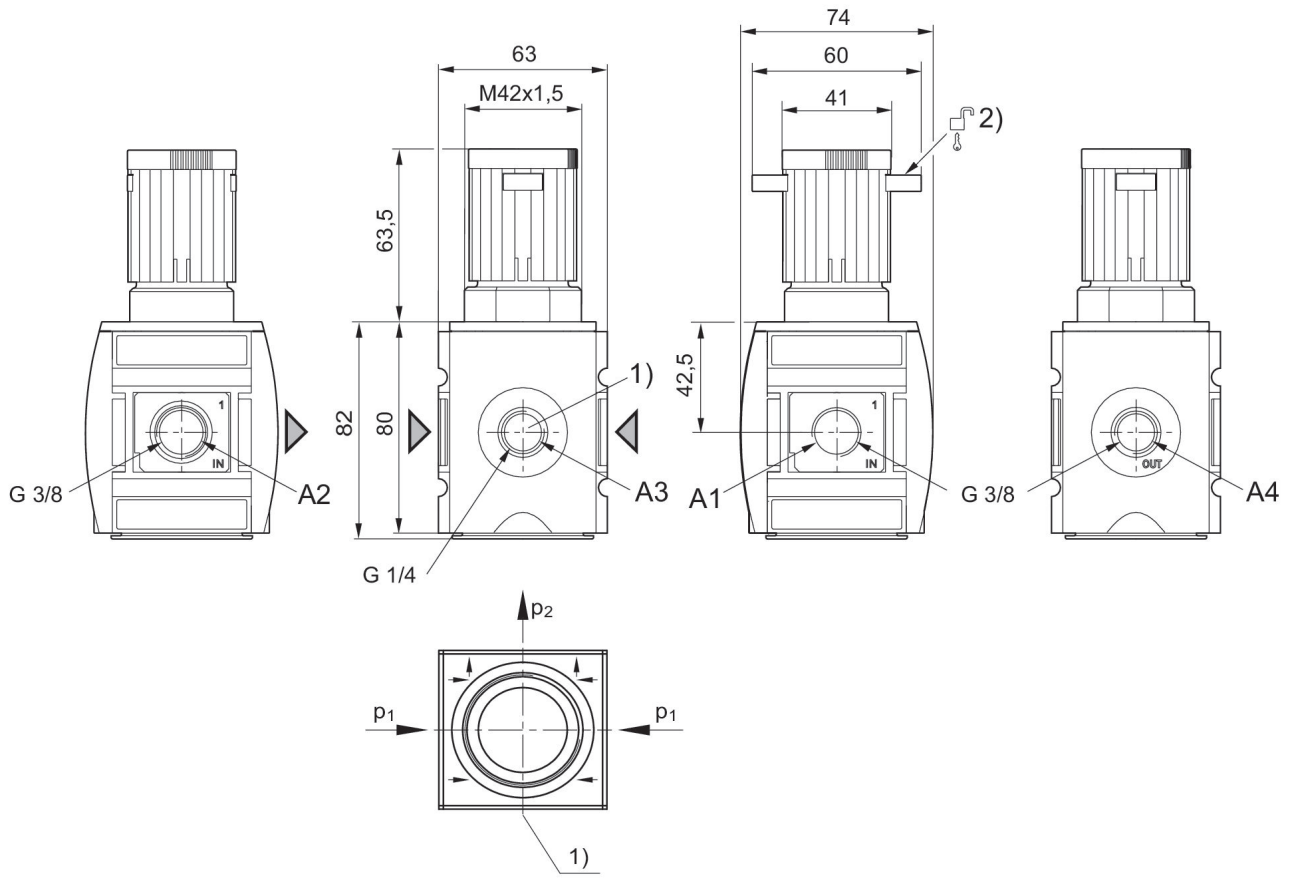

A1 = entrée
A2 = sortie
A3 = raccordement du manomètre
A4 = sortie
1) Raccordement du manomètre
2) Possibilité de fixation pour cadenas , étrier max. Ø 8

Régulateur de pression de précision, Série AS3-RGP-...-DS

R412007162

Caractéristiques de débit (p2: 0,5 - 8 bar)

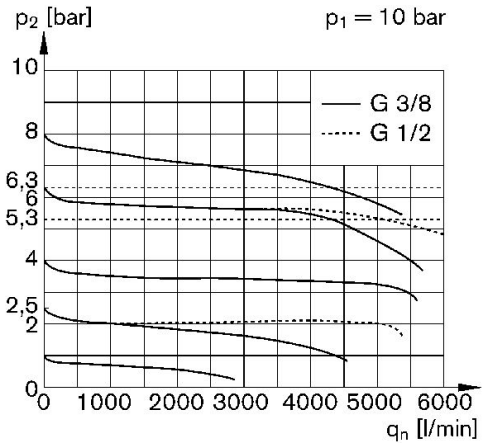

p1 = Pression de service
p2 = Pression secondaire
qn = Débit nominal

Caractéristiques de pression

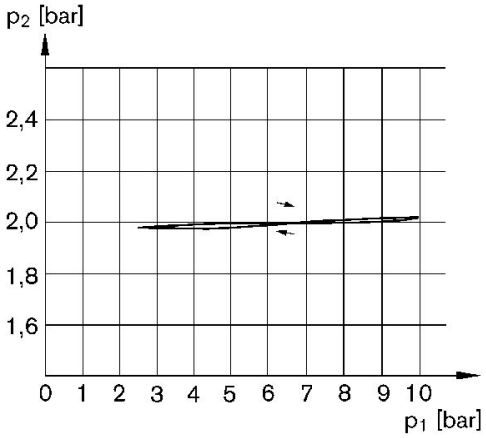

p1 = Pression de service
p2 = Pression secondaire

Exemple d'application

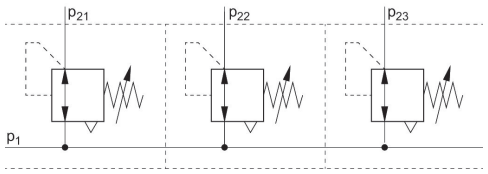

p1 = Pression de service

Régulateur de pression de précision, Série AS3-RGP-...-DS

R412007162

Vue d'ensemble des accessoires

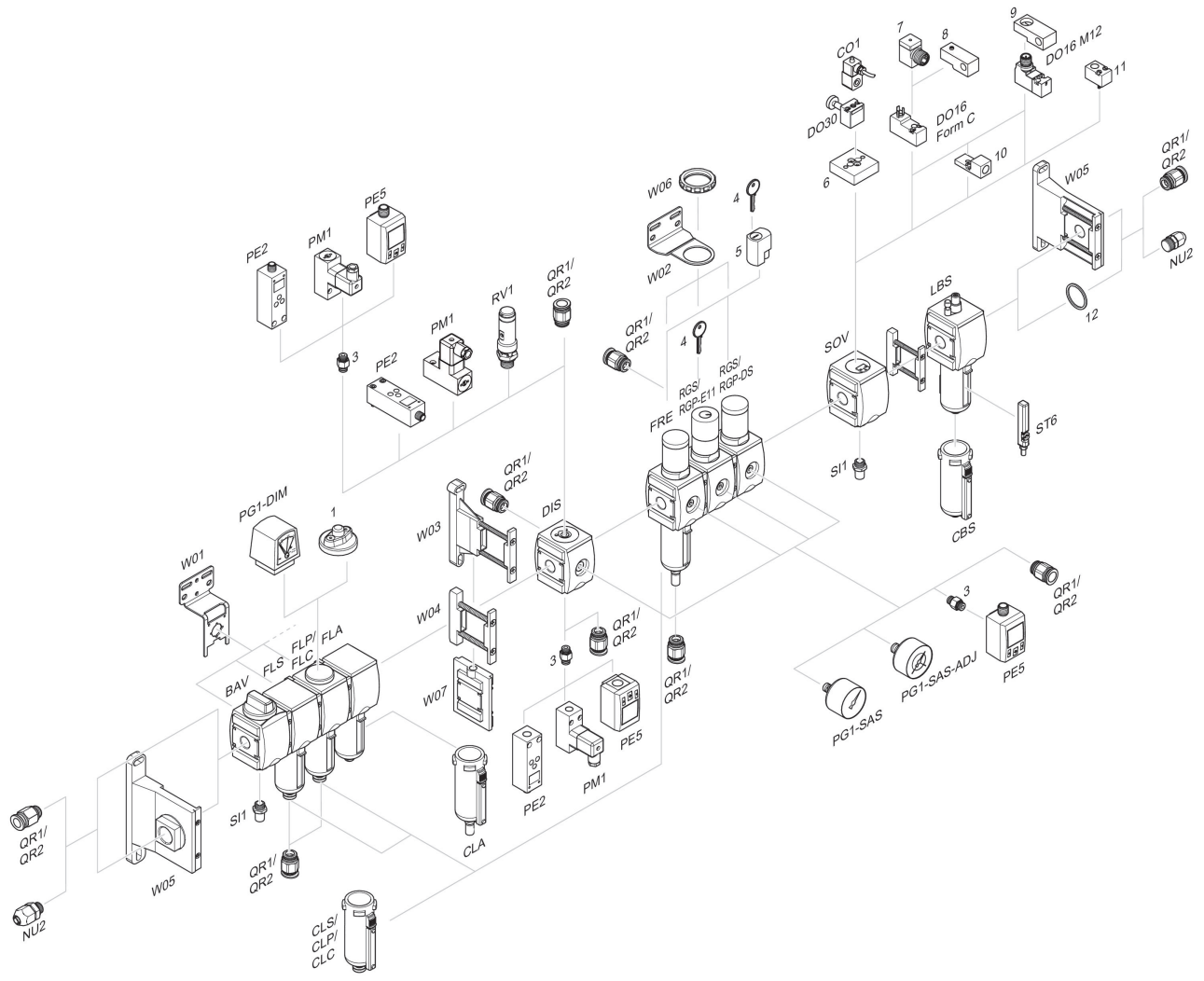

1 = Indicateur d'encrassement 3 = Double manchon 4 = Clé pour fermeture E11 5 = Serrure à encastrer 6 = Plaque d'adaptation DO30 7 = Adaptateur, Série CON-VP 8 = Aide au montage DO16, Forme C 9 = Aide au montage DO16, M12 10 = Adaptateur air de pilotage externe 11 = Adaptateur Commande pneumatique 12 = Bague d'étanchéité