Präzisions-Druckregelventil, Serie AS3-RGP-...-DS

R412007160

Serie AS3

Die AVENTICS Serie AS3 besteht aus modularen, vielseitigen Wartungsgeräten für universelle Anwendungen. Diese Serie bietet kompakte Abmessungen, ist hocheffizient, leicht und einfach zu bedienen. Die AVENTICS Serie AS sorgt mit vereinfachtem Montage- und Wartungsaufwand für Zuverlässigkeit, Sicherheit und Effizienz.



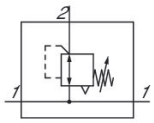

Technische Daten

Branche	Industrie
Hinweis	Archivprodukt: Nicht für Neukonstruktion verwenden!
Funktion	Präzisions-Druckregler
Bestandteile	Präzisions-Druckregelventil mit durchgehender Druckversorgung
Manometer	ohne Manometer
Einbaulage	Beliebig
Reglertyp	Membran-Druckregelventile
Anschluss	G 3/8
Nenndurchfluss Qn	1600 l/min
Druckregelbereich min.	0.1 bar
Druckregelbereich max.	1 bar
Betriebsdruck min.	0.1 bar
Betriebsdruck max.	16 bar
Umgebungstemperatur min.	-10 °C
Umgebungstemperatur max.	50 °C
Betätigung	mechanisch
Reglerfunktion	mit Sekundärentlüftung
Reglertyp	verblockbar

Druckversorgung	beidseitig
Verschlussart	für Vorhängeschloss
mit durchgehender Druckversorgung	mit durchgehender Druckversorgung
Eigenluftverbrauch q_v max.	2.6 l/min
Max. Manometer-Ø im verblockten Zustand	50 mm
Medium	Druckluft neutrale Gase
Mediumstemperatur min.	-10 °C
Mediumstemperatur max.	50 °C
Gewicht	0.528 kg

Werkstoff

Werkstoff Gehäuse	Polyamid
Werkstoff Frontplatte	Acrylnitril-Butadien-Styrol
Werkstoff Dichtungen	Acrylnitril-Butadien-Kautschuk
Werkstoff Gewindebuchse	Zink-Druckguss
Materialnummer	R412007160

Technische Informationen

Der Drucktaupunkt muss mindestens 15 °C unter der Umgebungs- und Mediumstemperatur liegen und darf max. 3 °C betragen.

Nenndurchfluss Qn bei Sekundärdruck p2 = 6 bar und Δp = 1 bar

Der hintere Manometer-Anschluss des Druckregelventils ist mit einem Verschlussstopfen verschlossen, der vordere ist offen. Je nach Kundenapplikation kann ein zweiter Verschlussstopfen benötigt werden. Bitte separat bestellen (siehe Zubehör).

Empfohlene Vorfilterung: 5 µm

Manometer separat bestellen

Abmessungen in mm

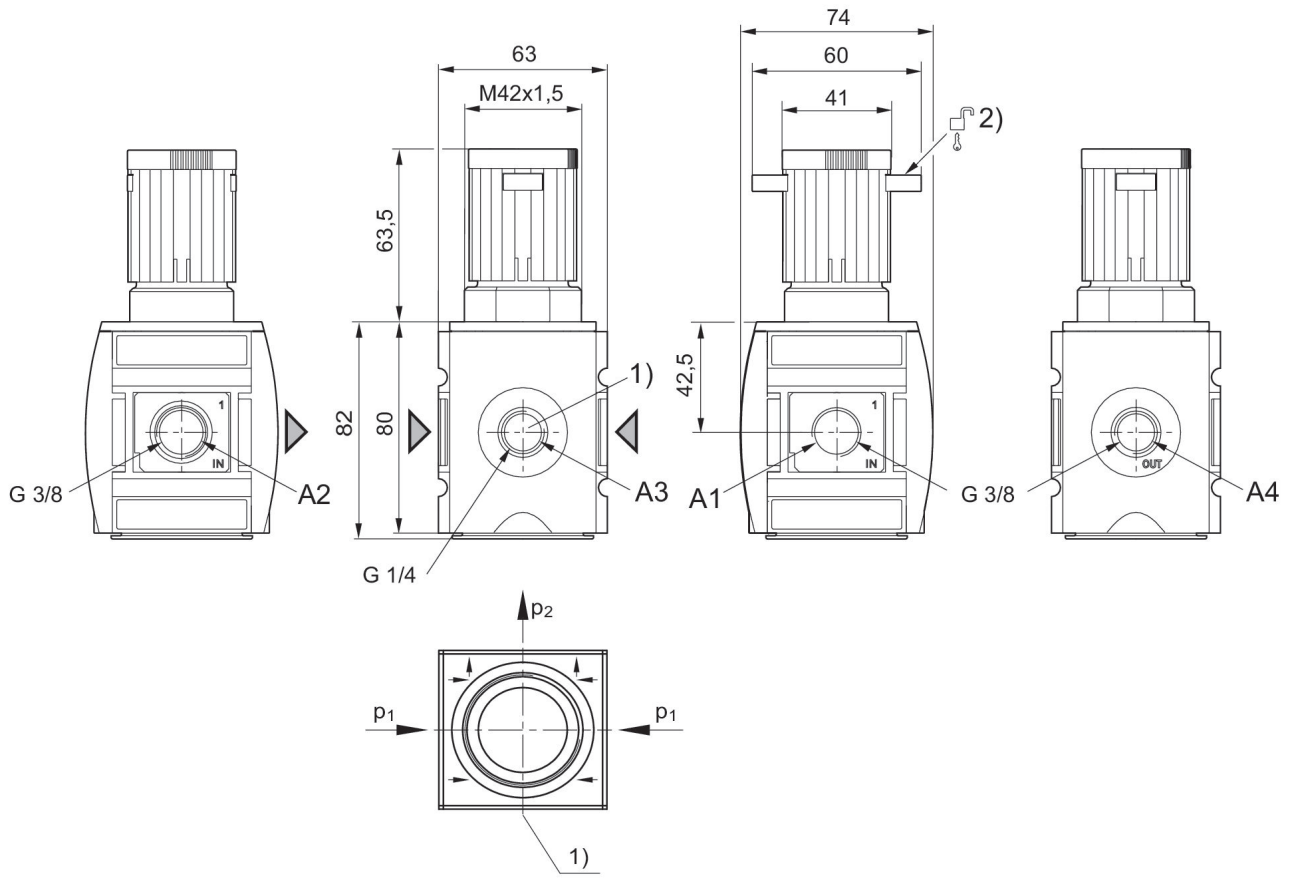

A1 = Eingang
A2 = Ausgang
A3 = Manometeranschluss
A4 = Ausgang
1) Manometeranschluss
2) Befestigungsmöglichkeit für Vorhängeschlösser, Bügel max. Ø 8

Zubehörübersicht

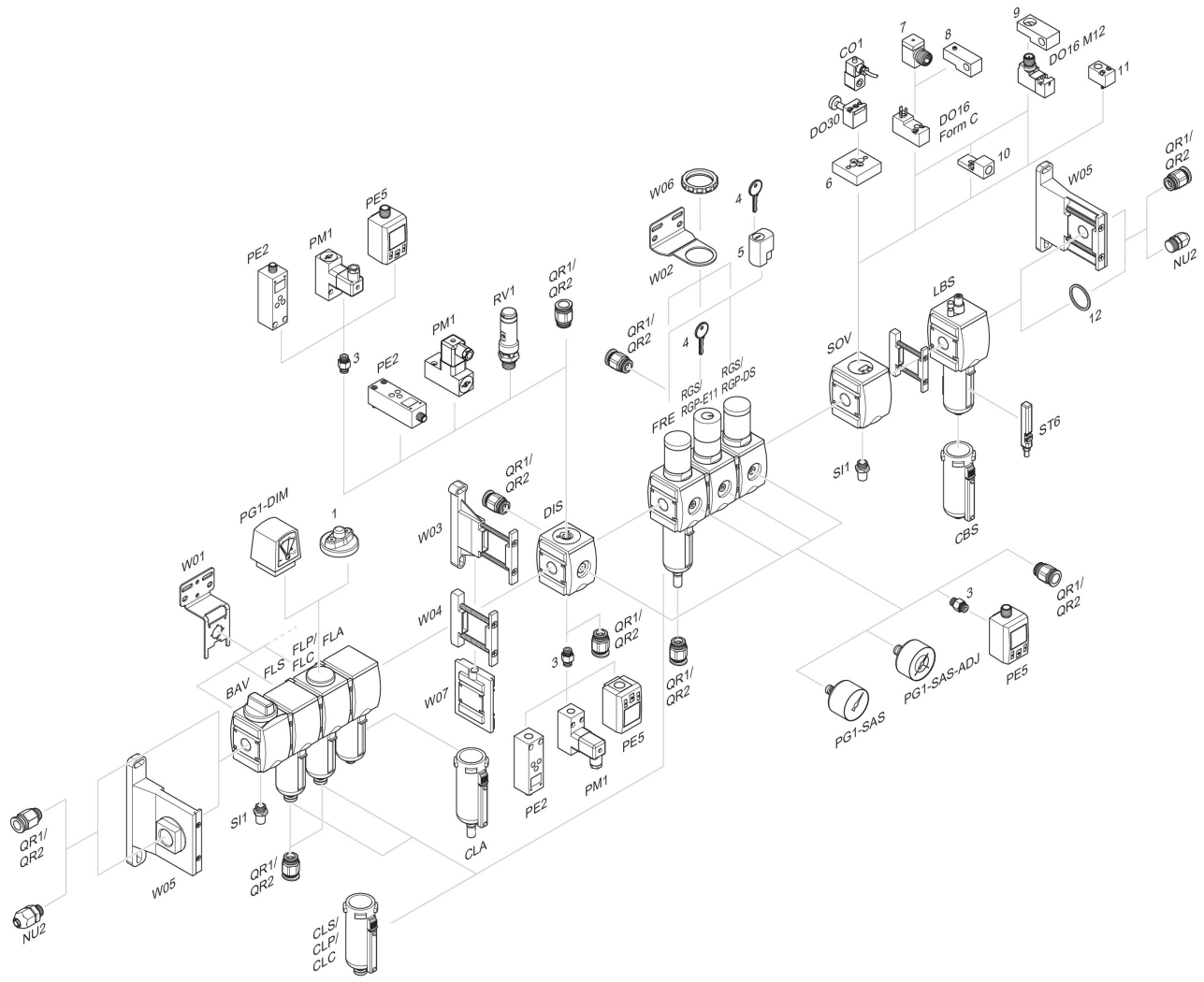

1 = Verschmutzungsanzeige 3 = Doppelnippel 4 = Schlüssel für E11-Schließung 5 = Einsteckschloss 6 = Adapterplatte DO30 7 = Adapter, Serie CON-VP 8 = Montagehilfe DO16, Form C 9 = Montagehilfe DO16, M12 10 = Adapter externe Steuerluft 11 = Adapter pneumatische Betätigung 12 = Dichtring

Anwendungsbeispiel

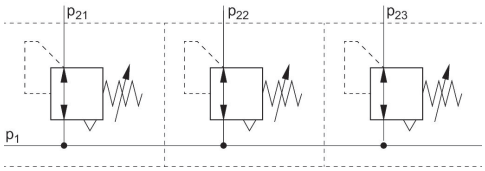

p1 = Betriebsdruck

Druckkennlinie

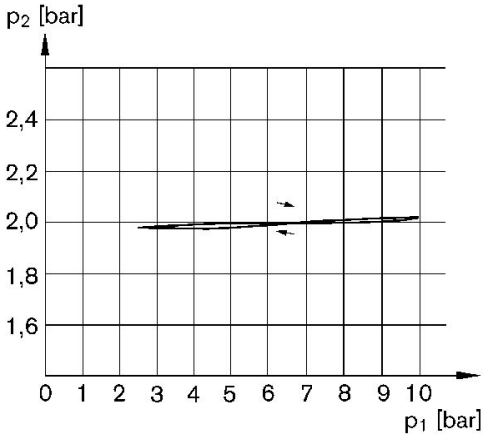

p1 = Betriebsdruck
p2 = Sekundärdruck

Durchflusscharakteristik (p2: 0,5 - 8 bar)

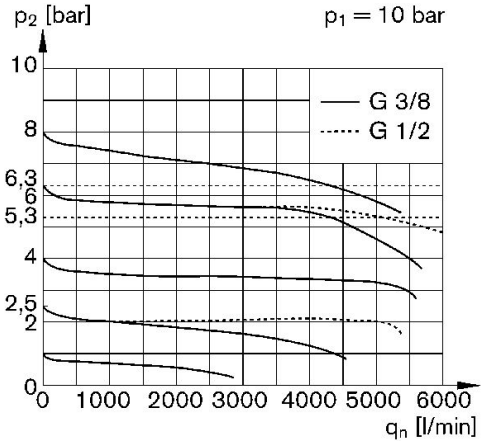

p1 = Betriebsdruck
p2 = Sekundärdruck
qn = Nenndurchfluss