# Válvula reguladora de presión de precisión, Serie AS3-RGP

**R412007155**

## Serie AS3

La serie AS3 de AVENTICS cuenta con unidades de mantenimiento modulares y versátiles para aplicaciones universales. Esta serie ofrece dimensiones compactas, es altamente eficiente, ligera y fácil de usar. La serie AS de AVENTICS garantiza fiabilidad, seguridad y eficiencia, con montaje y mantenimiento muy simples.




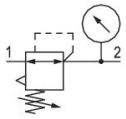


## Datos técnicos

| | |
|---|---|
| Sector | Industria |
| Función | Regulador de presión de precisión |
| Componentes | Válvula reguladora de presión de precisión |
| Manómetros | con manómetro |
| Posición de montaje | Indiferente |
| Tipo de regulador | Válvulas reguladoras de presión de membrana |
| Orificio | G 1/2 |
| Caudal nominal Qn | 5200 l/min |
| Margen de regulación de presión min. | 0.5 bar |
| Margen de regulación de presión max. | 8 bar |
| Presión de funcionamiento mín. | 0.5 bar |
| Presión de funcionamiento máx. | 16 bar |
| Temperatura ambiente mín. | -10 °C |
| Temperatura ambiente máx. | 50 °C |
| Accionamiento | mecánico |
| Función de regulador | Con escape secundario |
| Tipo de regulador | bloqueable |
| Alimentación de presión | simple |
| Tipo de cierre | para cierre con candado |

# Válvula reguladora de presión de precisión, Serie AS3-RGP

R412007155

| | |
|---|---|
| ~~Consumo de aire propio qv máx.~~ | ~~2.6 l/min~~ |
| Fluido | Aire comprimido<br>Gases neutros |
| Temperatura del medio mín. | -10 °C |
| Temperatura del medio máx. | 50 °C |
| Peso | 0.6 kg |

## Material

| | |
|---|---|
| Material carcasa | Poliamida |
| Material placa frontal | Acrilonitrilo butadieno estireno |
| Material juntas | Caucho de acrilnitrilo butadieno |
| Material casquillo roscado | Zinc fundido a presión |
| N° de material | R412007155 |

## Información técnica

El punto de condensación de presión se debe situar como mínimo 15 °C por debajo de la temperatura ambiental y del medio, y debe ser como máx. de 3 °C .

Caudal nominal Qn con presión secundaria p2 = 6 bar y Δp = 1 bar

La conexión trasera para manómetro de la válvula reguladora de presión está cerrada con un tapón de cierre, la delantera está abierta. En función de la aplicación del cliente puede ser necesario un segundo tapón de cierre. Pedir por separado (véanse los accesorios).

El cambio de la dirección de flujo (desde la alimentación de aire a la izquierda a la alimentación de aire a la derecha) se realiza girando la posición de montaje 180° en el eje vertical. Encontrará más detalles en las instrucciones de servicio.

Filtro previo recomendado: 5 µm

Manómetro adjuntado separado

El producto suministrado puede diferir de la ilustración.

# Válvula reguladora de presión de precisión, Serie AS3-RGP

R412007155

## Dimensiones en mm

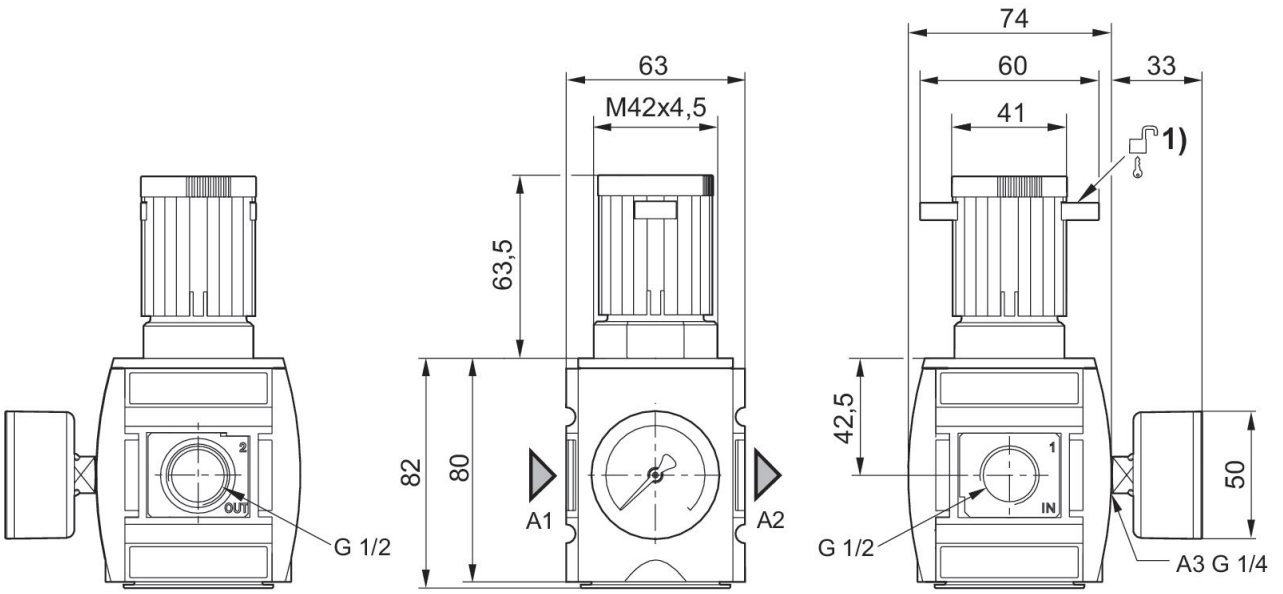


A1 = entrada
A2 = salida
A3 = conexión de manómetro
1) Posibilidad de fijación para cierres con candado, estribo máx. Ø 8

## característica de caudal (p2: 0,5 - 8 bar)

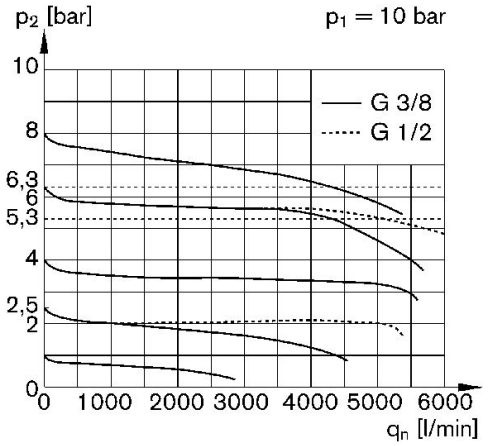


p1 = Presión de funcionamiento
p2 = Presión secundaria
qn = Caudal nominal

## curva característica de presión

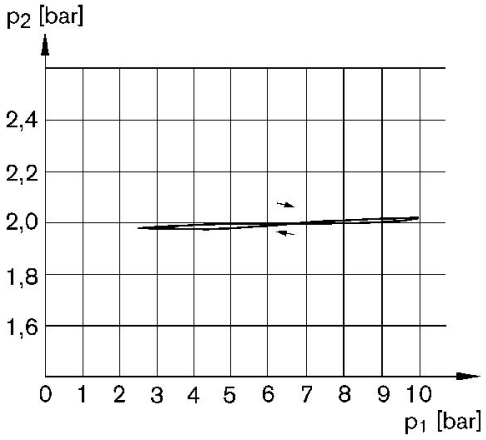


p1 = Presión de funcionamiento
p2 = Presión secundaria

# Válvula reguladora de presión de precisión, Serie AS3-RGP

R412007155

## Vista general de accesorios

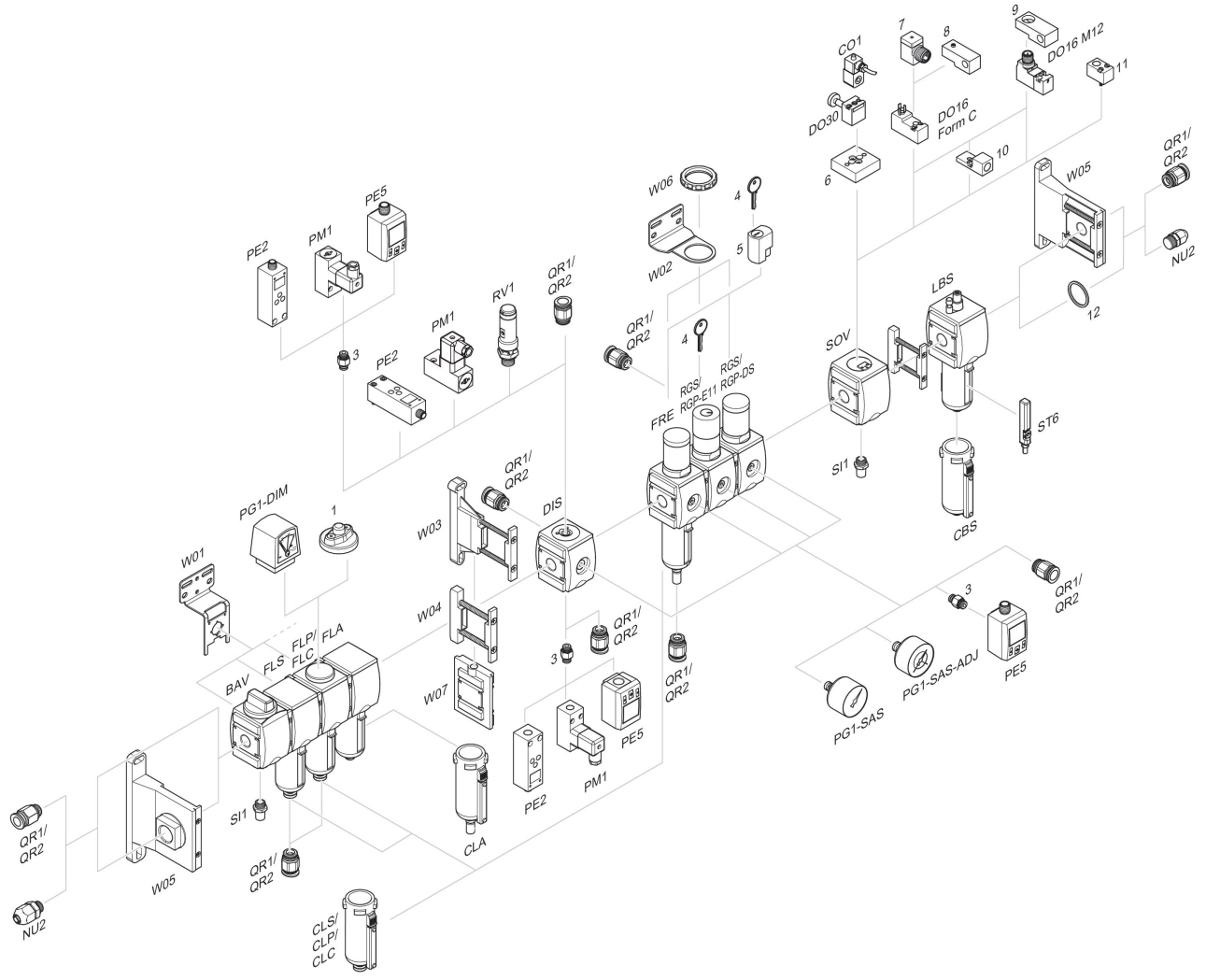


1 = Indicador de suciedad 3 = Boquilla doble 4 = Llave para cierre E11 5 = cerradura empotrable 6 = Placa adaptadora DO30 7 = Adaptador, Serie CON-VP 8 = Ayuda de montaje DO16, forma C 9 = Ayuda de montaje DO16, M12 10 = Adaptador, aire de pilotaje externo 11 = Adaptador acción neumática 12 = Anillo obturador