# Régulateur de pression de précision, Série AS3-RGP



**R412007145**

## Série AS3

Le modèle AVENTICS série AS3 est une unité de maintenance modulaire et polyvalente pour applications universelles. Cette série offre des dimensions compactes, est hautement efficace, légère et conviviale. La série AS d'AVENTICS garantit fiabilité, sécurité et efficacité tout en offrant des efforts de montage et de maintenance réduits.




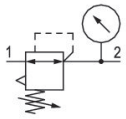


## Données techniques

| | |
|---|---|
| Secteur | Industrie |
| Fonction | Régulateur de pression de précision |
| Composants | Régulateur de pression de précision |
| Manomètre | Avec manomètre |
| Position de montage | Indifférent |
| Type de régulateur | Régulateur de pression à membrane |
| Orifice | G 3/8 |
| Débit nominal Qn | 4300 l/min |
| Plage de réglage de la pression min. | 0.5 bar |
| Plage de réglage de la pression max. | 10 bar |
| Pression de service min. | 0.5 bar |
| Pression de service maxi | 16 bar |
| Température ambiante min. | -10 °C |
| Température ambiante max. | 50 °C |
| Commande | mécanique |
| Fonction régulateur | avec échappement secondaire |
| Type de régulateur | montage en batterie possible |
| Alimentation en pression | Simple, unilatéral |
| Type de fermeture | pour cadenas |

# Régulateur de pression de précision, Série AS3-RGP

R412007145

| | |
|---|---|
| ~~Consommation d'air propre qv maxi.~~ | ~~2.6 l/min~~ |
| Fluide | Air comprimé<br>Gaz neutres |
| Température min. du fluide | -10 °C |
| Température max. du fluide | 50 °C |
| Poids | 0.6 kg |

## Matériau

| | |
|---|---|
| Matériau boîtiers | Polyamide |
| Matériau plaque frontale | Plastique acrylonitrile-styrène-butadiène |
| Matériau joints | Caoutchouc nitrile (NBR) |
| Matériau douille filetée | Zinc coulé sous pression |
| Référence | R412007145 |

## Informations techniques

Le point de rosée sous pression doit se situer à au moins 15 °C sous la température ambiante et la température du fluide et peut atteindre max. 3 °C .

Débit nominal Qn avec pression secondaire p2 = 6 bar et Δp = 1 bar

Le raccord pour manomètre arrière du régulateur de pression est obturé par un bouchon d’obturation, tandis que le raccord avant est ouvert. En fonction de l’application du client, un second bouchon d’obturation peut être nécessaire. A commander séparément (voir accessoires).

La modification du sens de débit (d’une alimentation en air comprimé à gauche à une alimentation en air comprimé à droite) s’effectue en tournant le composant de 180° sur l’axe vertical. Pour de plus amples détails, veuillez consulter la notice d’instruction.

Préfiltrage recommandé : 5 µm

Manomètre fourni non monté

Il se peut que le produit livré diffère de l’illustration.

# Régulateur de pression de précision, Série AS3-RGP

R412007145

## Dimensions en mm

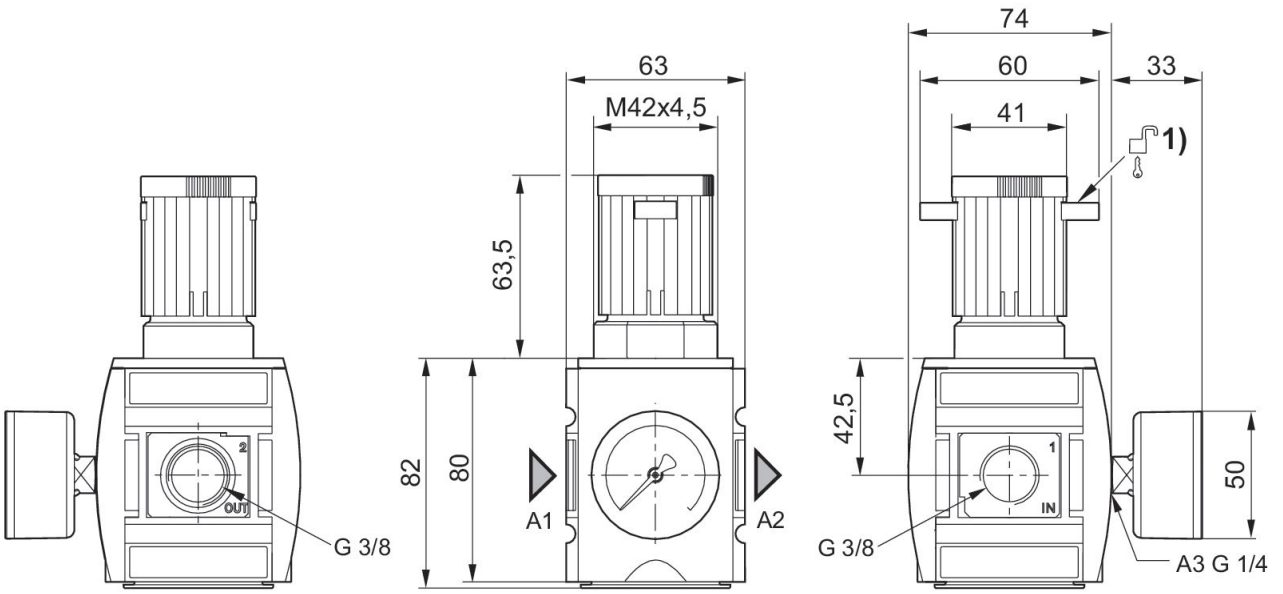


A1 = entrée
A2 = sortie
A3 = raccordement du manomètre
1) Possibilité de fixation pour cadenas , étrier max. Ø 8

## Caractéristiques de débit (p2: 0,5 - 8 bar)

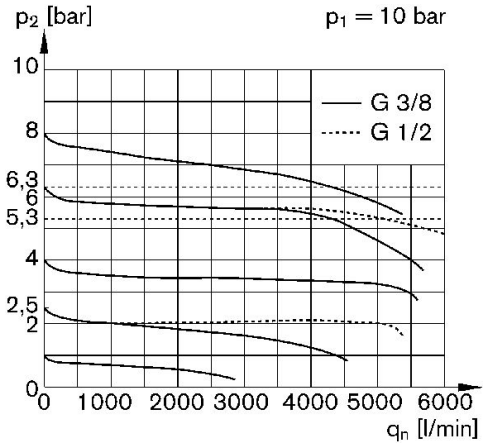


p1 = Pression de service
p2 = Pression secondaire
qn = Débit nominal

## Caractéristiques de pression

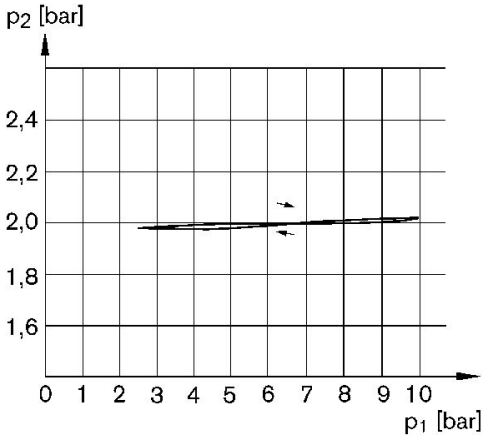


p1 = Pression de service
p2 = Pression secondaire

# Régulateur de pression de précision, Série AS3-RGP



R412007145

## Vue d'ensemble des accessoires

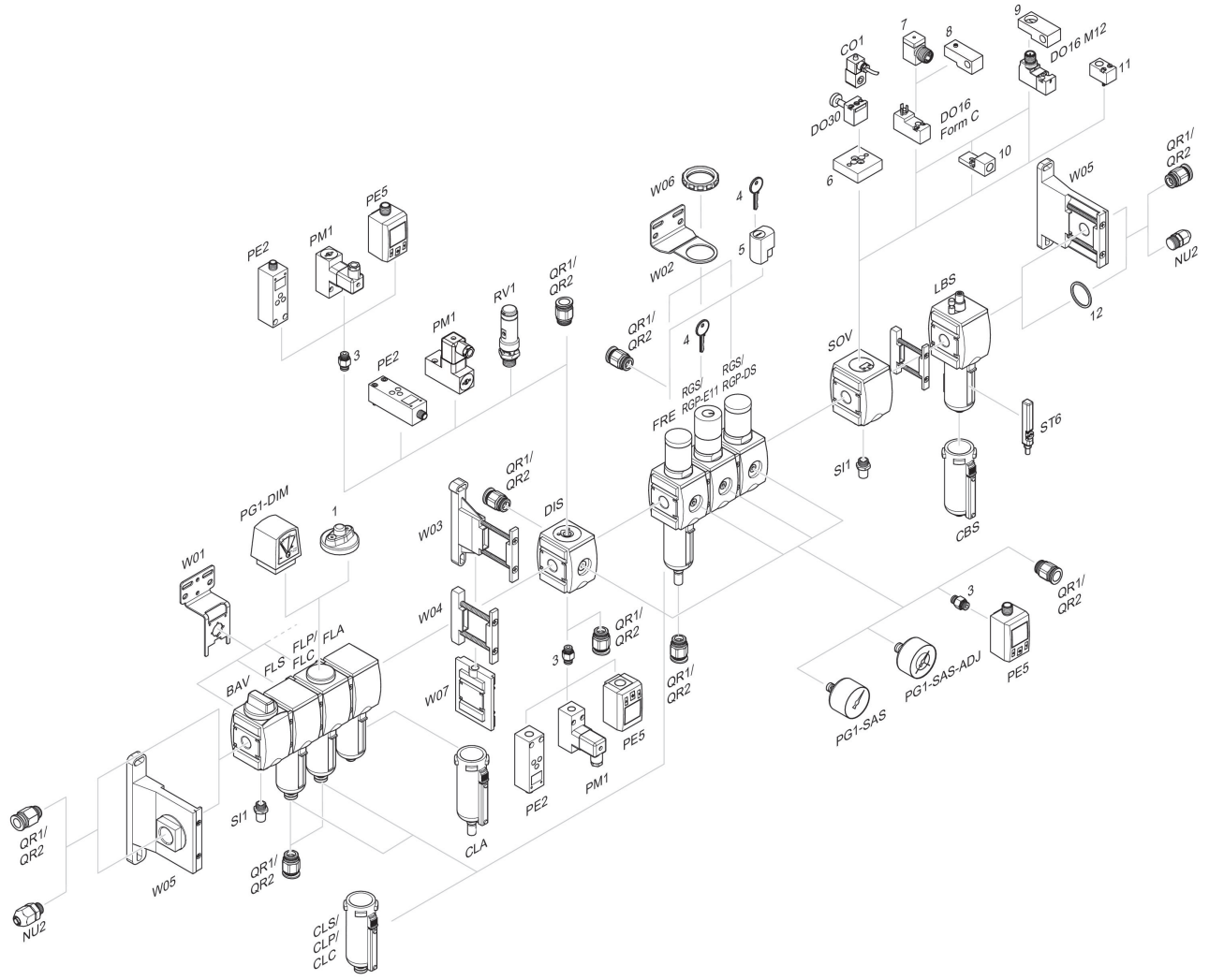


1 = Indicateur d'encrassement 3 = Double manchon 4 = Clé pour fermeture E11 5 = Serrure à encastrer 6 = Plaque d'adaptation DO30 7 = Adaptateur, Série CON-VP 8 = Aide au montage DO16, Forme C 9 = Aide au montage DO16, M12 10 = Adaptateur air de pilotage externe 11 = Adaptateur Commande pneumatique 12 = Bague d'étanchéité