Válvula de precisão de regulagem de pressão, Série AS3-RGP

R412007140

Série AS3

A série AS3 da AVENTICS é uma unidade de manutenção modular e versátil para aplicação universal. Esta série tem dimensões compactas e alta eficiência, além de ser leve e fácil de usar. A série AS da AVENTICS garante confiabilidade, segurança e eficiência com montagem e manutenção simplificadas.



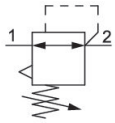

Dados técnicos

Setor	Indústria
Função	Regulador de pressão de precisão
Componentes	Válvula de precisão de regulagem de pressão
Manômetros	sem manômetro
Local de montagem	À escolha
Tipo de regulador	Válvulas de regulagem de pressão à membrana
Conexão	G 3/8
Fluxo nominal Qn	5000 l/min
Variedade de regulagem de pressão min.	0.2 bar
Variedade de regulagem de pressão max.	4 bar
Pressão de operação mín.	0.2 bar
Pressão de operação máx	16 bar
Temperatura ambiente mín.	-10 °C
Temperatura ambiente máx.	50 °C
acionamento	mecânico
Função de regulador	Com exaustão de ar secundária
Tipo de regulador	bloqueável
Alimentação de pressão	unilateral
Tipo de peça obturadora	para fechaduras

Válvula de precisão de regulagem de pressão, Série AS3-RGP

R412007140

~~Consumo de ar próprio qv máx.~~	~~2.6 l/min~~
Fluido	Ar comprimido Gases neutros
Temperatura mín. do#fluido.	-10 °C
Temperatura máx. do#fluido.	50 °C
Peso	0.528 kg

Material

Material de caixa	Poliamida
Material placa dianteira	Plástico acrilonitrila-butadieno-estirol
Material de vedações	Borracha de acrilonitrila butadieno
Material bucha rosqueada	Zinco moldado a pressão
N° de material	R412007140

Informações técnicas

O ponto de condensação de pressão deve ser pelo menos 15 °C abaixo da temperatura ambiente e do fluido e um máximo de 3 °C .

Fluxo nominal Qn com pressão secundária p2 = 6 bar e Δp = 1 bar

A conexão posterior do manômetro da válvula de regulagem de pressão está fechada com uma obturação, a da frente está aberta. Dependendo da aplicação do cliente, pode ser necessária uma segunda obturação. Por favor encomendar em separado (ver acessórios).

A alteração da direção do fluxo de passagem (da alimentação de ar à esquerda para a alimentação de ar à direita) é feita por uma montagem girada 180º no eixo vertical. Mais informações podem ser obtidas no manual de operação.

Filtração prévia recomendada: 5 µm

Pedir separadamente o manômetro

Válvula de precisão de regulagem de pressão, Série AS3-RGP

R412007140

Dimensões em mm

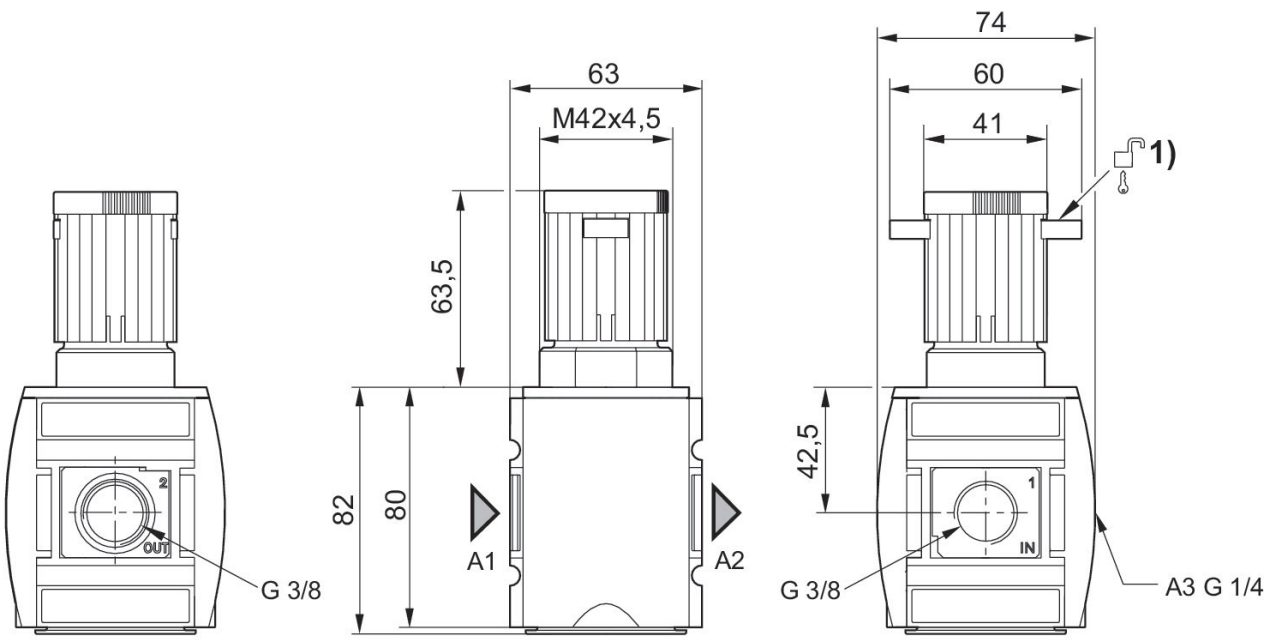

A1 = entrada
A2 = saída
A3 = Conexão do manômetro
1) Possibilidade de fixação para cadeados, arco máx. Ø 8

característica de fluxo (p2: 0,5 - 8 bar)

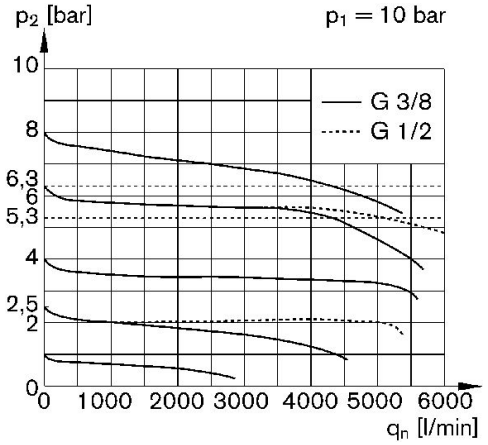

p1 = Pressão de operação
p2 = Pressão secundária
qn = Fluxo nominal

linha de identificação da pressão

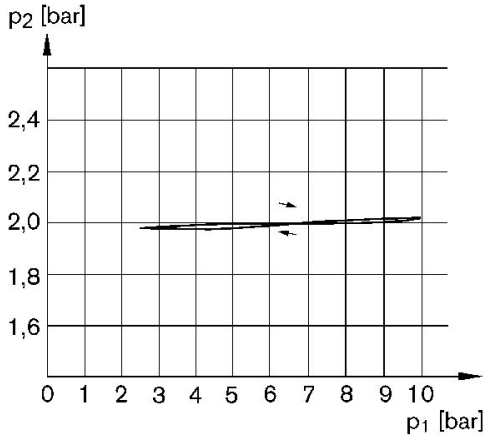

p1 = Pressão de operação
p2 = Pressão secundária

Válvula de precisão de regulagem de pressão, Série AS3-RGP

R412007140

Visão geral de acessórios

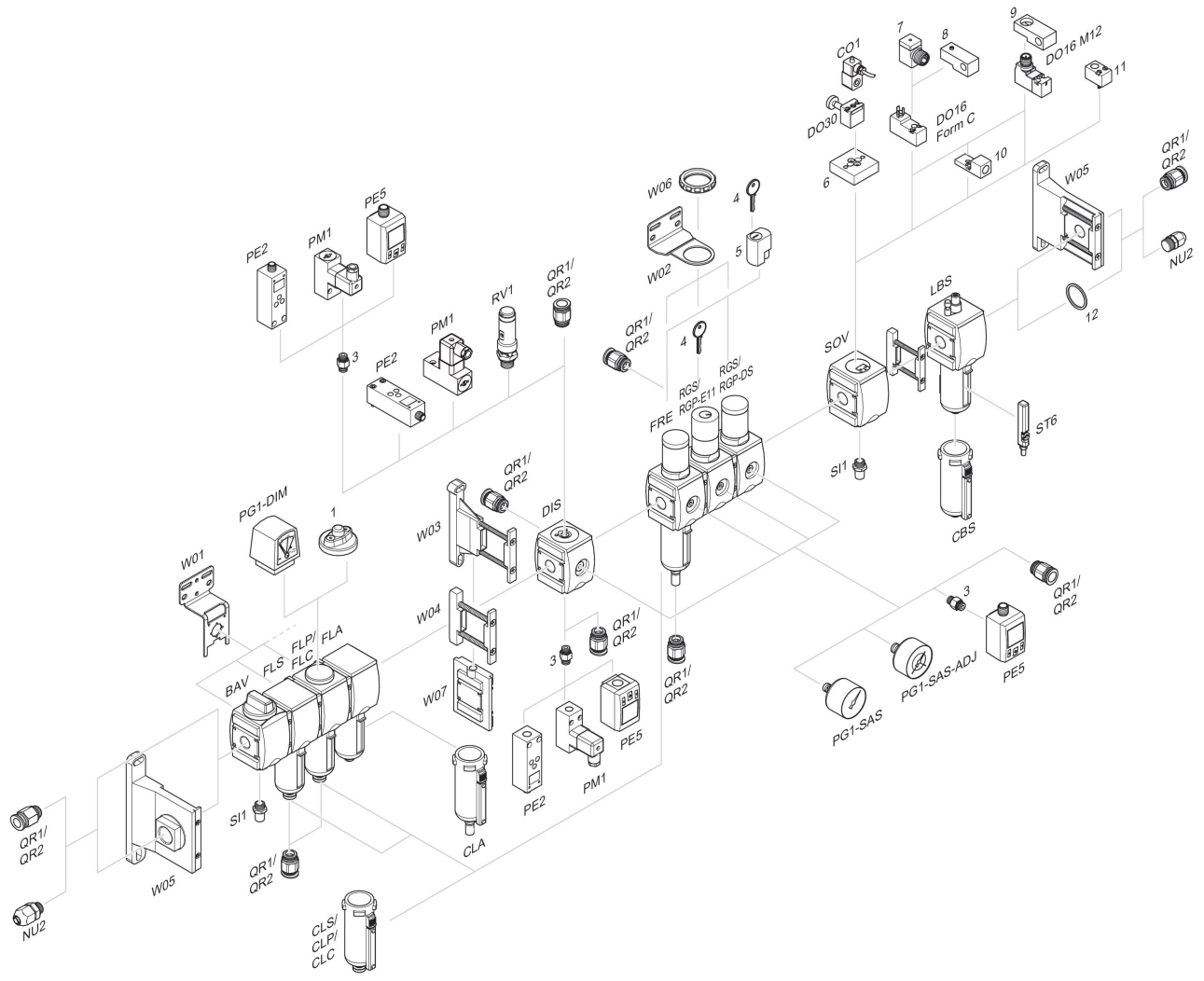

1 = Indicador de sujeira 3 = Niple duplo 4 = Chave para fechamento E11 5 = fechadura de embutir 6 = Placa adaptadora DO30 7 = Adaptador, Série CON-VP 8 = Auxiliar de montagem DO16, formato C 9 = Auxiliar de montagem DO16, M12 10 = Adaptador de ar de comando externo 11 = Adaptador de acionamento pneumático 12 = Anel de vedação