Vor-Filter, Serie AS3-FLP

R412007024

Serie AS3

Die AVENTICS Serie AS3 besteht aus modularen, vielseitigen Wartungsgeräten für universelle Anwendungen. Diese Serie bietet kompakte Abmessungen, ist hocheffizient, leicht und einfach zu bedienen. Die AVENTICS Serie AS sorgt mit vereinfachtem Montage- und Wartungsaufwand für Zuverlässigkeit, Sicherheit und Effizienz.

- Diese modulare und vielseitige Serie ermöglicht die Kombination eines großen Bereiches an verschiedenen Funktionen.
- Die kompakten Abmessungen sind platzsparend
- Geringerer Energieverbrauch
- Geringes Gewicht
- Benutzerfreundliche Ausführung
- Zuverlässig und sicher durch fest zugeordnete Sicherheitskomponenten
- Einfacher Montage- und niedriger Wartungsaufwand



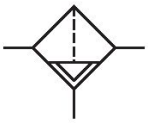

Technische Daten

Branche	Industrie
Hinweis	Archivprodukt: Nicht für Neukonstruktion verwenden!
Bestandteile	Vorfilter
Behälter	Behälter Metall mit Schauglas
Anschluss	G 3/8
Nenndurchfluss Qn	900 l/min
Kondensatablass	halbautomatisch, drucklos offen
Betriebsdruck min.	1.5 bar
Betriebsdruck max.	16 bar
Umgebungstemperatur min.	-10 °C
Umgebungstemperatur max.	50 °C
Medium	Druckluft neutrale Gase
Max. erreichbare Druckluftklasse nach ISO 8573-1:2010	2 : - : 3
Behältervolumen Filter	49 cm³
Filterelement	wechselbar
Empfohlene Vorfilterung	5 µm
Gewicht	0.778 kg

Schauglas	mit Schauglas
Einbaulage	senkrecht
Bauart	verblockbar

Werkstoff

Werkstoff Gehäuse	Polyamid
Werkstoff Frontplatte	Acrylnitril-Butadien-Styrol
Werkstoff Dichtungen	Acrylnitril-Butadien-Kautschuk
Werkstoff Gewindebuchse	Zink-Druckguss
Werkstoff Behälter	Zink-Druckguss
Werkstoff Filtereinsatz	imprägniertes Papier
Materialnummer	R412007024

Technische Informationen

Der Drucktaupunkt muss mindestens 15 °C unter der Umgebungs- und Mediumstemperatur liegen und darf max. 3 °C betragen.

Nenndurchfluss Qn bei Sekundärdruck p2 = 6 bar und Δp = 0,1 bar

Die Änderung der Durchflussrichtung (von Lufteinspeisung links auf Lufteinspeisung rechts) erfolgt durch einen um 180° in der vertikalen Achse gedrehten Einbau. Weitere Details entnehmen Sie bitte der Betriebsanleitung.

Staubabscheidung = 99,99 %

Abmessungen in mm

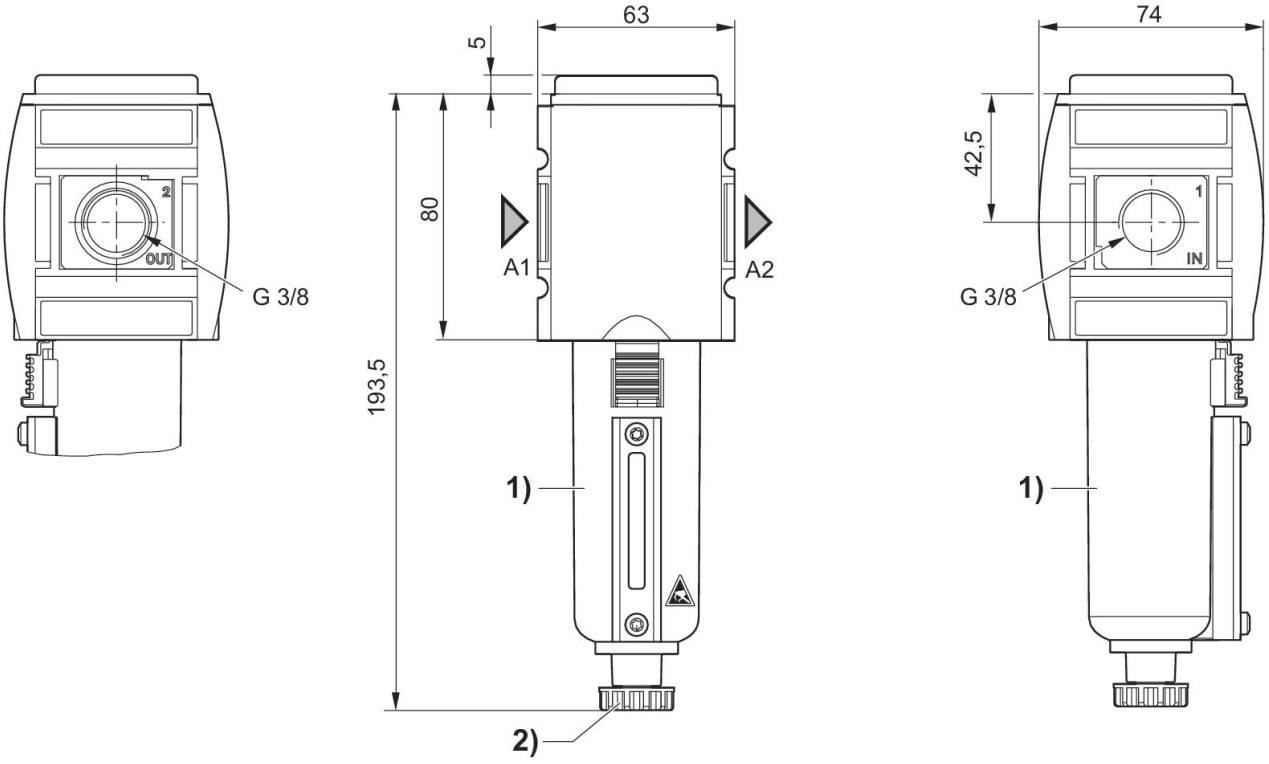

A1 = Eingang
A2 = Ausgang
1) Metallbehälter mit Sichtanzeige
2) Halbautomatischer Kondensatablass

Vor-Filter, Serie AS3-FLP

R412007024

Zubehörübersicht

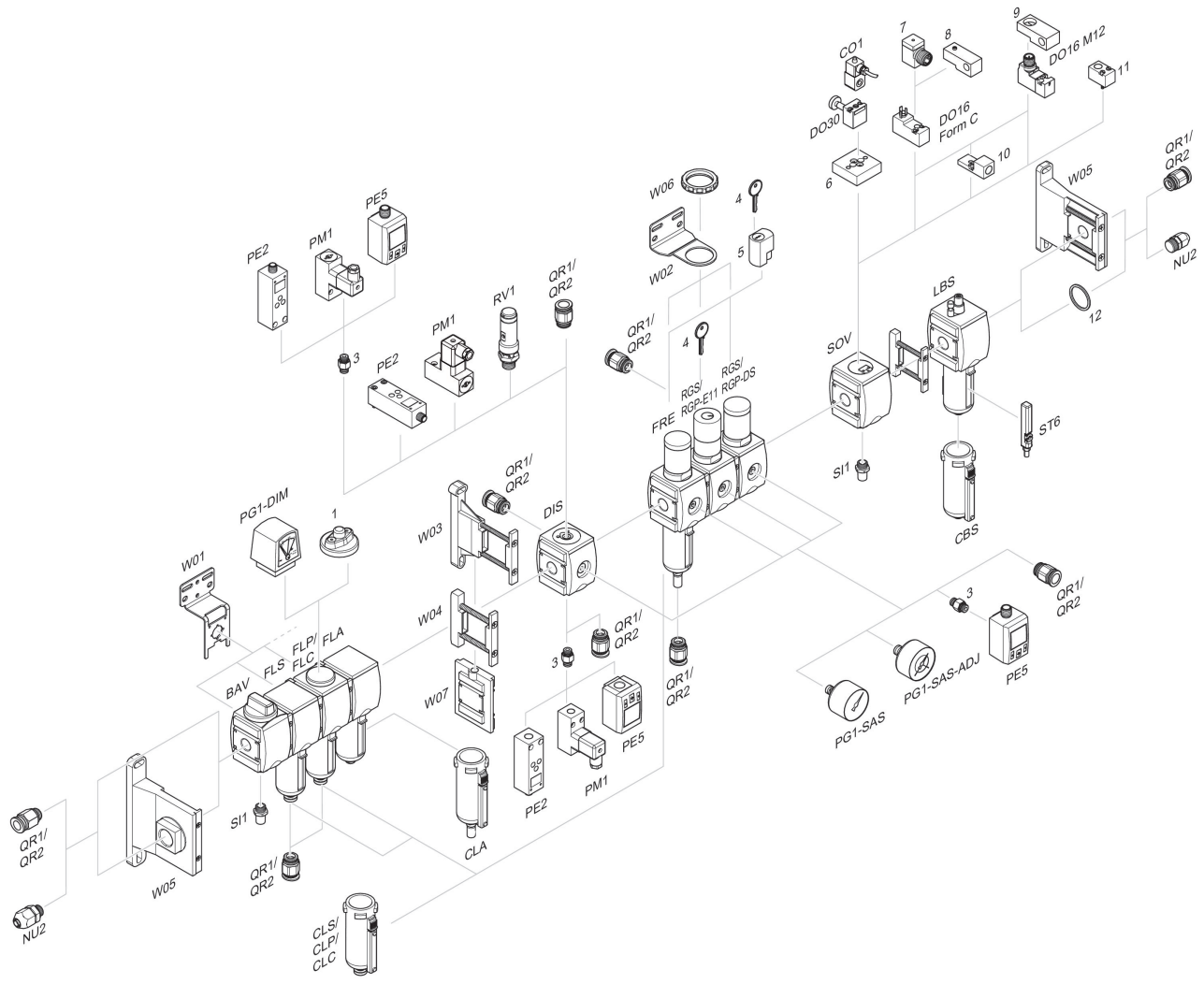

1 = Verschmutzungsanzeige 3 = Doppelnippel 4 = Schlüssel für E11-Schließung 5 = Einsteckschloss 6 = Adapterplatte DO30 7 = Adapter, Serie CON-VP 8 = Montagehilfe DO16, Form C 9 = Montagehilfe DO16, M12 10 = Adapter externe Steuerluft 11 = Adapter pneumatische Betätigung 12 = Dichtring

Durchflusscharakteristik, p2 = 0,05 - 7 bar

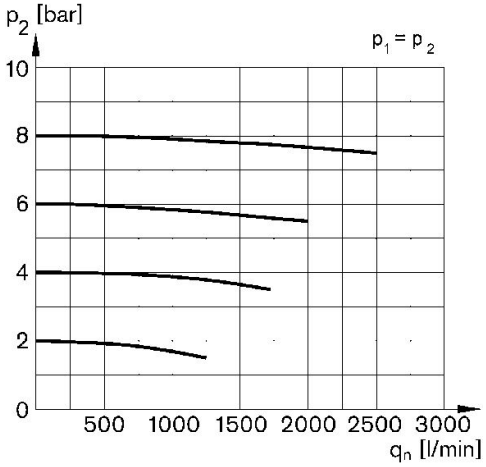

p1 = Betriebsdruck
p2 = Sekundärdruck
qn = Nenndurchfluss