Válvula de cierre 3/2 de accionamiento mecánico, Serie AS2-BAV

R412006257

Serie AS2

La serie AS2 de AVENTICS cuenta con unidades de mantenimiento modulares y versátiles para aplicaciones universales. Esta serie ofrece dimensiones compactas, es altamente eficiente, ligera y fácil de usar. La serie AS de AVENTICS garantiza confiabilidad, seguridad y eficiencia, con montaje y mantenimiento muy simples.



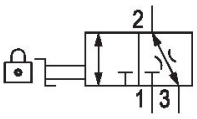

Datos técnicos

Sector	Industria
Accionamiento	mecánico
Caudal nominal Qn	2000 l/min
Conexión de aire comprimido	G 3/8
Presión de funcionamiento mín.	0 bar
Presión de funcionamiento máx.	16 bar
Elemento de accionamiento	manilla
Principio de obturación	hermetizante suave
Tipo	válvula de asiento
Componentes	Válvula de cierre
Tipo de cierre	bloqueable
Tipo de cierre	para cierre con candado
bloqueable	bloqueable
Temperatura ambiente mín.	-10 °C
Temperatura ambiente máx.	50 °C
Fluido	Aire comprimido Gases neutros
Tamaño de partículas máx.	25 µm
conexión de aire comprimido escape	G 1/4
Caudal nominal Qn 1 a la 2	2000 l/min

Válvula de cierre 3/2 de accionamiento mecánico, Serie AS2-BAV

R412006257

~~Caudal nominal Qn 2 a la 3~~	~~380 l/min~~
Peso	0.206 kg
Material carcasa	Poliamida
Material juntas	Caucho de acrilnitrilo butadieno
Material placa de bloqueo	acero galvanizado
Material de la tapa frontal	Acrilonitrilo butadieno estireno
Material casquillo roscado	Zinc fundido a presión
Material placa de bloqueo	acero galvanizado
Superficie placa de bloqueo	galvanizado
Material elemento de accionamiento	Polioximetileno
N° de material	R412006257

Información técnica

El punto de condensación de presión se debe situar como mínimo 15 °C por debajo de la temperatura ambiental y del medio, y debe ser como máx. de 3 °C .

Caudal nominal Qn con presión secundaria p2 = 6 bar y Δp = 1 bar

Para el montaje en la pared es necesario un silenciador corto (véanse los accesorios, p. ej. R412004817).

Dimensiones en mm

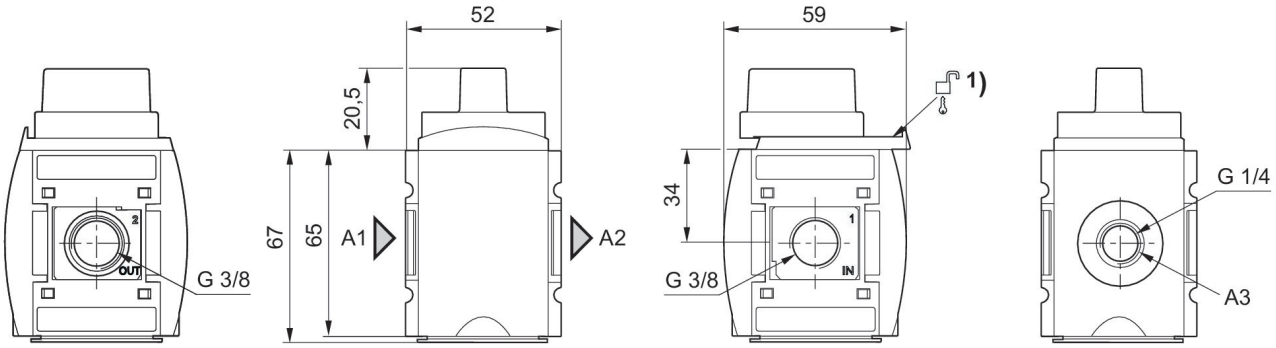

A1 = entrada
A2 = salida
A3 = conexión de aire de escape
1) Posibilidad de fijación para cierres con candado, estribo máx. Ø 8

Válvula de cierre 3/2 de accionamiento mecánico, Serie AS2-BAV

R412006257

escape de retroceso

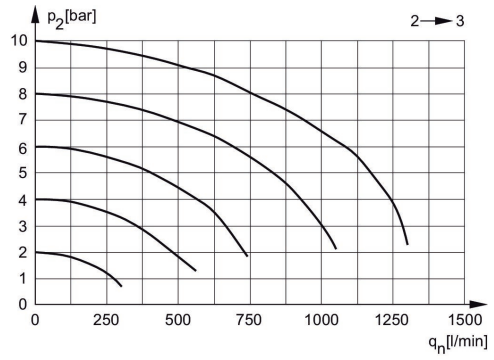

p2 = Presión secundaria
qn = Caudal nominal

Característica de caudal, p2 = 0,05 - 7 bar

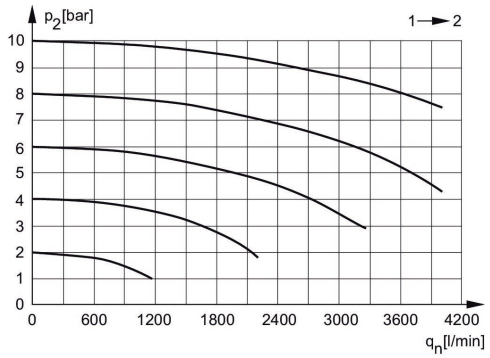

p2 = Presión secundaria
qn = Caudal nominal

Válvula de cierre 3/2 de accionamiento mecánico, Serie AS2-BAV

R412006257

Vista general de accesorios

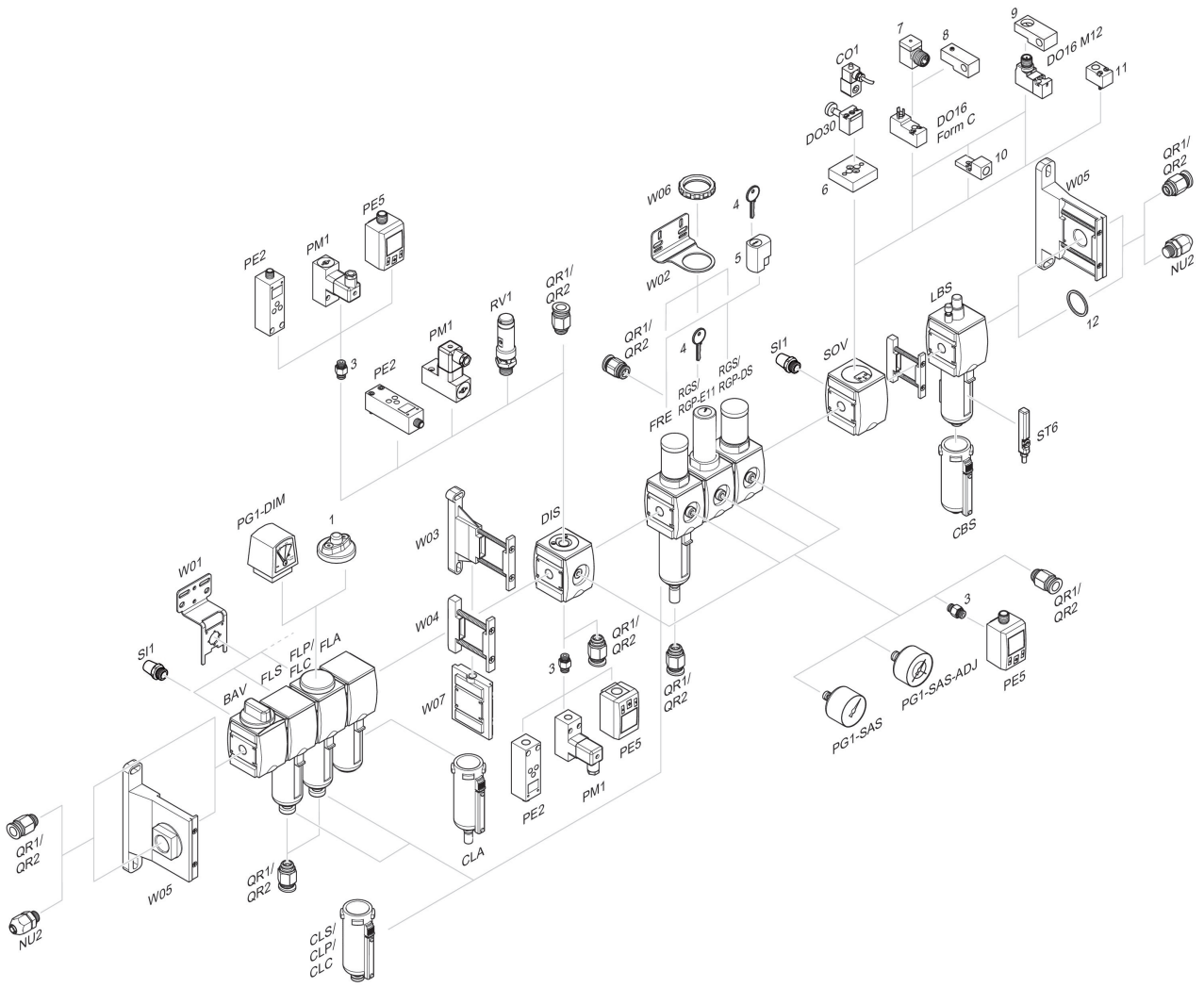

1 = Indicador de suciedad 3 = Boquilla doble 4 = Llave para cierre E11 5 = cerradura empotrable 6 = Placa adaptadora DO30 7 = Adaptador, Serie CON-VP 8 = Ayuda de montaje DO16, forma C 9 = Ayuda de montaje DO16, M12 10 = Adaptador, aire de pilotaje externo 11 = Adaptador acción neumática 12 = Anillo obturador