Válvula de fechamento 3/2, acionamento mecânico, Série AS2-BAV

R412006257

Série AS2

A série AS2 da AVENTICS é uma unidade de manutenção modular e versátil para aplicação universal. Esta série tem dimensões compactas e alta eficiência, além de ser leve e fácil de usar. A série AS da AVENTICS garante confiabilidade, segurança e eficiência com montagem e manutenção simplificadas.



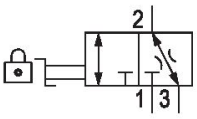

Dados técnicos

Setor	Indústria
acionamento	mecânico
Fluxo nominal Qn	2000 l/min
Conexão de ar comprimido	G 3/8
Pressão de operação mín.	0 bar
Pressão de operação máx	16 bar
Elemento de acionamento	manípulo
Princípio de estanquidade	com vedação mole
Modelo	válvula de assento
Componentes	Válvula de fechamento
Tipo de peça obturadora	com trava
Tipo de peça obturadora	para fechaduras
bloqueável	bloqueável
Temperatura ambiente mín.	-10 °C
Temperatura ambiente máx.	50 °C
Fluido	Ar comprimido Gases neutros
Tamanho máx. da partícula	25 µm
Saída de ar da conexão de ar comprimido	G 1/4
Fluxo nominal Qn 1 para 2	2000 l/min

Válvula de fechamento 3/2, acionamento mecânico, Série AS2-BAV

R412006257

~~Fluxo nominal Qn 2 para 3~~	~~380 l/min~~
Peso	0.206 kg
Material de caixa	Poliamida
Material de vedações	Borracha de acrilonitrila butadieno
Material placa de trava	aço zincado
Material da tampa frontal	Plástico acrilonitrila-butadieno-estirol
Material bucha rosqueada	Zinco moldado a pressão
Material placa de trava	aço zincado
Superficie placa de trava	zincado
Material elemento de acionamento	Polioximetileno
N° de material	R412006257

Informações técnicas

O ponto de condensação de pressão deve ser pelo menos 15 °C abaixo da temperatura ambiente e do fluido e um máximo de 3 °C .

Fluxo nominal Qn com pressão secundária p2 = 6 bar e Δp = 1 bar

No caso de montagem na parede, é necessário um amortecedor curto (consulte os acessórios, por exemplo, R412004817).

Dimensões em mm

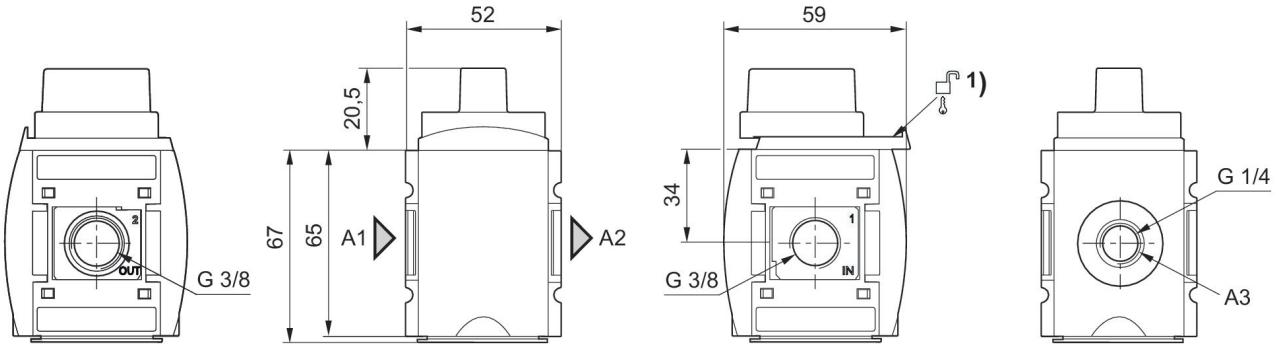

A1 = entrada
A2 = saída
A3 = conexão para exaustão de ar
1) Possibilidade de fixação para cadeados, arco máx. Ø 8

Válvula de fechamento 3/2, acionamento mecânico, Série AS2-BAV

R412006257

escape de retorno

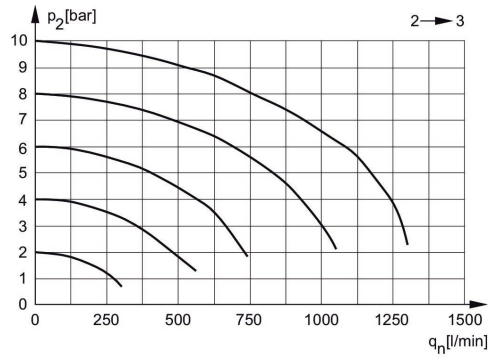

p2 = Pressão secundária
qn = Fluxo nominal

Característica de fluxo, p2 = 0,05 - 7 bar

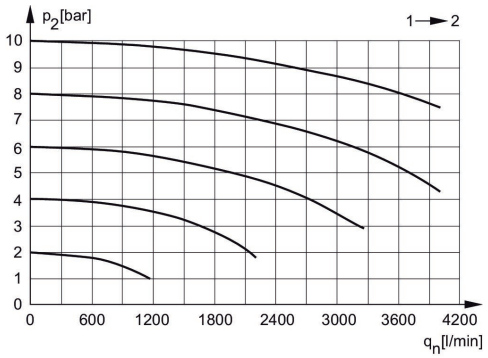

p2 = Pressão secundária
qn = Fluxo nominal

Válvula de fechamento 3/2, acionamento mecânico, Série AS2-BAV

R412006257

Visão geral de acessórios

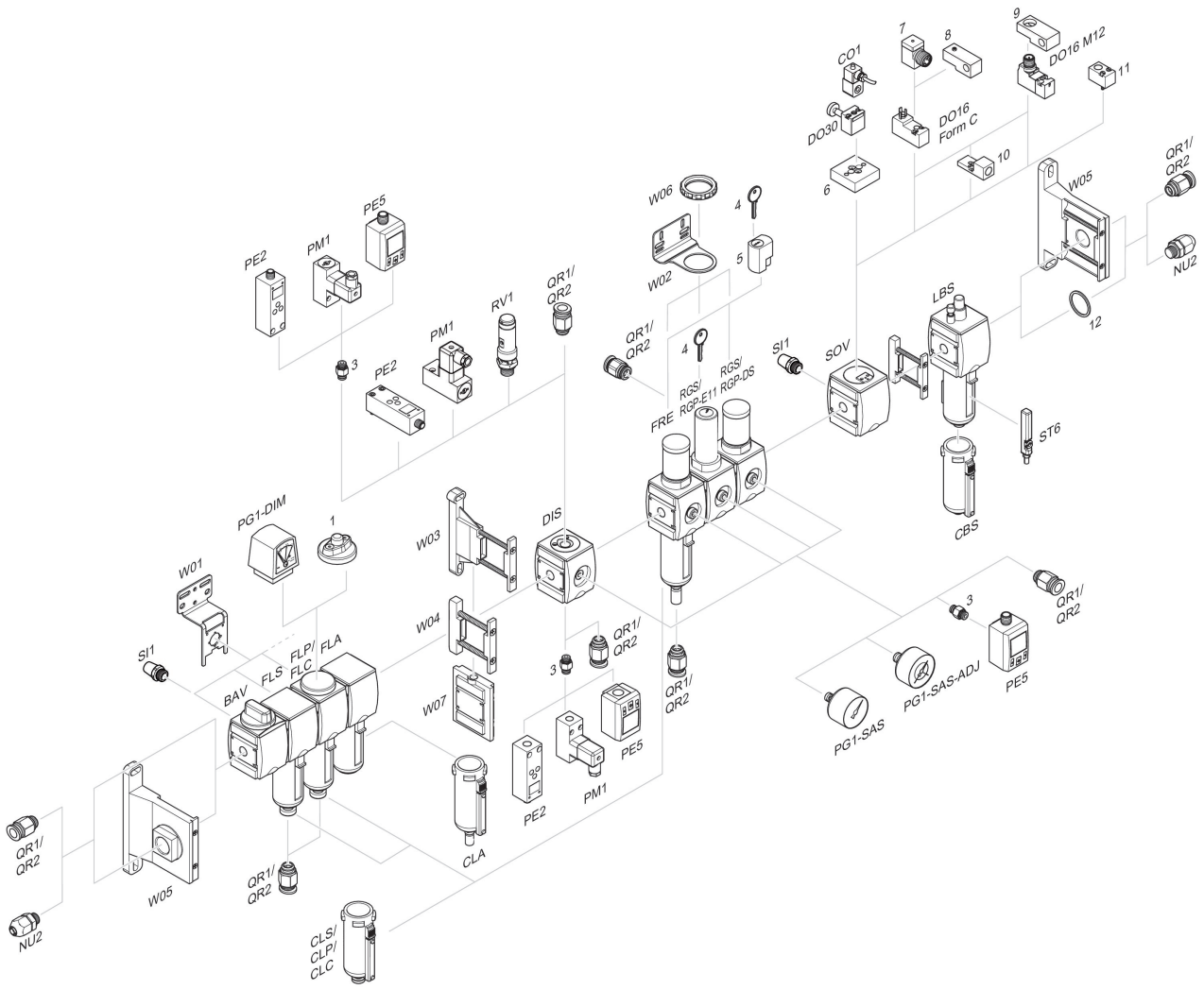

1 = Indicador de sujeira 3 = Niple duplo 4 = Chave para fechamento E11 5 = fechadura de embutir 6 = Placa adaptadora DO30 7 = Adaptador, Série CON-VP 8 = Auxiliar de montagem DO16, formato C 9 = Auxiliar de montagem DO16, M12 10 = Adaptador de ar de comando externo 11 = Adaptador de acionamento pneumático 12 = Anel de vedação