# Valvola di blocco 3/2 ad azionamento meccanico, Serie AS2-BAV

**R412006257**



## Serie AS2

La serie AS2 di AVENTICS è costituita da un gruppo trattamento aria modulare, versatile per applicazioni universali. Questa serie offre dimensioni compatte, è altamente efficiente, leggera e facile da utilizzare. La serie AS AVENTICS assicura affidabilità, sicurezza ed efficienza con montaggio e manutenzione semplificati.




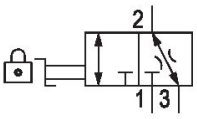


## Dati tecnici

| | |
|---|---|
| Settore | Industria |
| Azionamento | meccanico |
| Portata nominale Qn | 2000 l/min |
| Raccordo aria compressa | G 3/8 |
| Pressione di esercizio min. | 0 bar |
| Pressione di esercizio max | 16 bar |
| Elemento di comando | manopola |
| Principio di tenuta | con chiusura non a tenuta |
| Tipo | valvola a magnete |
| Componenti | Valvola di blocco |
| Tipo di chiusura | lucchettabile |
| Tipo di chiusura | per lucchetto |
| montabile in batteria | montabile in batteria |
| Temperatura ambiente min. | -10 °C |
| Temperatura ambiente max. | 50 °C |
| Fluido | Aria compressa<br>Gas neutri |
| Dimensione max. particella | 25 µm |
| scarico raccordo aria compressa | G 1/4 |
| Portata nominale Qn 1 a 2 | 2000 l/min |

# Valvola di blocco 3/2 ad azionamento meccanico, Serie AS2-BAV



R412006257

| | |
|---|---|
| ~~Portata nominale Qn 2 a 3~~ | ~~380 l/min~~ |
| Peso | 0.206 kg |
| Materiale corpo | Poliammide |
| Materiale guarnizioni | Gomma acrilonitrile-butadiene |
| Materiale piastra di bloccaggio | acciaio zincato |
| Materiale coperchio anteriore | Plastica acrilonitrile-butadiene-stirene |
| Materiale boccola filettata | Pressofuso di zinco |
| Materiale piastra di bloccaggio | acciaio zincato |
| Superficie piastra di bloccaggio | zincato |
| Materiale elemento di azionamento | Poliossimetilene |
| Codice | R412006257 |

## Informazioni tecniche

Il punto di rugiada in pressione deve essere inferiore alla temperatura ambiente e a quella del fluido di almeno 15 °C e non superare il valore di 3 °C .

Portata nominale Qn con pressione secondaria p2 = 6 bar e Δp = 1 bar

Per il montaggio a parete è necessario un silenziatore corto (vedere accessori, per es. R412004817).

## Dimensioni in mm

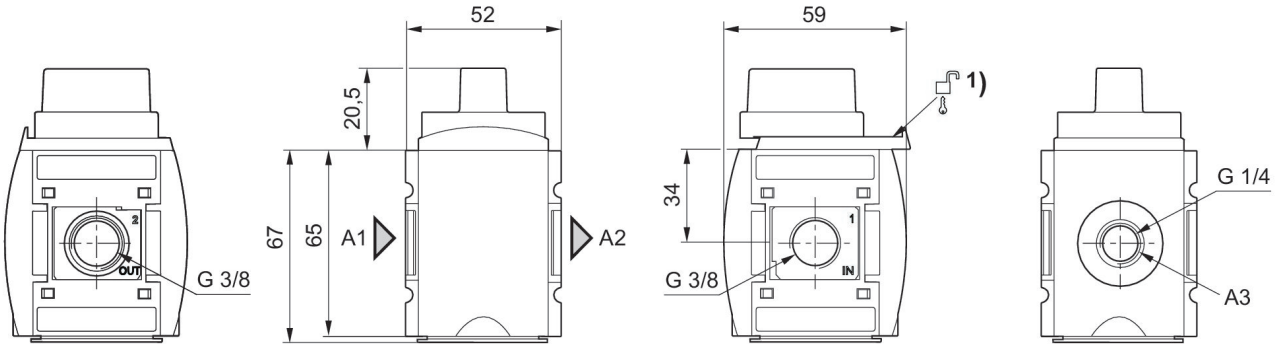


A1 = ingresso
A2 = uscita
A3 = attacco di scarico
1) Possibilità di fissaggio per lucchetti, stanghetta max. Ø 8

# Valvola di blocco 3/2 ad azionamento meccanico, Serie AS2-BAV

R412006257

## scarico all'indietro

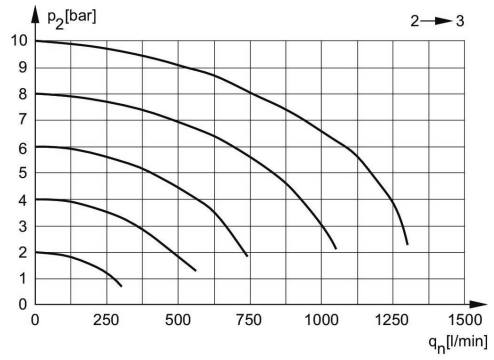


p2 = Pressione secondaria
qn = Portata nominale

## Caratteristica della portata, p2 = 0,05 - 7 bar

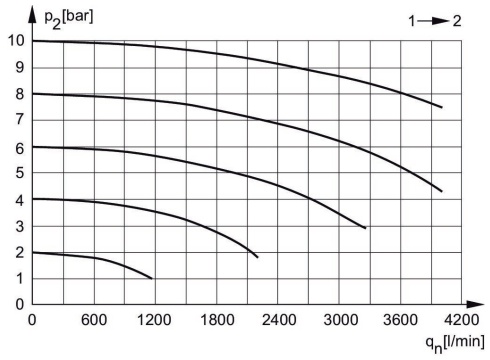


p2 = Pressione secondaria
qn = Portata nominale

# Valvola di blocco 3/2 ad azionamento meccanico, Serie AS2-BAV

R412006257

## Panoramica accessori

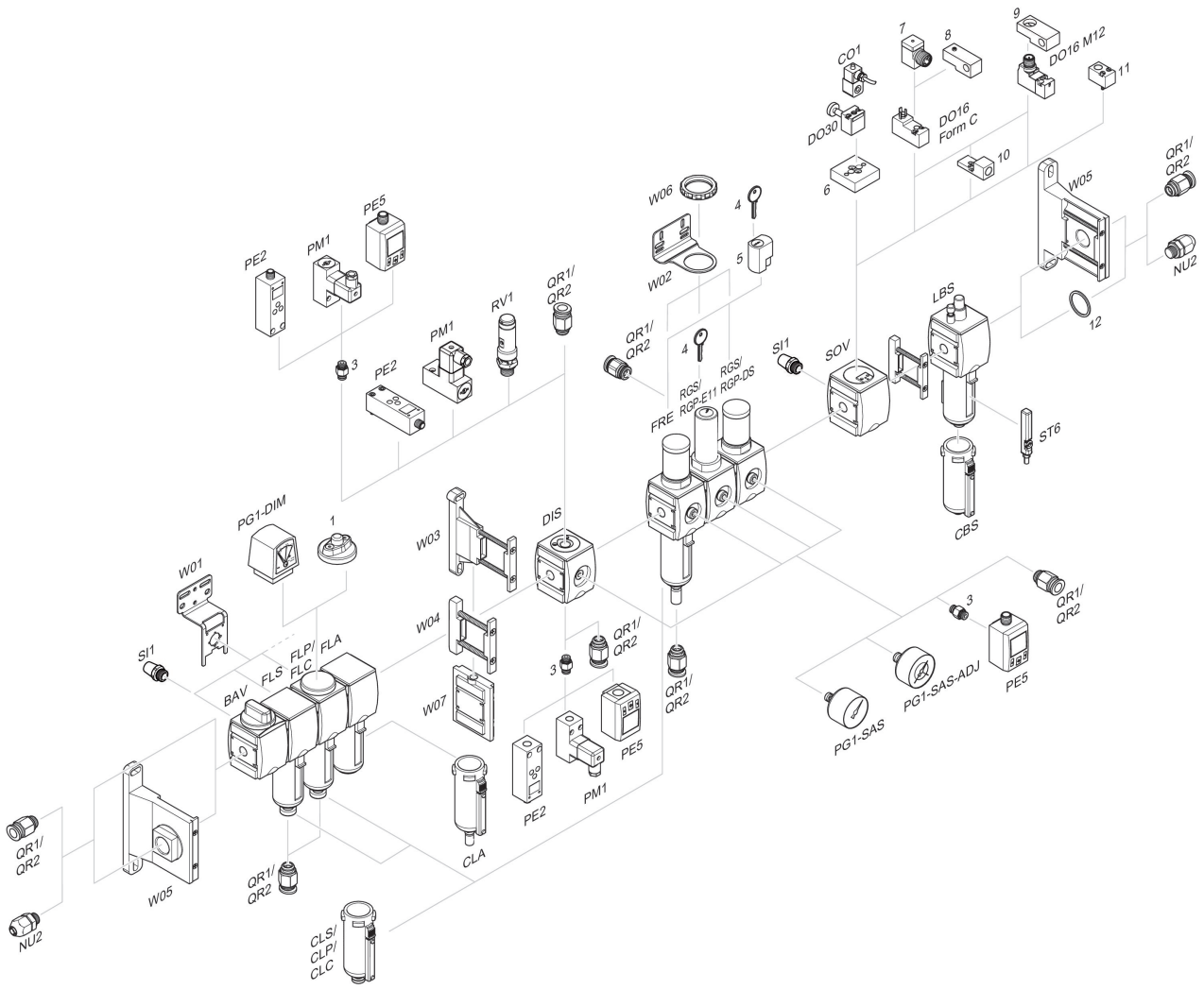


1 = Indicatore di sporco 3 = Nipplo doppio 4 = Chiave per chiusura E11 5 = serratura ad innesto 6 = Piastra di adattamento DO30 7 = Adattatore, Serie CON-VP 8 = Dispositivo di montaggio DO16, forma C 9 = Dispositivo di montaggio DO16, M12 10 = Adattatore aria di pilotaggio esterna 11 = Adattatore azionamento pneumatico 12 = Anello di tenuta