Micro-nebulizzatore, Serie AS2-LBS

2024-03-19

R412006235

Serie AS2

La serie AS2 di AVENTICS è costituita da un gruppo trattamento aria modulare, versatile per applicazioni universali. Questa serie offre dimensioni compatte, è altamente efficiente, leggera e facile da utilizzare. La serie AS AVENTICS assicura affidabilità, sicurezza ed efficienza con montaggio e manutenzione semplificati.



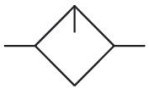

Dati tecnici

Settore	Industria
Componenti	lubrificatore
Contenitore	contenitore in metallo standard con cupoletta
Raccordo aria compressa	G 3/8
Portata nominale Qn	3100 l/min
Posizione di montaggio	verticale
Pressione di esercizio min.	0.5 bar
Pressione di esercizio max	16 bar
Temperatura ambiente min.	-10 °C
Temperatura ambiente max.	50 °C
Fluido	Aria compressa Gas neutri
Tipo di riempimento	riempimento dell'olio semiautomatico durante il funzionamento caricamento manuale dell'olio
Volume contenitore del lubrificatore	40 cm³
cupoletta	con cupoletta
Dosaggio dell'olio per 1000 l/min	1-2 gocce
Funzione	Nebulizzatore
Funzione	montabile in batteria

Peso	0.229 kg

Materiale

Materiale corpo	Poliammide
Materiale piastra frontale	Plastica acrilonitrile-butadiene-stirene
Materiale guarnizioni	Gomma acrilonitrile-butadiene
Materiale boccola filettata	Pressofuso di zinco
Materiale contenitore	Pressofuso di zinco
Codice	R412006235

Informazioni tecniche

Il punto di rugiada in pressione deve essere inferiore alla temperatura ambiente e a quella del fluido di almeno 15 °C e non superare il valore di 3 °C .

Controllo elettrico del livello solo con sensore ST6 con contatto Reed, supporto sensore compreso nella fornitura.

Sensore non compreso nella fornitura, montaggio sensore preparato.

La quantità di gocce complessiva impostata finisce nel sistema di pressione.

Possibilità di caricamento manuale dell'olio durante il funzionamento con una pressione di esercizio massimo di 10 bar.

Modifica direzione di flusso (da alimentazione aria sinistra a alimentazione aria destra) avviene mediante un montaggio ruotato di 180° sull'asse verticale. Per maggiori dettagli consultare le istruzioni per l'uso.

Portata nominale Qn con pressione secondaria p2 = 6 bar e Δp = 1 bar

Micro-nebulizzatore, Serie AS2-LBS

2024-03-19

R412006235

Dimensioni in mm

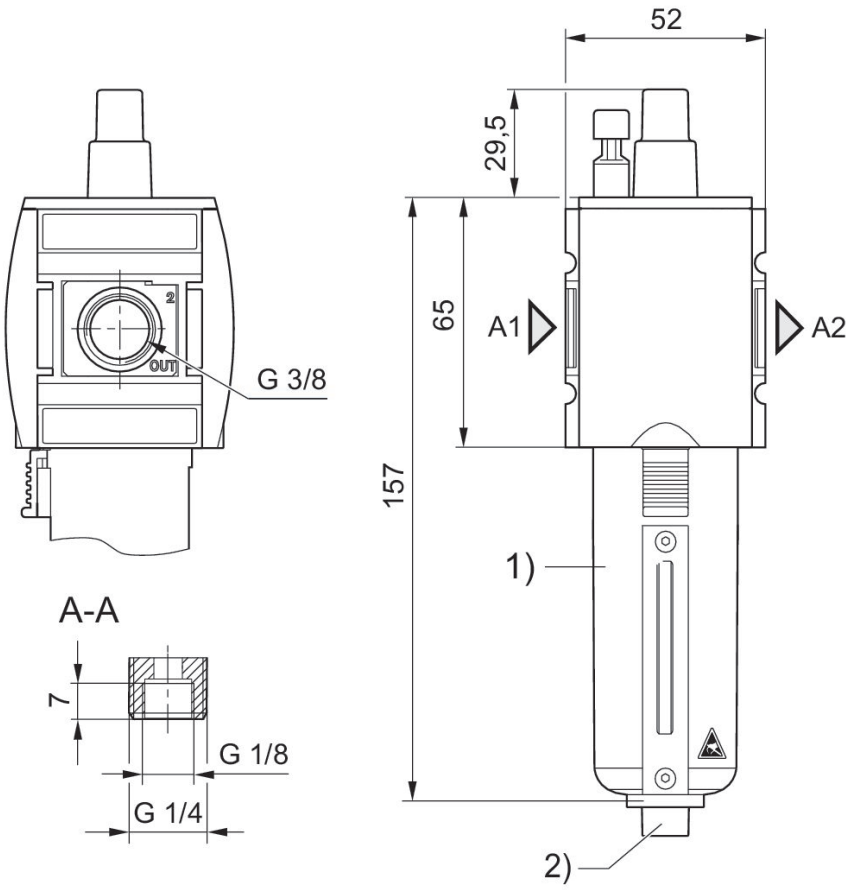

A1 = ingresso
A2 = uscita
1) Recipiente di metallo con cupoletta
2) attacco per caricamento dell'olio semiautomatico

valore limite di risposta lubrificatore

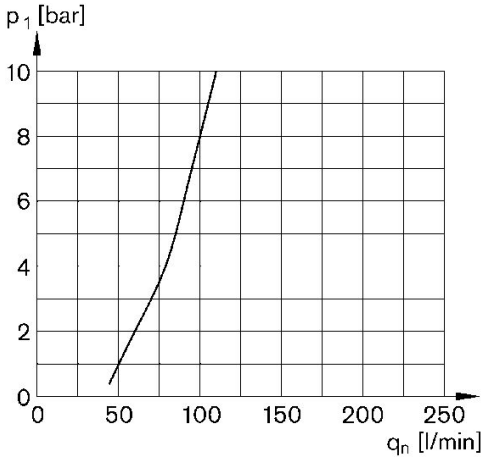

p1 = Pressione di esercizio
qn = Portata nominale

Caratteristica della portata, p2 = 0,05 - 7 bar

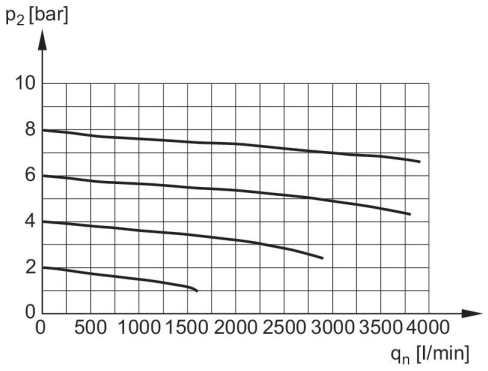

p2 = Pressione secondaria
qn = Portata nominale

Micro-nebulizzatore, Serie AS2-LBS

2024-03-19

R412006235

Panoramica accessori

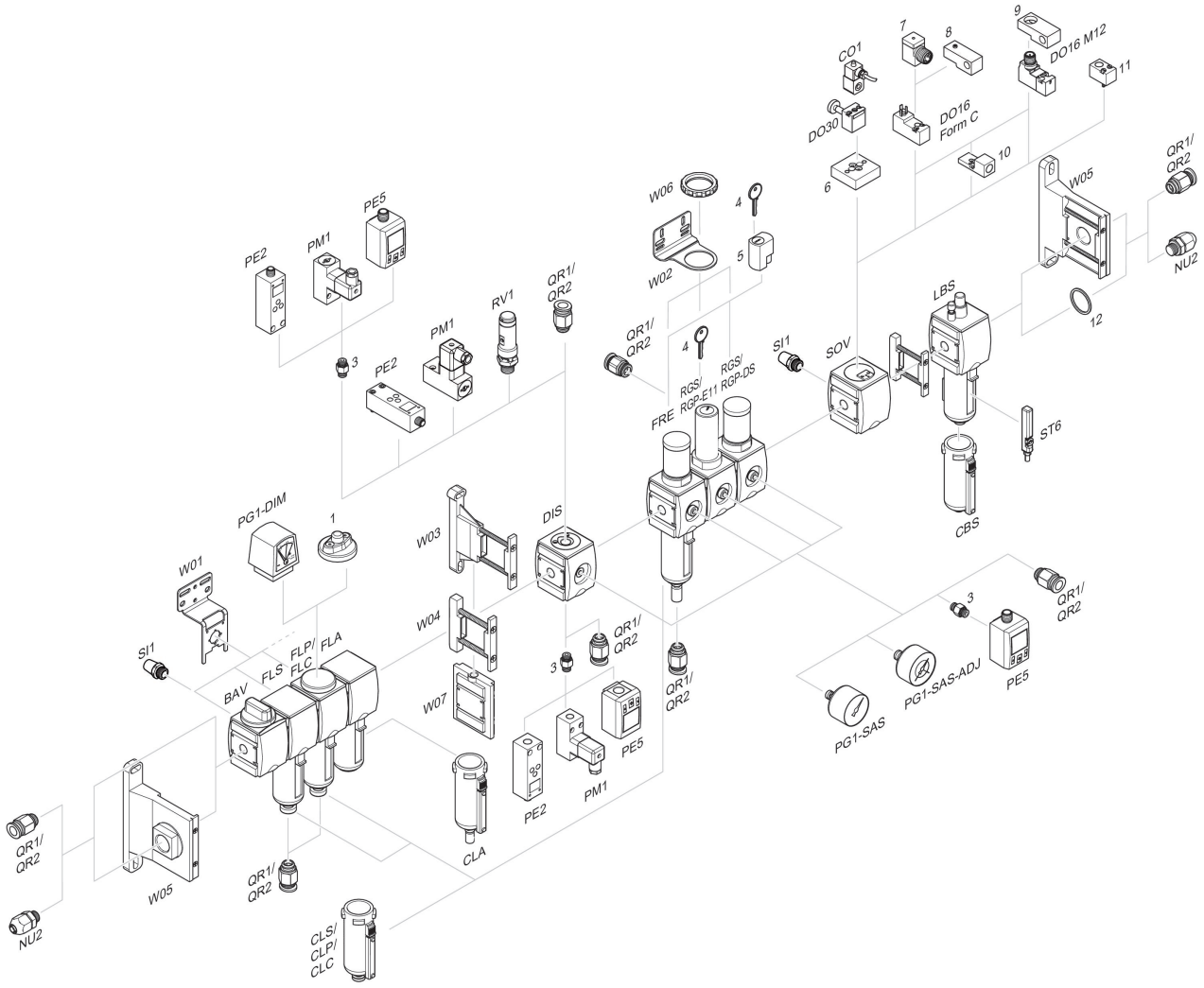

1 = Indicatore di sporco 3 = Nipplo doppio 4 = Chiave per chiusura E11 5 = serratura ad innesto 6 = Piastra di adattamento DO30 7 = Adattatore, Serie CON-VP 8 = Dispositivo di montaggio DO16, forma C 9 = Dispositivo di montaggio DO16, M12 10 = Adattatore aria di pilotaggio esterna 11 = Adattatore azionamento pneumatico 12 = Anello di tenuta