Lubrificateur à brouillard normal, Série AS2-LBS

2024-03-19

R412006229

Série AS2

Le modèle AVENTICS série AS2 est une unité de maintenance modulaire et polyvalente pour applications universelles. Cette série offre des dimensions compactes, est hautement efficace, légère et conviviale. La série AS d'AVENTICS garantit fiabilité, sécurité et efficacité tout en offrant des efforts de montage et de maintenance réduits.



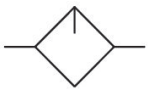

Données techniques

Secteur	Industrie
Composants	Lubrificateur
Réservoir	Cuve en métal standard avec fenêtre
Raccordement de l'air comprimé	G 1/4
Débit nominal Qn	2800 l/min
Position de montage	Vertical
Pression de service min.	0.5 bar
Pression de service maxi	16 bar
Température ambiante min.	-10 °C
Température ambiante max.	50 °C
Fluide	Air comprimé Gaz neutres
Type de mise en pression	Remplissage semi-automatique de l'huile pendant le fonctionnement Remplissage manuel de l'huile
Volume de cuve à lubrificateur	40 cm³
Fenêtre	avec fenêtre
Dosage d'huile pour 1000 l/min	1-2 gouttes
Fonction	Lubrificateur à brouillard
Fonction	montage en batterie possible

Poids	0.229 kg

Matériau

Matériau boîtiers	Polyamide
Matériau plaque frontale	Plastique acrylonitrile-styrène-butadiène
Matériau joints	Caoutchouc nitrile (NBR)
Matériau douille filetée	Zinc coulé sous pression
Matériau réservoir	Zinc coulé sous pression
Référence	R412006229

Informations techniques

Le point de rosée sous pression doit se situer à au moins 15 °C sous la température ambiante et la température du fluide et peut atteindre max. 3 °C .

Indicateur électrique de niveau uniquement avec capteur ST6 à contact Reed, support de capteur compris dans la fourniture.

Capteur non compris dans la fourniture, pose du capteur préparée.

La totalité du nombre de gouttes réglé parvient dans le système de pression.

Remplissage manuel de l’huile possible pendant le fonctionnement à une pression de service maximale de 10 bar.

La modification du sens de débit (d’une alimentation en air comprimé à gauche à une alimentation en air comprimé à droite) s’effectue en tournant le composant de 180° sur l’axe vertical. Pour de plus amples détails, veuillez consulter la notice d’instruction.

Débit nominal Qn avec pression secondaire p2 = 6 bar et Δp = 1 bar

Lubrificateur à brouillard normal, Série AS2-LBS

2024-03-19

R412006229

Dimensions en mm

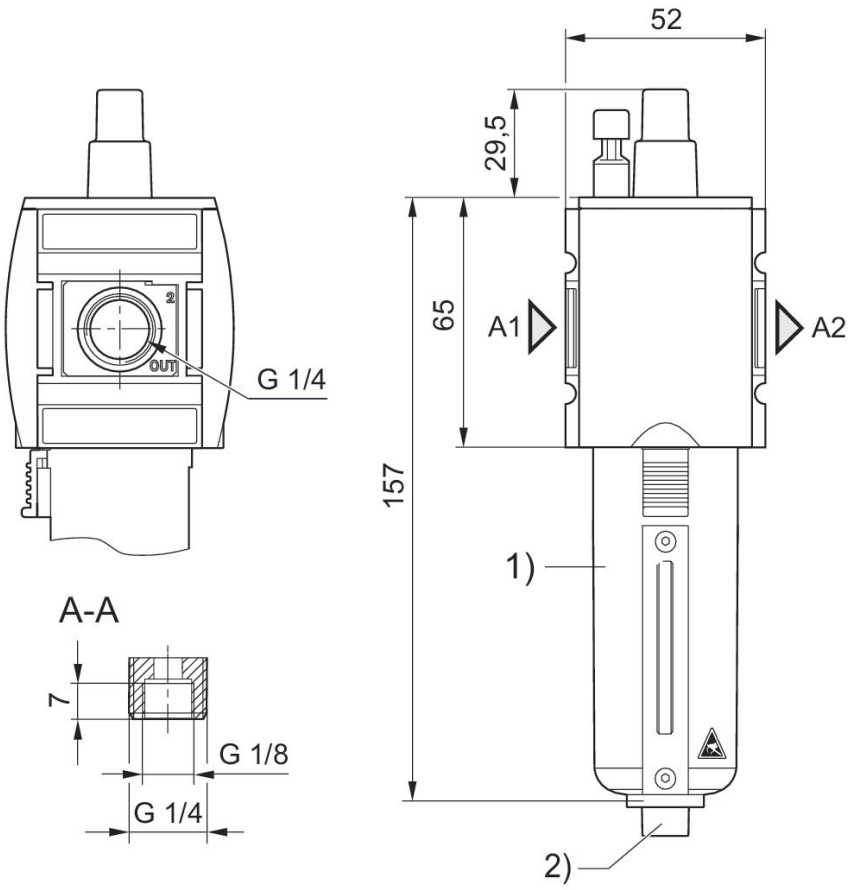

A1 = entrée
A2 = sortie
1) Cuve en métal avec fenêtre
2) Raccord pour le remplissage semi-automatique de l'huile

Limite de fonctionnement du lubrificateur

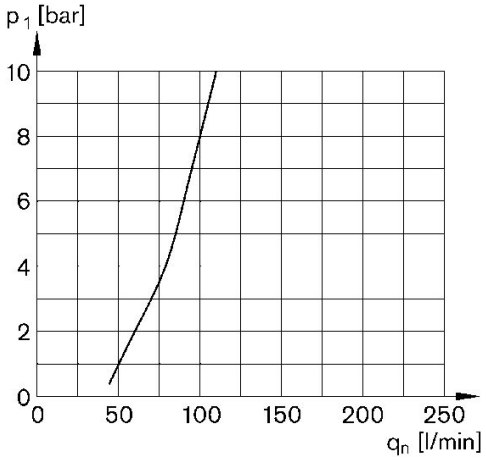

p1 = Pression de service
qn = Débit nominal

Caractéristiques de débit, p2 = 0,05 - 7 bar

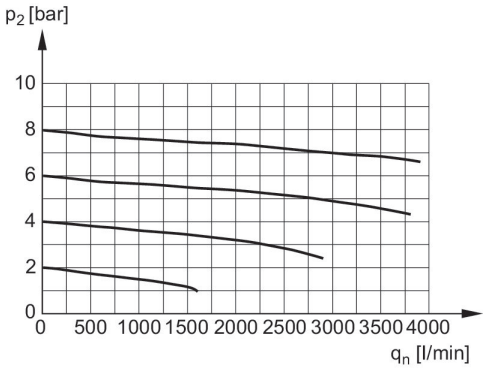

p2 = Pression secondaire
qn = Débit nominal

Lubrificateur à brouillard normal, Série AS2-LBS

2024-03-19

R412006229

Vue d'ensemble des accessoires

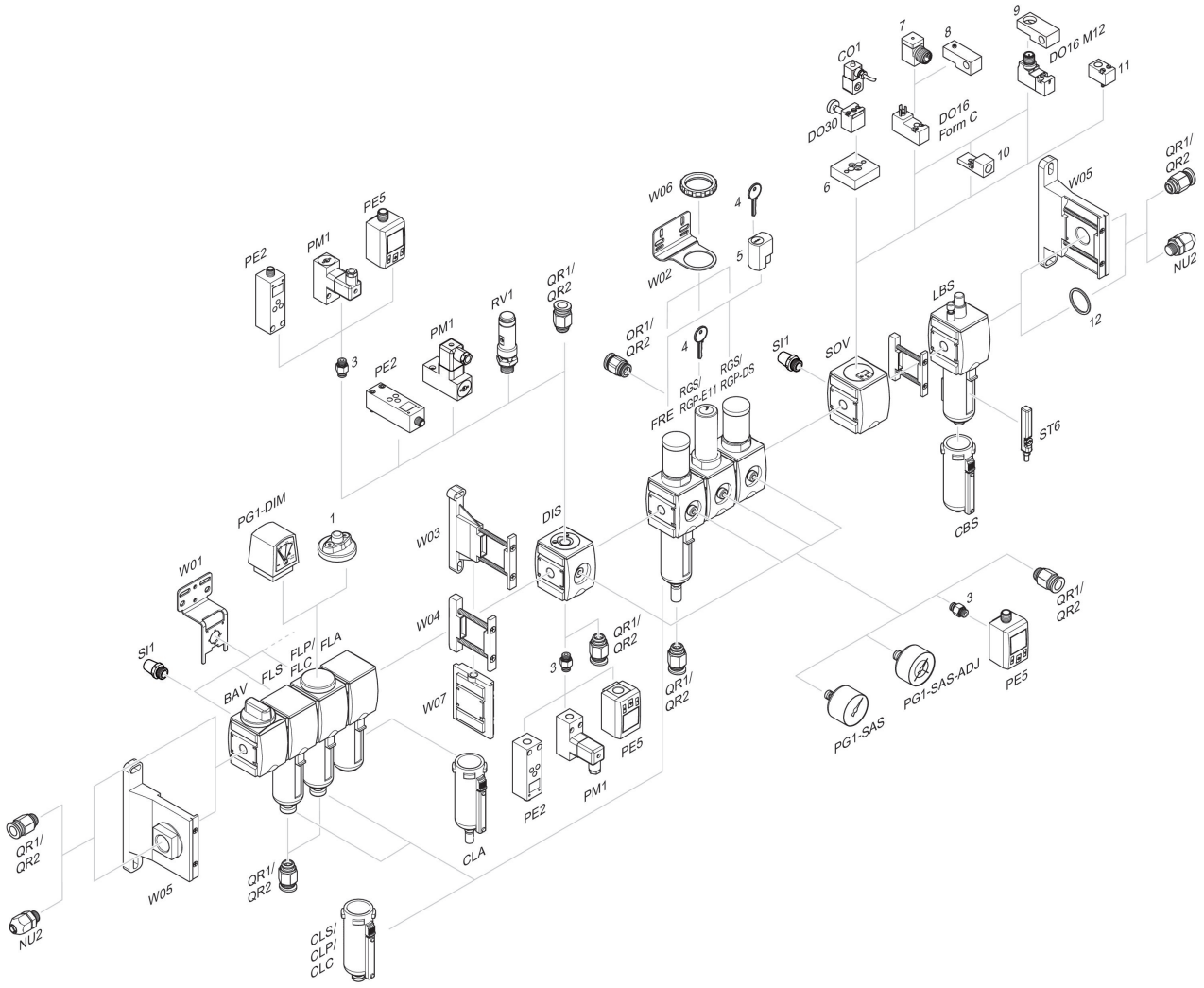

1 = Indicateur d'encrassement 3 = Double manchon 4 = Clé pour fermeture E11 5 = Serrure à encastrer 6 = Plaque d'adaptation DO30 7 = Adaptateur, Série CON-VP 8 = Aide au montage DO16, Forme C 9 = Aide au montage DO16, M12 10 = Adaptateur air de pilotage externe 11 = Adaptateur Commande pneumatique 12 = Bague d'étanchéité