# Válvula de precisão de regulagem de pressão, Série AS2-RGP

2024-03-19

**R412006156**

## Série AS2

A série AS2 da AVENTICS é uma unidade de manutenção modular e versátil para aplicação universal. Esta série tem dimensões compactas e alta eficiência, além de ser leve e fácil de usar. A série AS da AVENTICS garante confiabilidade, segurança e eficiência com montagem e manutenção simplificadas.




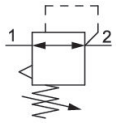


## Dados técnicos

| | |
|---|---|
| Setor | Indústria |
| Função | Regulador de pressão de precisão |
| Componentes | Válvula de precisão de regulagem de pressão |
| Local de montagem | À escolha |
| Tipo de regulador | Válvulas de regulagem de pressão à membrana |
| Conexão | G 3/8 |
| Fluxo nominal Qn | 2700 l/min |
| Variedade de regulagem de pressão min. | 0.5 bar |
| Variedade de regulagem de pressão max. | 10 bar |
| Pressão de operação mín. | 0.5 bar |
| Pressão de operação máx | 16 bar |
| Temperatura ambiente mín. | -10 °C |
| Temperatura ambiente máx. | 50 °C |
| acionamento | mecânico |
| Função de regulador | Com exaustão de ar secundária |
| Tipo de regulador | bloqueável |
| Alimentação de pressão | unilateral |
| Tipo de peça obturadora | para fechaduras |
| Consumo de ar próprio qv máx. | 2.6 l/min |

# Válvula de precisão de regulagem de pressão, Série AS2-RGP

2024-03-19

R412006156

| | |
|---|---|
| Fluido | Ar comprimido<br>Gases neutros |
| Peso | 0.248 kg |

## Material

| | |
|---|---|
| Material de caixa | Poliamida |
| Material placa dianteira | Plástico acrilonitrila-butadieno-estirol |
| Material de vedações | Borracha de acrilonitrila butadieno |
| Material bucha rosqueada | Zinco moldado a pressão |
| N° de material | R412006156 |

## Informações técnicas

O ponto de condensação de pressão deve ser pelo menos 15 °C abaixo da temperatura ambiente e do fluido e um máximo de 3 °C .

A conexão posterior do manômetro da válvula de regulagem de pressão está fechada com uma obturação, a da frente está aberta. Dependendo da aplicação do cliente, pode ser necessária uma segunda obturação. Por favor encomendar em separado (ver acessórios).

Fluxo nominal Qn com pressão secundária p2 = 6 bar e Δp = 1 bar

A alteração da direção do fluxo de passagem (da alimentação de ar à esquerda para a alimentação de ar à direita) é feita por uma montagem girada 180º no eixo vertical. Mais informações podem ser obtidas no manual de operação.

Filtração prévia recomendada: 5 µm

Pedir separadamente o manômetro

## Dimensões em mm

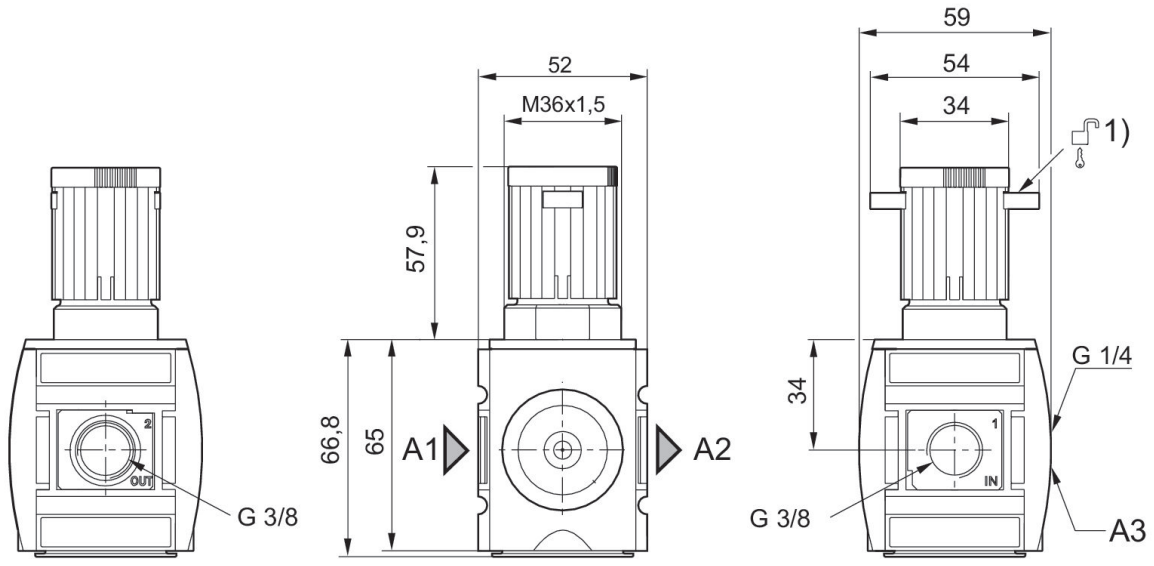


A1 = entrada

A2 = saída
A3 = Conexão do manômetro
1) Possibilidade de fixação para cadeados, arco máx. Ø 8

## linha de identificação da pressão

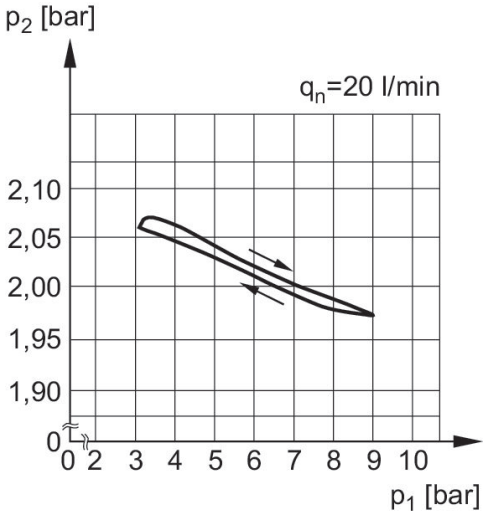


p1 = Pressão de operação
p2 = Pressão secundária
q = fluxo

## característica de fluxo (p2: 0,5 - 8 bar)

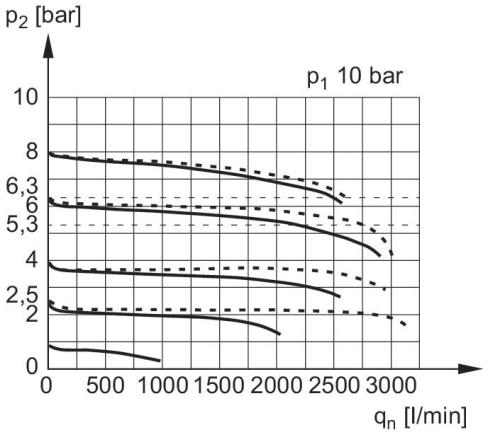


p1 = Pressão de operação
p2 = Pressão secundária
qn = Fluxo nominal

# Válvula de precisão de regulagem de pressão, Série AS2-RGP

2024-03-19

R412006156

## Visão geral de acessórios

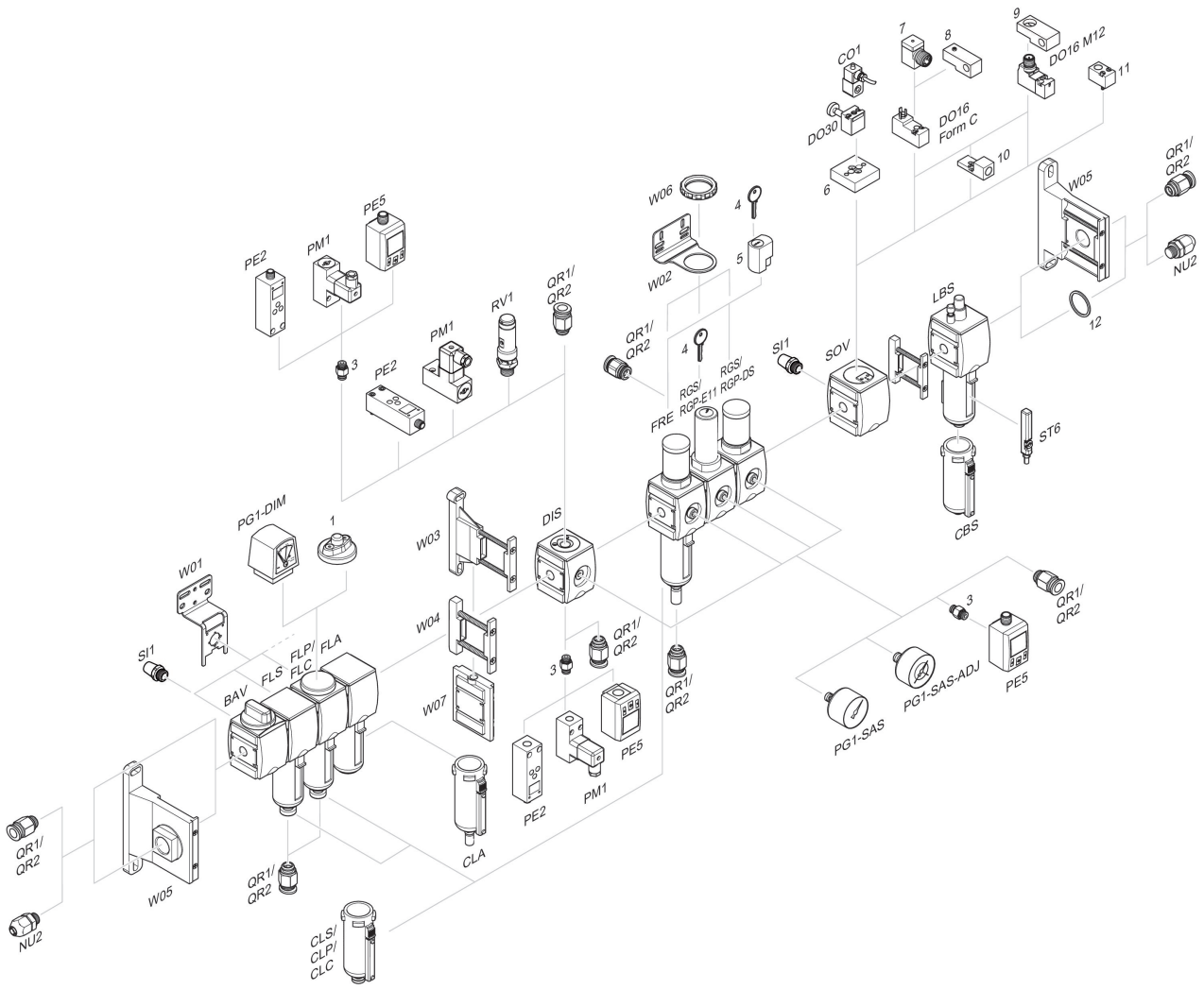


1 = Indicador de sujeira 3 = Niple duplo 4 = Chave para fechamento E11 5 = fechadura de embutir 6 = Placa adaptadora DO30 7 = Adaptador, Série CON-VP 8 = Auxiliar de montagem DO16, formato C 9 = Auxiliar de montagem DO16, M12 10 = Adaptador de ar de comando externo 11 = Adaptador de acionamento pneumático 12 = Anel de vedação