Válvula reguladora de presión, Serie AS2-RGS-...-DS

2024-03-19

R412006127

Serie AS2

La serie AS2 de AVENTICS cuenta con unidades de mantenimiento modulares y versátiles para aplicaciones universales. Esta serie ofrece dimensiones compactas, es altamente eficiente, ligera y fácil de usar. La serie AS de AVENTICS garantiza confiabilidad, seguridad y eficiencia, con montaje y mantenimiento muy simples.



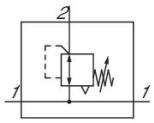

Datos técnicos

Sector	Industria
Función	Regulador de presión estándar
Componentes	Válvula reguladora de presión con alimentación de presión continua
Posición de montaje	Indiferente
Tipo de regulador	Válvulas reguladoras de presión de membrana
Orificio	G 1/4
Caudal nominal Qn	2200 l/min
Margen de regulación de presión min.	0.5 bar
Margen de regulación de presión max.	8 bar
Presión de funcionamiento mín.	0.5 bar
Presión de funcionamiento máx.	16 bar
Temperatura ambiente mín.	-10 °C
Temperatura ambiente máx.	50 °C
Accionamiento	mecánico
Función de regulador	Con escape secundario
Tipo de regulador	bloqueable
Alimentación de presión	ambos lados
Tipo de cierre	para cierre con candado
con alimentación de presión continua	con alimentación de presión continua

Válvula reguladora de presión, Serie AS2-RGS-...-DS

2024-03-19

R412006127

~~Máx. Ø de manómetro bloqueado~~	~~50 mm~~
Fluido	Aire comprimido Gases neutros
Peso	0.248 kg

Material

Material carcasa	Poliamida
Material placa frontal	Acrilonitrilo butadieno estireno
Material juntas	Caucho de acrilnitrilo butadieno
Material casquillo roscado	Zinc fundido a presión
N° de material	R412006127

Información técnica

El punto de condensación de presión se debe situar como mínimo 15 °C por debajo de la temperatura ambiental y del medio, y debe ser como máx. de 3 °C .

La conexión trasera para manómetro de la válvula reguladora de presión está cerrada con un tapón de cierre, la delantera está abierta. En función de la aplicación del cliente puede ser necesario un segundo tapón de cierre. Pedir por separado (véanse los accesorios).

Caudal nominal Qn con presión secundaria p2 = 6 bar y Δp = 1 bar

Escape secundario (≤ 0,3 bar por encima de la presión ajustada)

Con escape de retroceso (>3 bar)

Pedir manómetro por separado

Válvula reguladora de presión, Serie AS2-RGS-...-DS

2024-03-19

R412006127

Dimensiones en mm

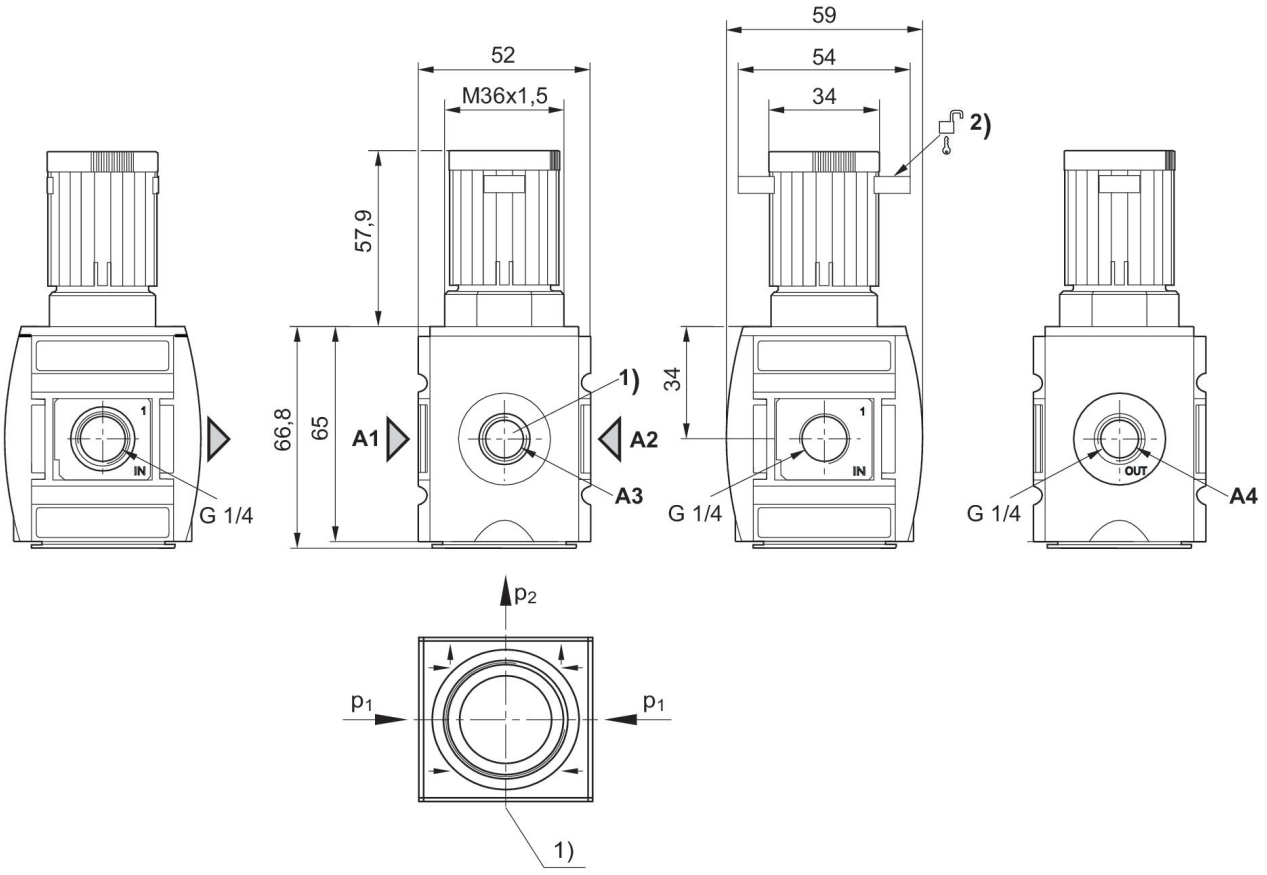

A1 = entrada
A2 = salida
A3 = conexión de manómetro
A4 = salida
1) conexión de manómetro
2) Posibilidad de fijación para cierres con candado, estribo máx. Ø 8

Válvula reguladora de presión, Serie AS2-RGS-...-DS

2024-03-19

R412006127

curva característica de presión

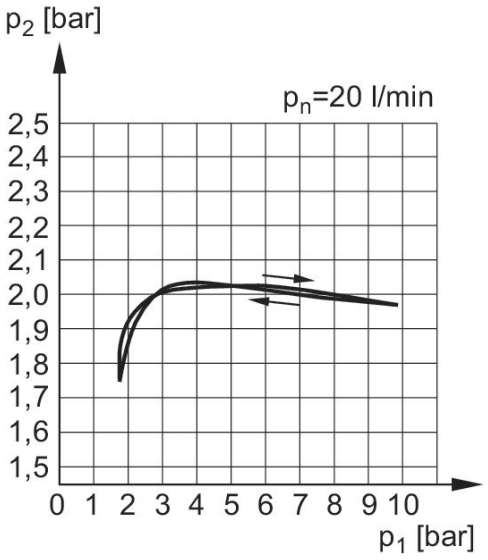

p1 = Presión de funcionamiento
p2 = Presión secundaria
qn = Caudal nominal

característica de caudal p2: 0,5 - 10 bar

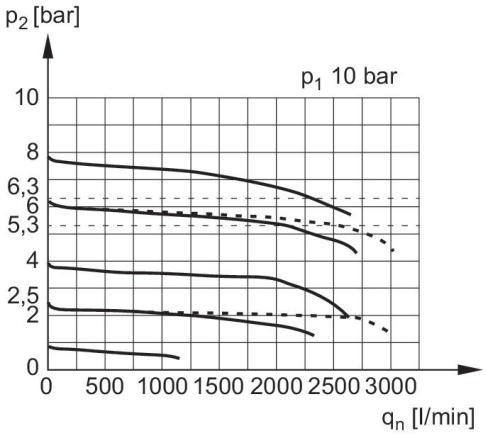

p1 = Presión de funcionamiento
p2 = Presión secundaria
qn = Caudal nominal

ejemplo de aplicación

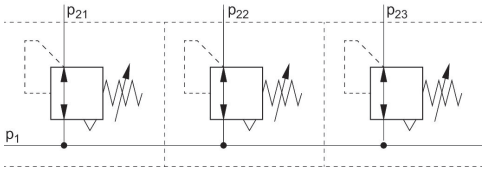

p1 = Presión de funcionamiento

Válvula reguladora de presión, Serie AS2-RGS-...-DS

2024-03-19

R412006127

Vista general de accesorios

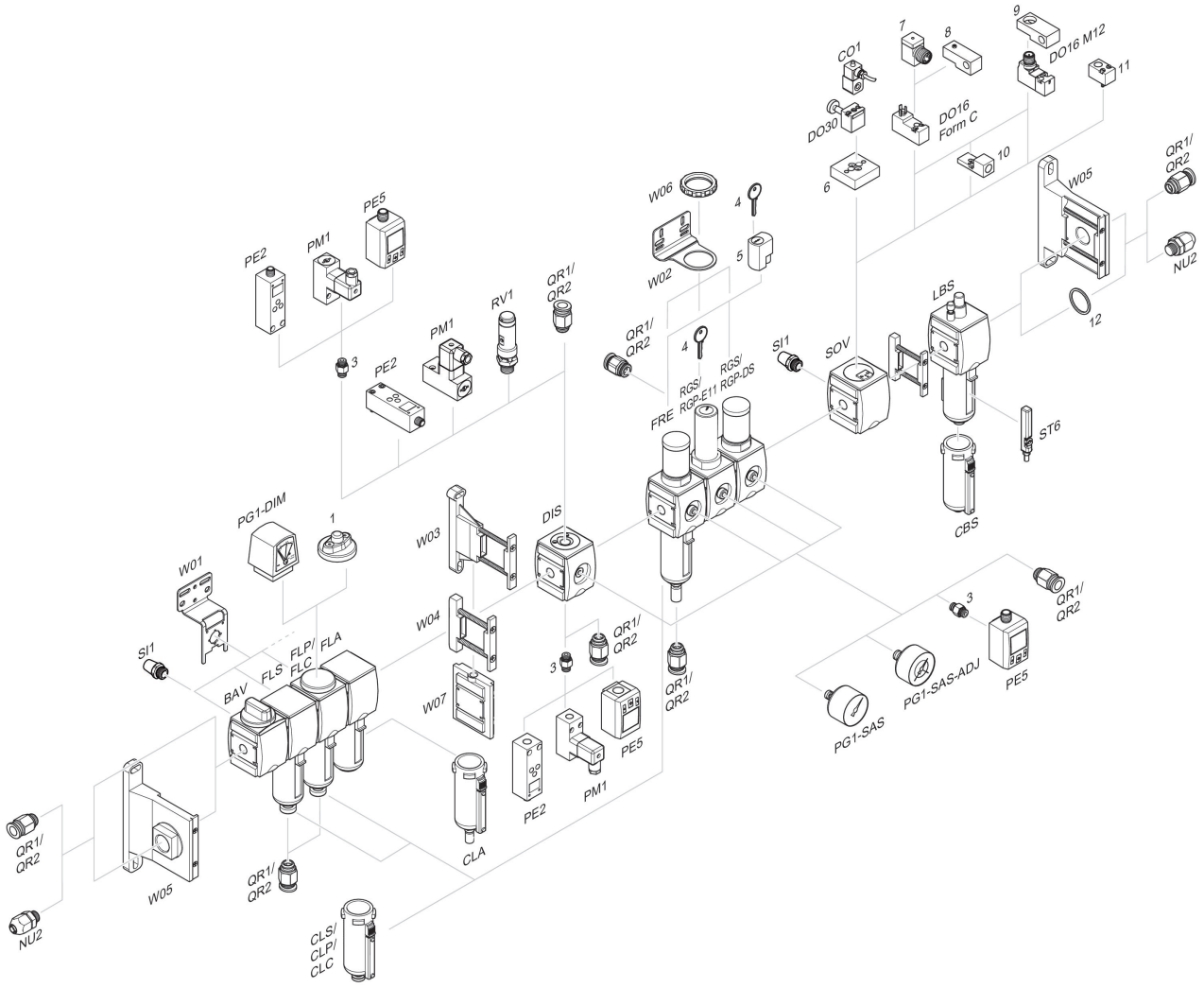

1 = Indicador de suciedad 3 = Boquilla doble 4 = Llave para cierre E11 5 = cerradura empotrable 6 = Placa adaptadora DO30 7 = Adaptador, Serie CON-VP 8 = Ayuda de montaje DO16, forma C 9 = Ayuda de montaje DO16, M12 10 = Adaptador, aire de pilotaje externo 11 = Adaptador acción neumática 12 = Anillo obturador