Válvula de regulagem de pressão, Série AS2-RGS-...-DS

2024-03-19

R412006127

Série AS2

A série AS2 da AVENTICS é uma unidade de manutenção modular e versátil para aplicação universal. Esta série tem dimensões compactas e alta eficiência, além de ser leve e fácil de usar. A série AS da AVENTICS garante confiabilidade, segurança e eficiência com montagem e manutenção simplificadas.



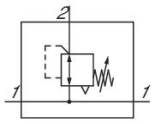

Dados técnicos

Setor	Indústria
Função	Regulador de pressão padrão
Componentes	Válvula de regulagem de pressão com alimentação de pressão contínua
Local de montagem	À escolha
Tipo de regulador	Válvulas de regulagem de pressão à membrana
Conexão	G 1/4
Fluxo nominal Qn	2200 l/min
Variedade de regulagem de pressão min.	0.5 bar
Variedade de regulagem de pressão max.	8 bar
Pressão de operação mín.	0.5 bar
Pressão de operação máx	16 bar
Temperatura ambiente mín.	-10 °C
Temperatura ambiente máx.	50 °C
acionamento	mecânico
Função de regulador	Com exaustão de ar secundária
Tipo de regulador	bloqueável
Alimentação de pressão	bilateral
Tipo de peça obturadora	para fechaduras
com alimentação de pressão contínua	com alimentação de pressão contínua

Válvula de regulagem de pressão, Série AS2-RGS-...-DS

2024-03-19

R412006127

~~Máx. Ø de manômetro em estado bloqueado~~	~~50 mm~~
Fluido	Ar comprimido Gases neutros
Peso	0.248 kg

Material

Material de caixa	Poliamida
Material placa dianteira	Plástico acrilonitrila-butadieno-estirol
Material de vedações	Borracha de acrilonitrila butadieno
Material bucha rosqueada	Zinco moldado a pressão
N° de material	R412006127

Informações técnicas

O ponto de condensação de pressão deve ser pelo menos 15 °C abaixo da temperatura ambiente e do fluido e um máximo de 3 °C .

A conexão posterior do manômetro da válvula de regulagem de pressão está fechada com uma obturação, a da frente está aberta. Dependendo da aplicação do cliente, pode ser necessária uma segunda obturação. Por favor encomendar em separado (ver acessórios).

Fluxo nominal Qn com pressão secundária p2 = 6 bar e Δp = 1 bar

Exaustão de ar secundária (≤ 0,3 bar por pressão ajustada)

Com escape de retorno (>3 bar)

Pedir separadamente o manômetro

Válvula de regulagem de pressão, Série AS2-RGS-...-DS

2024-03-19

R412006127

Dimensões em mm

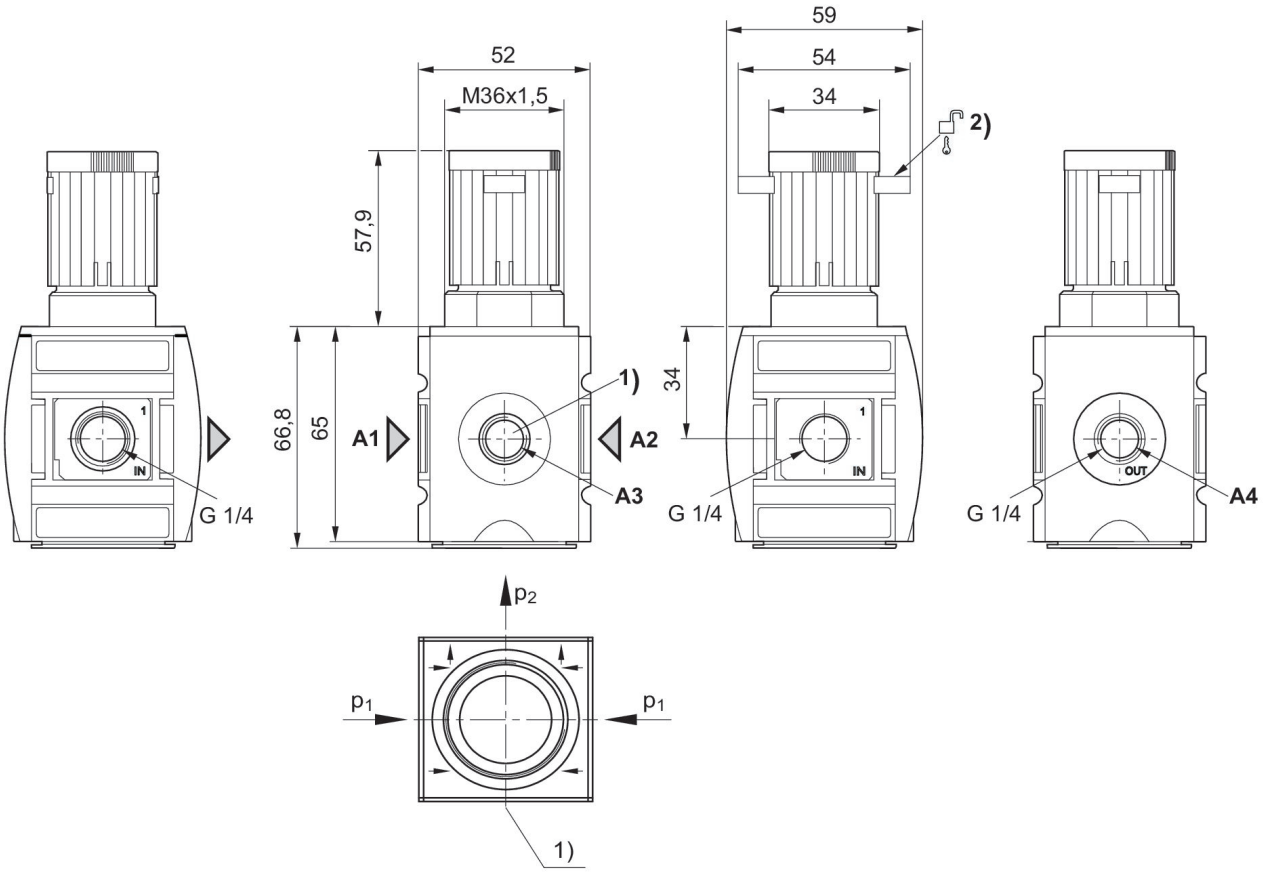

A1 = entrada
A2 = saída
A3 = Conexão do manômetro
A4 = saída
1) conexão de manômetro
2) Possibilidade de fixação para cadeados, arco máx. Ø 8

Válvula de regulagem de pressão, Série AS2-RGS-...-DS

2024-03-19

R412006127

linha de identificação da pressão

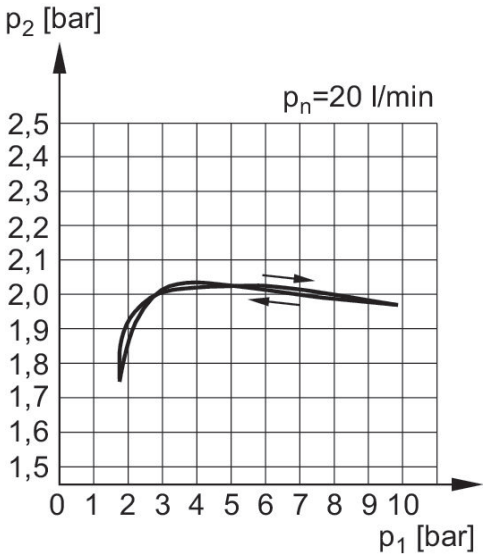

p1 = Pressão de operação
p2 = Pressão secundária
qn = Fluxo nominal

característica de fluxo p2: 0,5 - 10 bar

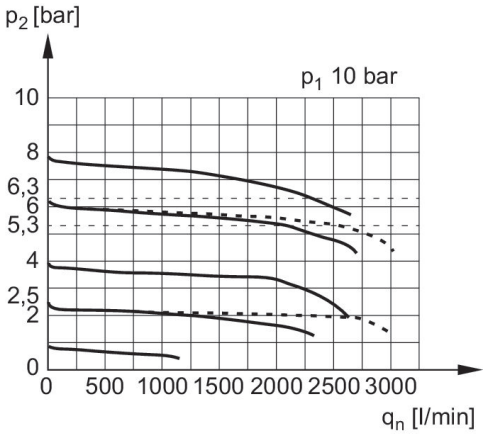

p1 = Pressão de operação
p2 = Pressão secundária
qn = Fluxo nominal

exemplo de uso

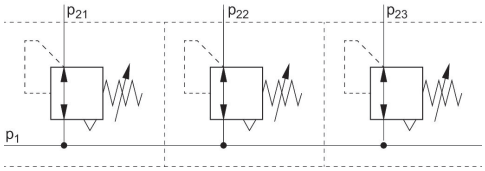

p1 = Pressão de operação

Válvula de regulagem de pressão, Série AS2-RGS-...-DS

2024-03-19

R412006127

Visão geral de acessórios

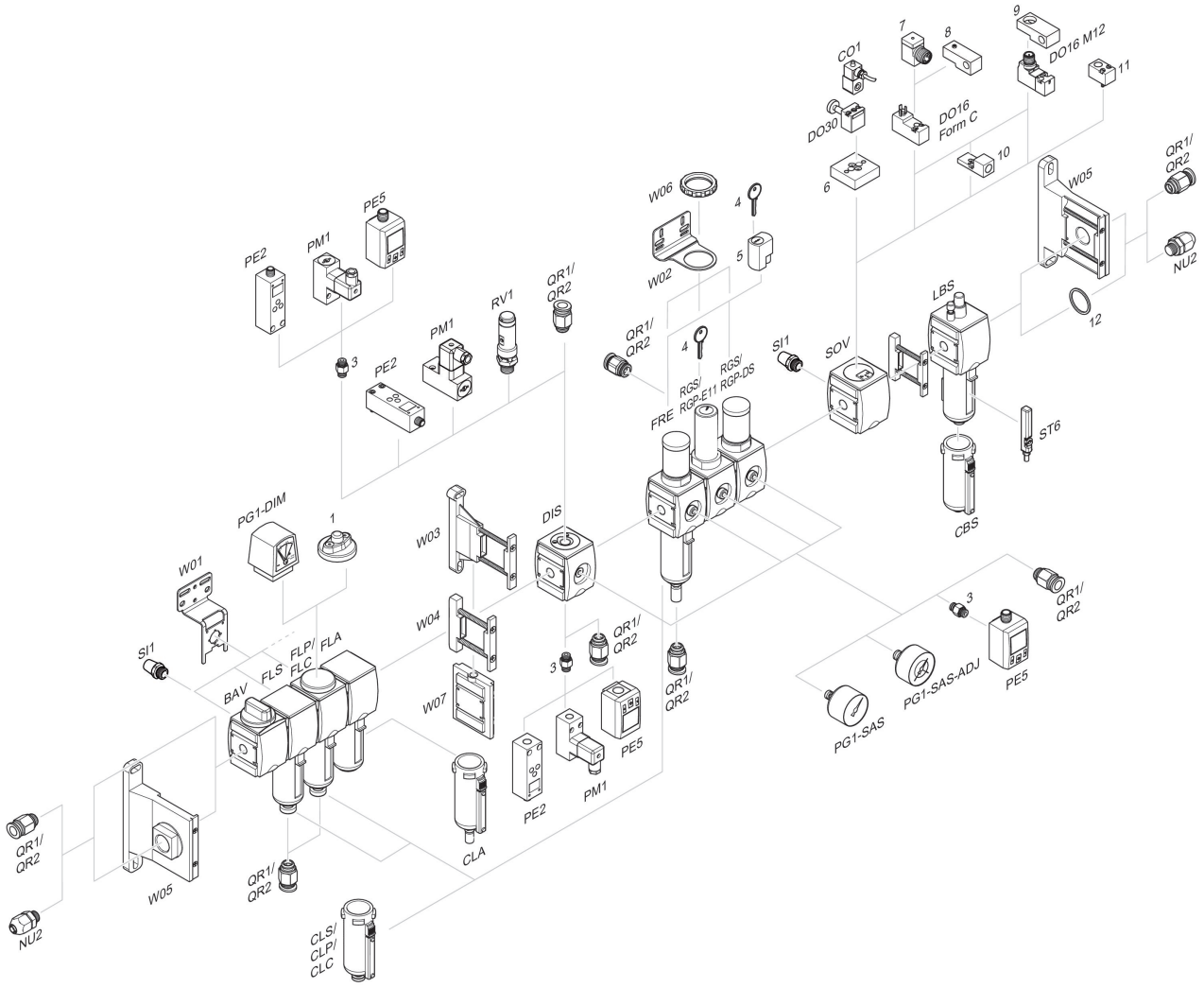

1 = Indicador de sujeira 3 = Niple duplo 4 = Chave para fechamento E11 5 = fechadura de embutir 6 = Placa adaptadora DO30 7 = Adaptador, Série CON-VP 8 = Auxiliar de montagem DO16, formato C 9 = Auxiliar de montagem DO16, M12 10 = Adaptador de ar de comando externo 11 = Adaptador de acionamento pneumático 12 = Anel de vedação