# Valvola riduttrice di pressione, Serie AS2-RGS-...-DS

2024-03-19

**R412006124**

## Serie AS2

La serie AS2 di AVENTICS è costituita da un gruppo trattamento aria modulare, versatile per applicazioni universali. Questa serie offre dimensioni compatte, è altamente efficiente, leggera e facile da utilizzare. La serie AS AVENTICS assicura affidabilità, sicurezza ed efficienza con montaggio e manutenzione semplificati.




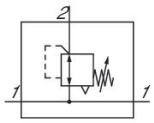

## Dati tecnici

| | |
|---|---|
| Settore | Industria |
| Funzione | Riduttore di pressione standard |
| Componenti | Valvola riduttrice di pressione con alimentazione di pressione continua |
| Posizione di montaggio | A piacere |
| Tipo di riduttore | Riduttori di pressione a membrana |
| Raccordo | G 1/4 |
| Portata nominale Qn | 2200 l/min |
| Campo di regolazione della temperatura min. | 0.1 bar |
| Campo di regolazione della temperatura max. | 1 bar |
| Pressione di esercizio min. | 0.1 bar |
| Pressione di esercizio max | 16 bar |
| Temperatura ambiente min. | -10 °C |
| Temperatura ambiente max. | 50 °C |
| Azionamento | meccanico |
| Funzione del riduttore | Con scarico secondario |
| Tipo di riduttore | montabile in batteria |
| Alimentazione di pressione | su entrambi i lati |
| Tipo di chiusura | per lucchetto |
| con alimentazione di pressione continua | con alimentazione di pressione continua |

# Valvola riduttrice di pressione, Serie AS2-RGS-...-DS

2024-03-19

R412006124

| | |
|---|---|
| ~~Diametro max. del manometro collegato in batteria~~ | ~~50 mm~~ |
| Fluido | Aria compressa<br>Gas neutri |
| Peso | 0.248 kg |

## Materiale

| | |
|---|---|
| Materiale corpo | Poliammide |
| Materiale piastra frontale | Plastica acrilonitrile-butadiene-stirene |
| Materiale guarnizioni | Gomma acrilonitrile-butadiene |
| Materiale boccola filettata | Pressofuso di zinco |
| Codice | R412006124 |

## Informazioni tecniche

Il punto di rugiada in pressione deve essere inferiore alla temperatura ambiente e a quella del fluido di almeno 15 °C e non superare il valore di 3 °C .

L'attacco posteriore del manometro della valvola riduttrice di pressione è chiuso con un tappo, quello anteriore è aperto. In base all'applicazione del cliente può essere necessario un secondo tappo di chiusura. Ordinare separatamente (vedere Accessori).

Portata nominale Qn con pressione secondaria p2 = 6 bar e Δp = 1 bar

Scarico secondario (≤ 0,3 bar al di sopra della pressione impostata)

Con scarico all'indietro (>3 bar)

Ordinare il manometro separatamente

# Valvola riduttrice di pressione, Serie AS2-RGS-...-DS

2024-03-19

R412006124

## Dimensioni in mm

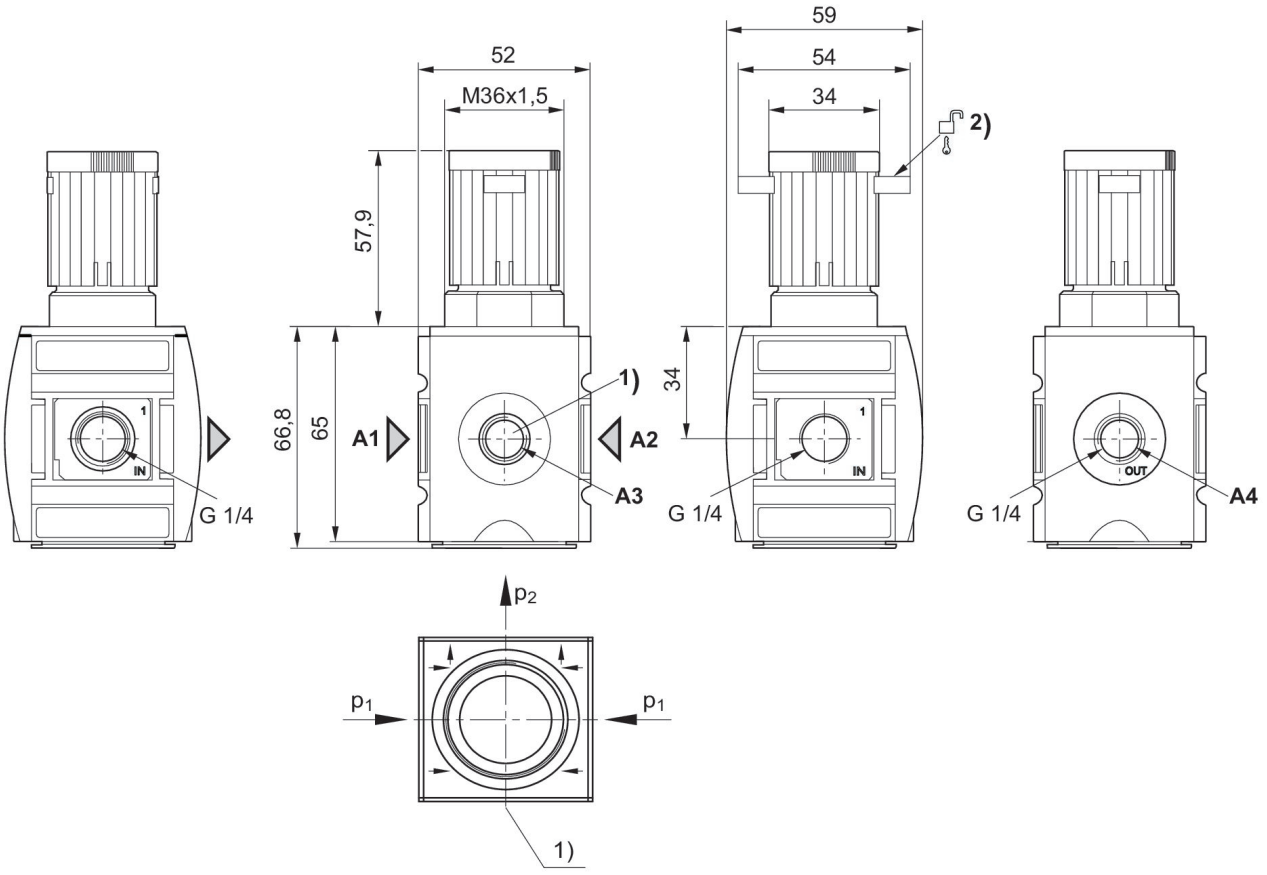


A1 = ingresso
A2 = uscita
A3 = attacco manometro
A4 = uscita
1) attacco manometro
2) Possibilità di fissaggio per lucchetti, stanghetta max. Ø 8

# Valvola riduttrice di pressione, Serie AS2-RGS-...-DS

2024-03-19

R412006124

## caratteristica della pressione

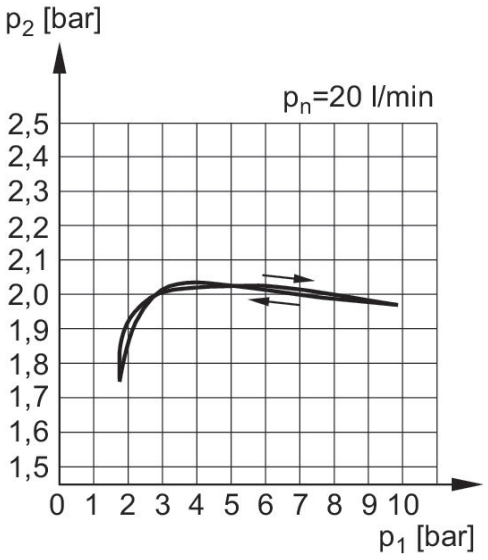


p1 = Pressione di esercizio
p2 = Pressione secondaria
qn = Portata nominale

## caratteristica della portata p2: 0,5 - 10 bar

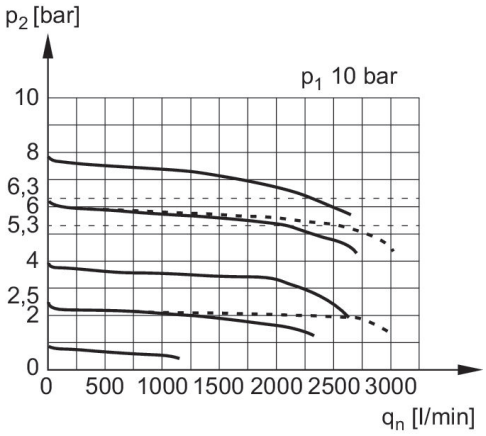


p1 = Pressione di esercizio
p2 = Pressione secondaria
qn = Portata nominale

## esempio di applicazione

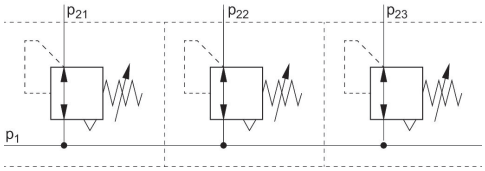


p1 = Pressione di esercizio

# Valvola riduttrice di pressione, Serie AS2-RGS-...-DS

2024-03-19

R412006124

## Panoramica accessori

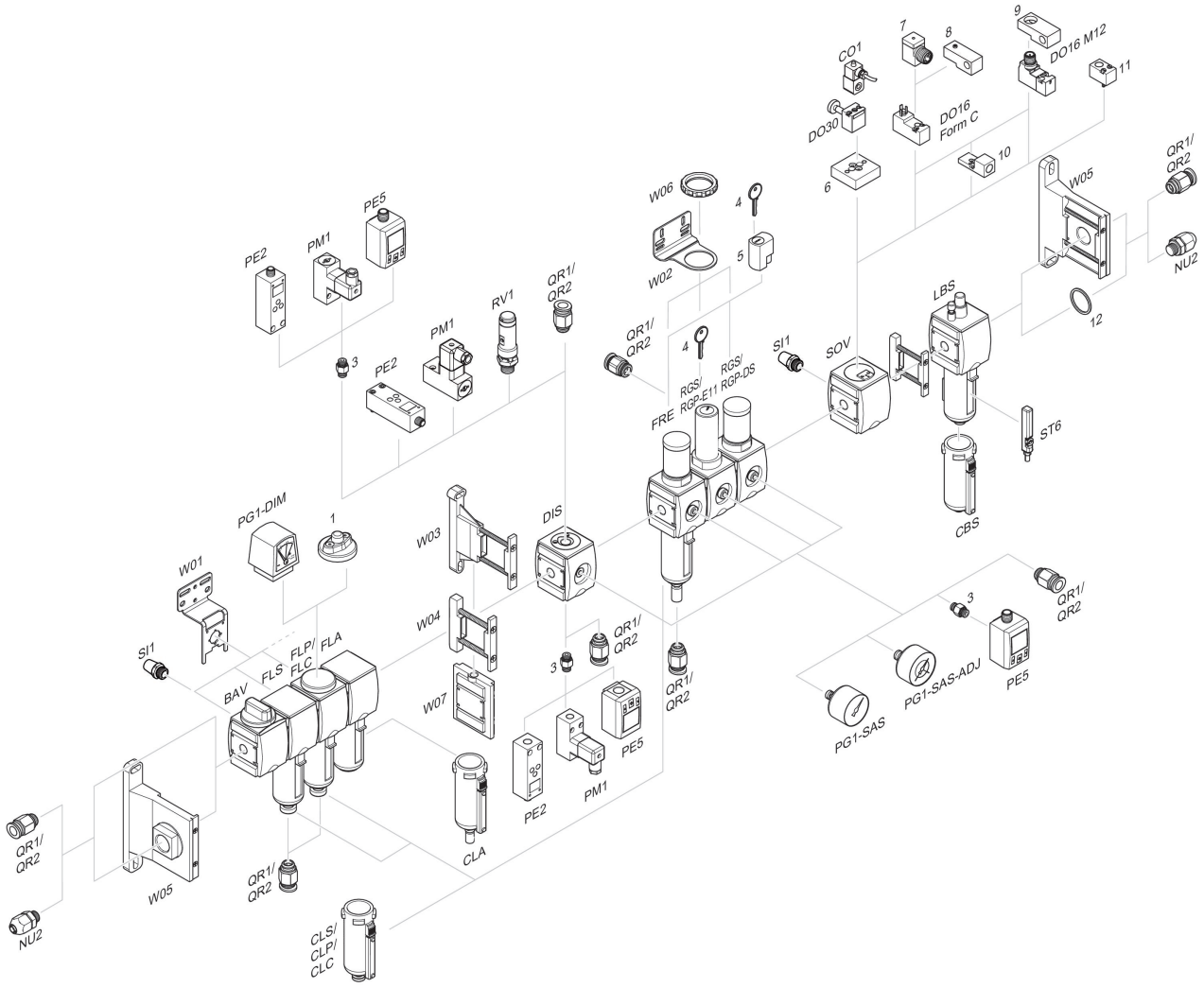


1 = Indicatore di sporco 3 = Nipplo doppio 4 = Chiave per chiusura E11 5 = serratura ad innesto 6 = Piastra di adattamento DO30 7 = Adattatore, Serie CON-VP 8 = Dispositivo di montaggio DO16, forma C 9 = Dispositivo di montaggio DO16, M12 10 = Adattatore aria di pilotaggio esterna 11 = Adattatore azionamento pneumatico 12 = Anello di tenuta