# Régulateur de pression, Série AS2-RGS-...-DS

2024-03-19

**R412006124**

## Série AS2

Le modèle AVENTICS série AS2 est une unité de maintenance modulaire et polyvalente pour applications universelles. Cette série offre des dimensions compactes, est hautement efficace, légère et conviviale. La série AS d'AVENTICS garantit fiabilité, sécurité et efficacité tout en offrant des efforts de montage et de maintenance réduits.




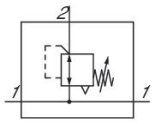

## Données techniques

| | |
|---|---|
| Secteur | Industrie |
| Fonction | Régulateur de pression standard |
| Composants | Régulateur de pression avec alimentation en pression continue |
| Position de montage | Indifférent |
| Type de régulateur | Régulateur de pression à membrane |
| Orifice | G 1/4 |
| Débit nominal Qn | 2200 l/min |
| Plage de réglage de la pression min. | 0.1 bar |
| Plage de réglage de la pression max. | 1 bar |
| Pression de service min. | 0.1 bar |
| Pression de service maxi | 16 bar |
| Température ambiante min. | -10 °C |
| Température ambiante max. | 50 °C |
| Commande | mécanique |
| Fonction régulateur | avec échappement secondaire |
| Type de régulateur | montage en batterie possible |
| Alimentation en pression | bilatéral |
| Type de fermeture | pour cadenas |
| Avec alimentation en pression continue | Avec alimentation en pression continue |

| | |
|---|---|
| Ø max. du manomètre à l'état verrouillé | 50 mm |
| Fluide | Air comprimé<br>Gaz neutres |
| Poids | 0.248 kg |

## Matériau

| | |
|---|---|
| Matériau boîtiers | Polyamide |
| Matériau plaque frontale | Plastique acrylonitrile-styrène-butadiène |
| Matériau joints | Caoutchouc nitrile (NBR) |
| Matériau douille filetée | Zinc coulé sous pression |
| Référence | R412006124 |

## Informations techniques

Le point de rosée sous pression doit se situer à au moins 15 °C sous la température ambiante et la température du fluide et peut atteindre max. 3 °C .

Le raccord pour manomètre arrière du régulateur de pression est obturé par un bouchon d’obturation, tandis que le raccord avant est ouvert. En fonction de l’application du client, un second bouchon d’obturation peut être nécessaire. A commander séparément (voir accessoires).

Débit nominal Qn avec pression secondaire p2 = 6 bar et Δp = 1 bar

Echappement secondaire (≤ 0,3 bar au-dessus de la pression réglée)

Avec échappement arrière (>3 bar)

Manomètre à commander séparément

# Régulateur de pression, Série AS2-RGS-...-DS

R412006124

## Dimensions en mm

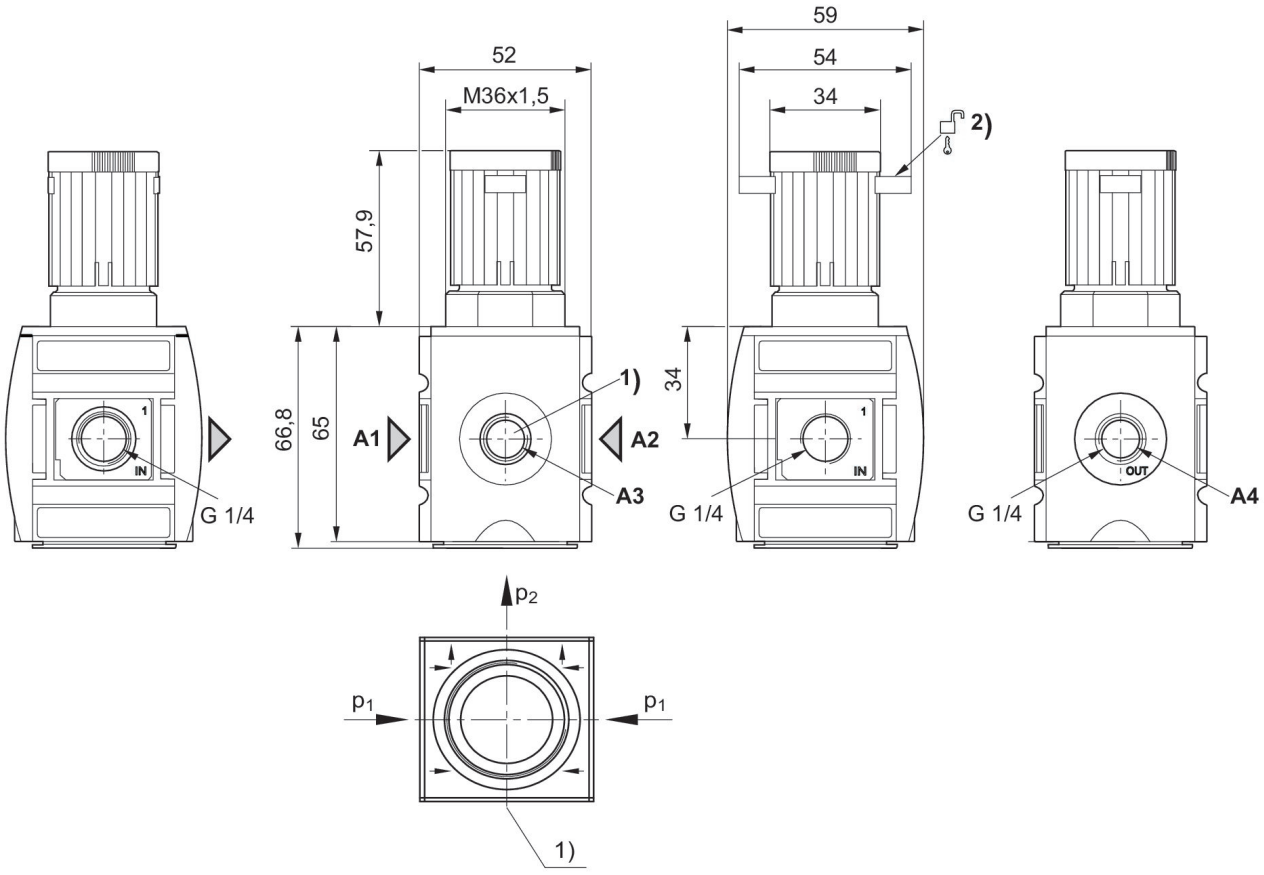


A1 = entrée
A2 = sortie
A3 = raccordement du manomètre
A4 = sortie
1) Raccordement du manomètre
2) Possibilité de fixation pour cadenas , étrier max. Ø 8

## Caractéristiques de pression

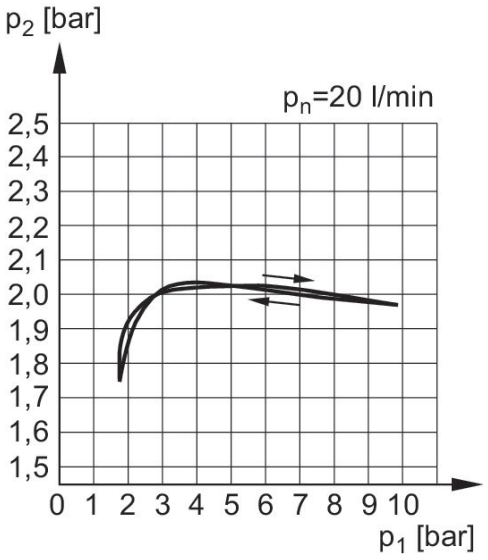


p1 = Pression de service
p2 = Pression secondaire
qn = Débit nominal

## Caractéristiques de débit p2: 0,5 - 10 bar

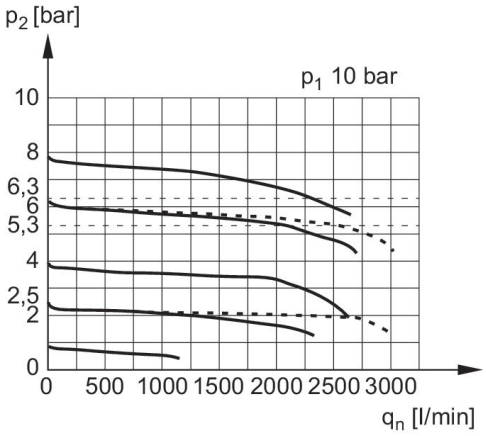


p1 = Pression de service
p2 = Pression secondaire
qn = Débit nominal

## Exemple d'application

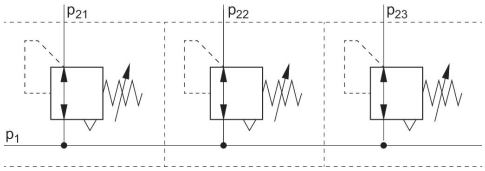


p1 = Pression de service

# Régulateur de pression, Série AS2-RGS-...-DS

2024-03-19

R412006124

## Vue d'ensemble des accessoires

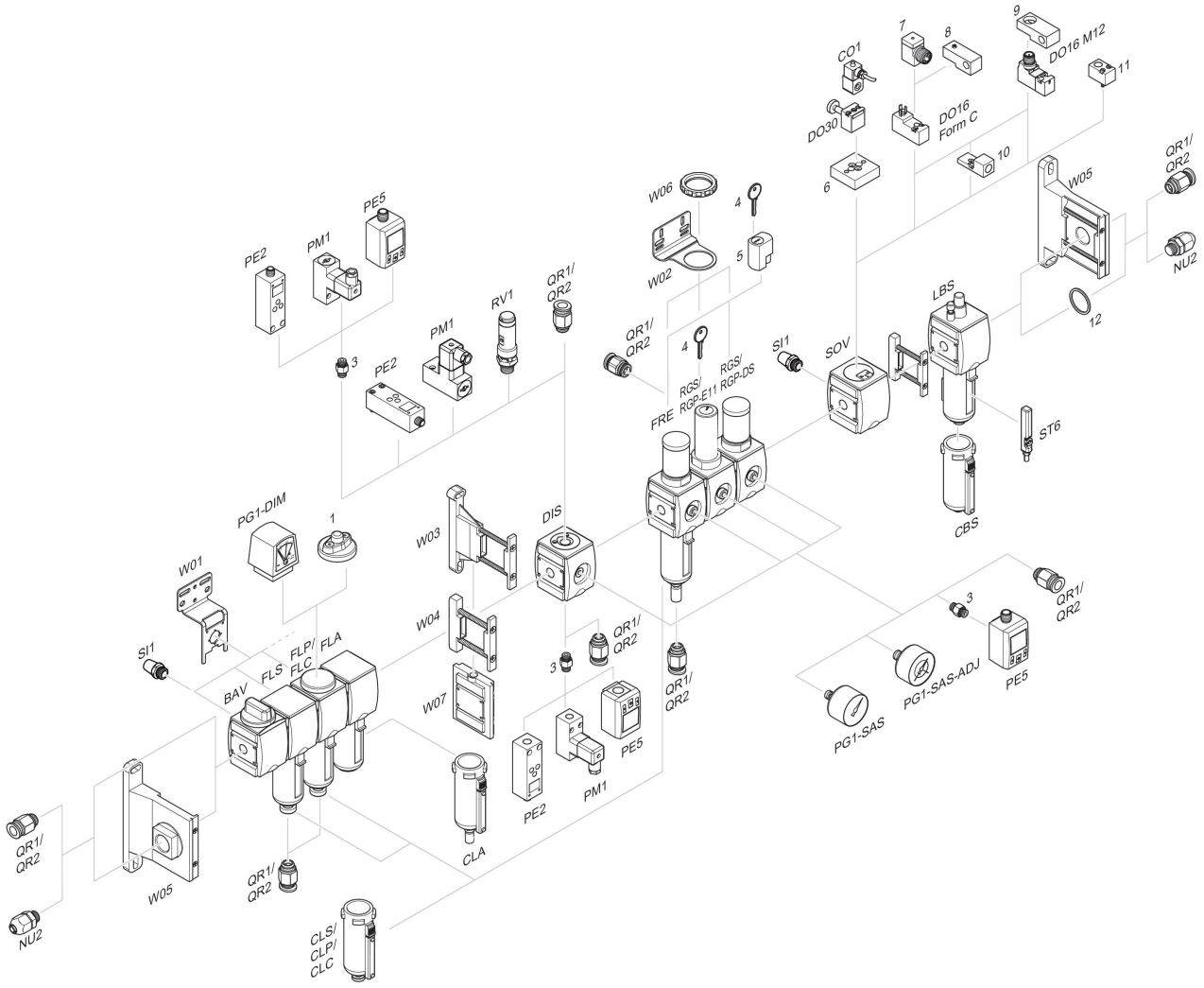


1 = Indicateur d'encrassement 3 = Double manchon 4 = Clé pour fermeture E11 5 = Serrure à encastrer 6 = Plaque d'adaptation DO30 7 = Adaptateur, Série CON-VP 8 = Aide au montage DO16, Forme C 9 = Aide au montage DO16, M12 10 = Adaptateur air de pilotage externe 11 = Adaptateur Commande pneumatique 12 = Bague d'étanchéité