Valvola riduttrice di pressione, Serie AS2-RGS

2024-03-19

R412006110

Serie AS2

La serie AS2 di AVENTICS è costituita da un gruppo trattamento aria modulare, versatile per applicazioni universali. Questa serie offre dimensioni compatte, è altamente efficiente, leggera e facile da utilizzare. La serie AS AVENTICS assicura affidabilità, sicurezza ed efficienza con montaggio e manutenzione semplificati.



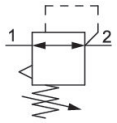

Dati tecnici

Settore	Industria
Funzione	Riduttore di pressione standard
Componenti	Valvola riduttrice di pressione
Manometri	senza manometro
Posizione di montaggio	A piacere
Tipo di riduttore	Riduttori di pressione a membrana
Raccordo	G 1/4
Portata nominale Qn	2200 l/min
Campo di regolazione della temperatura min.	0.5 bar
Campo di regolazione della temperatura max.	16 bar
Pressione di esercizio min.	0.5 bar
Pressione di esercizio max	16 bar
Temperatura ambiente min.	-10 °C
Temperatura ambiente max.	50 °C
Azionamento	meccanico
Funzione del riduttore	Con scarico secondario
Tipo di riduttore	montabile in batteria
Alimentazione di pressione	unilaterale
Tipo di chiusura	per lucchetto

Valvola riduttrice di pressione, Serie AS2-RGS

2024-03-19

R412006110

Fluido	Aria compressa Gas neutri
Peso	0.248 kg

Materiale

Materiale corpo	Poliammide
Materiale piastra frontale	Plastica acrilonitrile-butadiene-stirene
Materiale guarnizioni	Gomma acrilonitrile-butadiene
Materiale boccola filettata	Pressofuso di zinco
Codice	R412006110

Informazioni tecniche

Il punto di rugiada in pressione deve essere inferiore alla temperatura ambiente e a quella del fluido di almeno 15 °C e non superare il valore di 3 °C .

L'attacco posteriore del manometro della valvola riduttrice di pressione è chiuso con un tappo, quello anteriore è aperto. In base all'applicazione del cliente può essere necessario un secondo tappo di chiusura. Ordinare separatamente (vedere Accessori).

Portata nominale Qn con pressione secondaria p2 = 6 bar e Δp = 1 bar

Modifica direzione di flusso (da alimentazione aria sinistra a alimentazione aria destra) avviene mediante un montaggio ruotato di 180° sull'asse verticale. Per maggiori dettagli consultare le istruzioni per l'uso.

Scarico secondario (≤ 0,3 bar al di sopra della pressione impostata)

Ordinare il manometro separatamente

Con scarico all'indietro (>3 bar)

Valvola riduttrice di pressione, Serie AS2-RGS

2024-03-19

R412006110

Dimensioni in mm

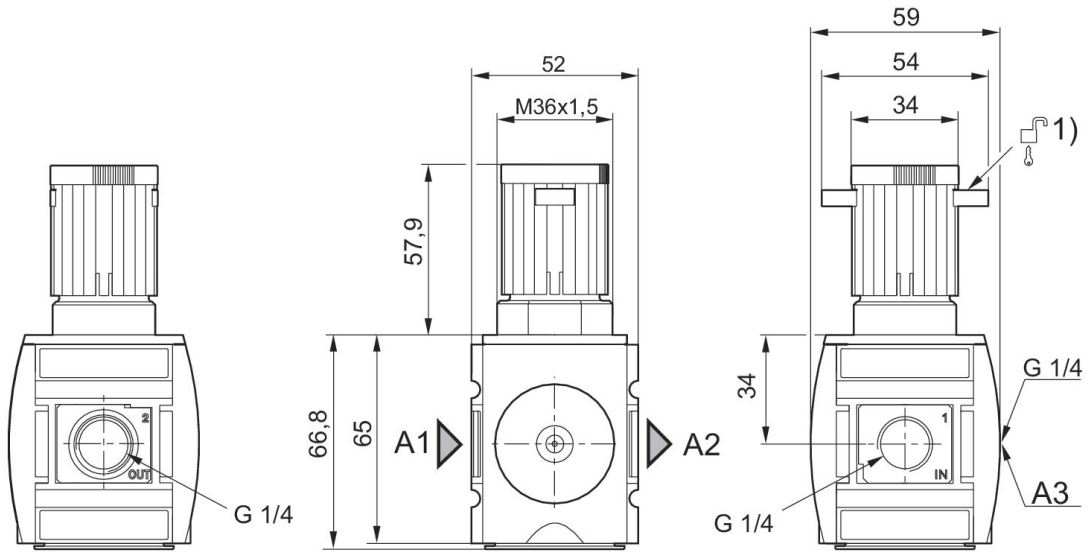

A1 = ingresso
A2 = uscita
A3 = attacco manometro
1) Possibilità di fissaggio per lucchetti, stanghetta max. Ø 8

caratteristica della pressione

Versione scarico all'indietro sicuro in caso di abbassamento (caduta) della pressione di mandata

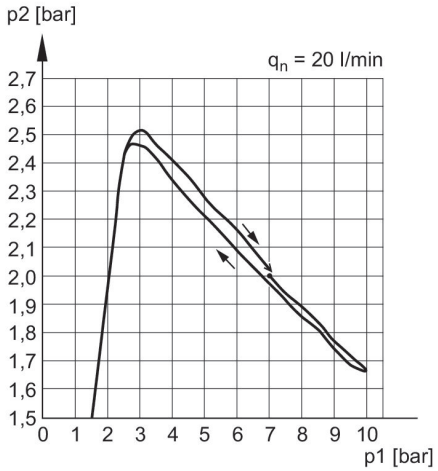

p1 = Pressione di esercizio
p2 = Pressione secondaria
qn = Portata nominale

caratteristica della pressione

Versione standard

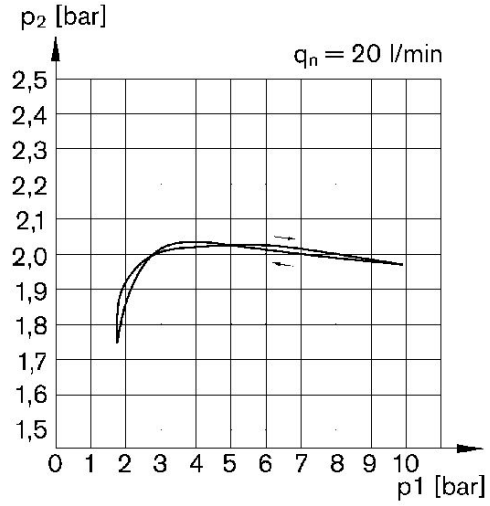

p1 = Pressione di esercizio
p2 = Pressione secondaria
qn = Portata nominale

caratteristica della portata (p2: 0,5 - 8 bar)

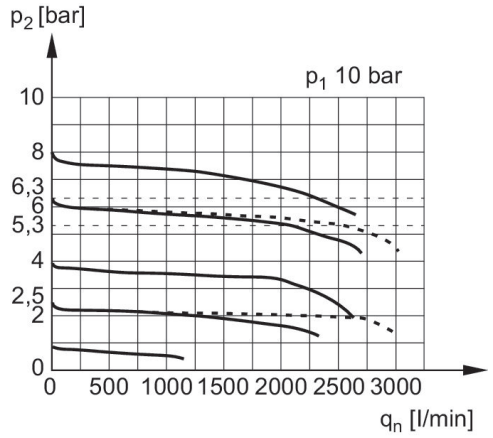

p1 = Pressione di esercizio
p2 = Pressione secondaria
qn = Portata nominale

Valvola riduttrice di pressione, Serie AS2-RGS

2024-03-19

R412006110

Panoramica accessori

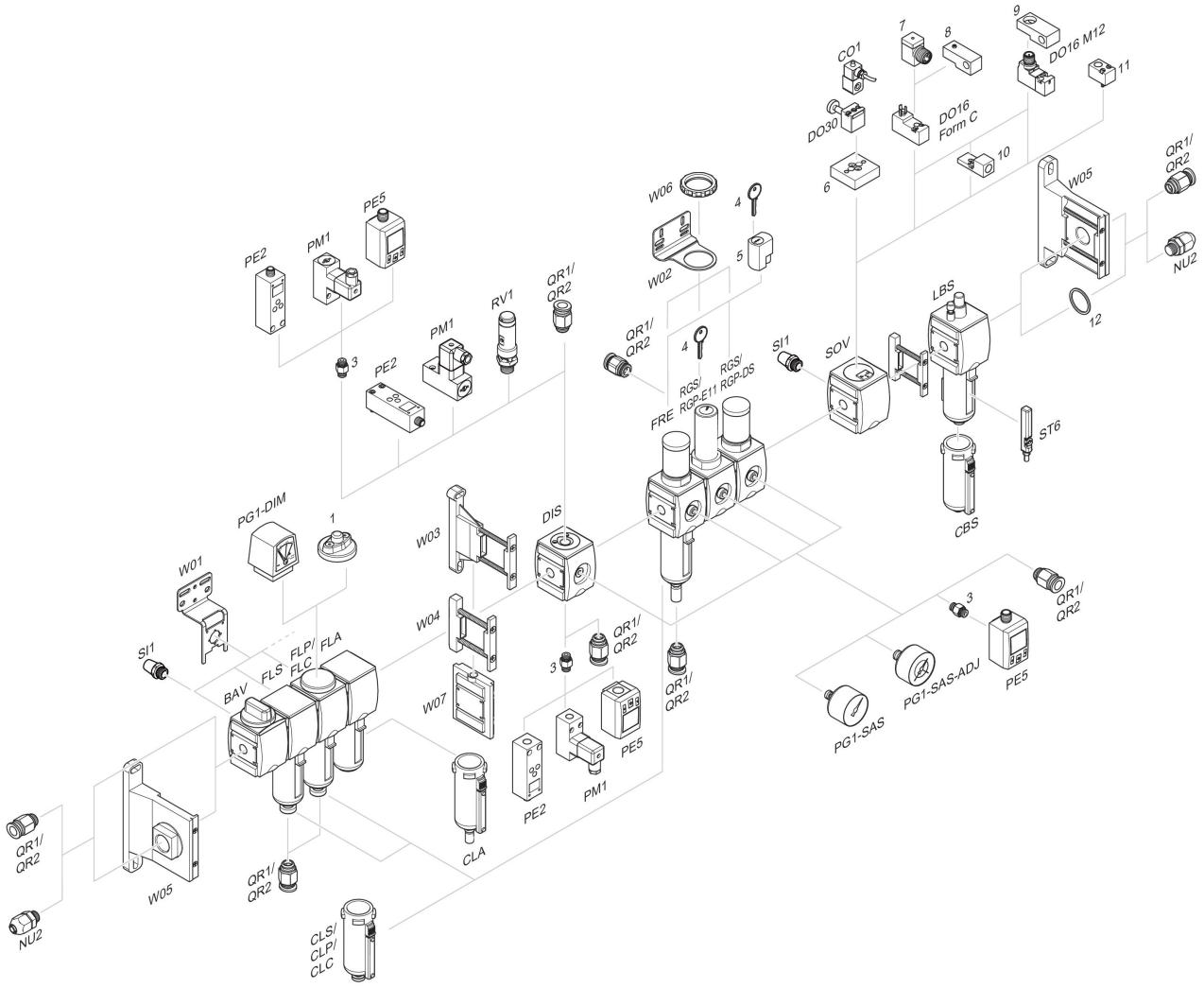

1 = Indicatore di sporco 3 = Nipplo doppio 4 = Chiave per chiusura E11 5 = serratura ad innesto 6 = Piastra di adattamento DO30 7 = Adattatore, Serie CON-VP 8 = Dispositivo di montaggio DO16, forma C 9 = Dispositivo di montaggio DO16, M12 10 = Adattatore aria di pilotaggio esterna 11 = Adattatore azionamento pneumatico 12 = Anello di tenuta