Valvola riduttrice di pressione, Serie AS2-RGS

2024-03-19

R412006103

Serie AS2

La serie AS2 di AVENTICS è costituita da un gruppo trattamento aria modulare, versatile per applicazioni universali. Questa serie offre dimensioni compatte, è altamente efficiente, leggera e facile da utilizzare. La serie AS AVENTICS assicura affidabilità, sicurezza ed efficienza con montaggio e manutenzione semplificati.



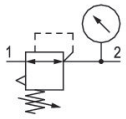

Dati tecnici

Settore	Industria
Funzione	Riduttore di pressione standard
Componenti	Valvola riduttrice di pressione
Manometri	con manometro
Posizione di montaggio	A piacere
Tipo di riduttore	Riduttori di pressione a membrana
Raccordo	G 1/4
Portata nominale Qn	2200 l/min
Campo di regolazione della temperatura min.	0.1 bar
Campo di regolazione della temperatura max.	2 bar
Pressione di esercizio min.	0.1 bar
Pressione di esercizio max	16 bar
Temperatura ambiente min.	-10 °C
Temperatura ambiente max.	50 °C
Azionamento	meccanico
Funzione del riduttore	Con scarico secondario
Tipo di riduttore	montabile in batteria
Alimentazione di pressione	unilaterale
Tipo di chiusura	per lucchetto

Valvola riduttrice di pressione, Serie AS2-RGS

2024-03-19

R412006103

Fluido	Aria compressa Gas neutri
Peso	0.32 kg

Materiale

Materiale corpo	Poliammide
Materiale piastra frontale	Plastica acrilonitrile-butadiene-stirene
Materiale guarnizioni	Gomma acrilonitrile-butadiene
Materiale boccola filettata	Pressofuso di zinco
Codice	R412006103

Informazioni tecniche

Il punto di rugiada in pressione deve essere inferiore alla temperatura ambiente e a quella del fluido di almeno 15 °C e non superare il valore di 3 °C .

L'attacco posteriore del manometro della valvola riduttrice di pressione è chiuso con un tappo, quello anteriore è aperto. In base all'applicazione del cliente può essere necessario un secondo tappo di chiusura. Ordinare separatamente (vedere Accessori).

Portata nominale Qn con pressione secondaria p2 = 6 bar e Δp = 1 bar

Modifica direzione di flusso (da alimentazione aria sinistra a alimentazione aria destra) avviene mediante un montaggio ruotato di 180° sull'asse verticale. Per maggiori dettagli consultare le istruzioni per l'uso.

Scarico secondario (≤ 0,3 bar al di sopra della pressione impostata)

Manometro allegato sciolto

Con scarico all'indietro (>3 bar)

Valvola riduttrice di pressione, Serie AS2-RGS

2024-03-19

R412006103

Dimensioni in mm

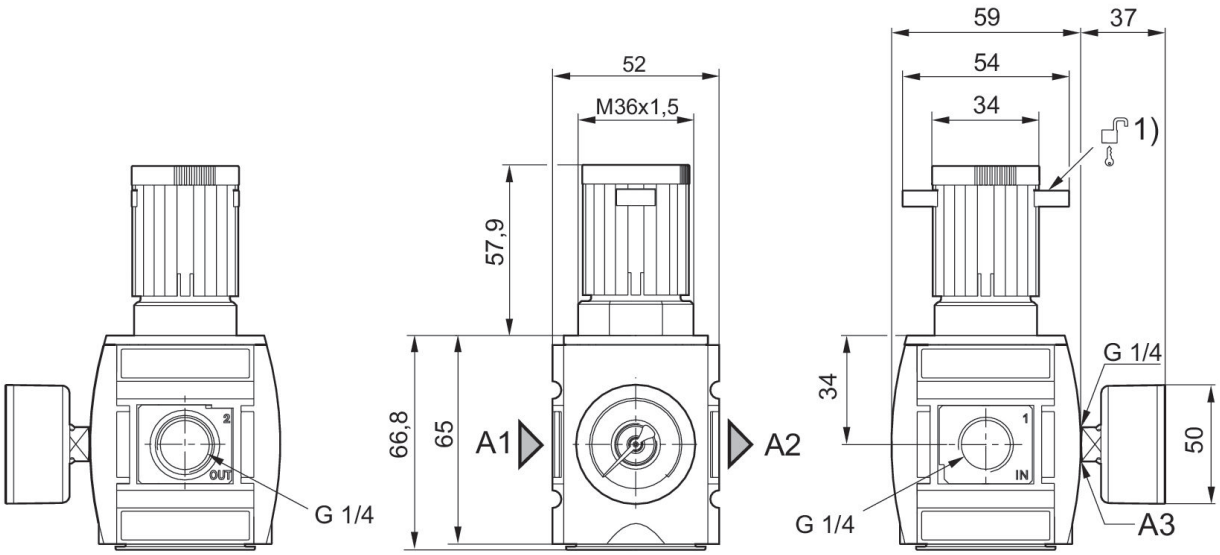

A1 = ingresso
A2 = uscita
A3 = attacco manometro
1) Possibilità di fissaggio per lucchetti, stanghetta max. Ø 8

caratteristica della pressione

Versione scarico all'indietro sicuro in caso di abbassamento (caduta) della pressione di mandata

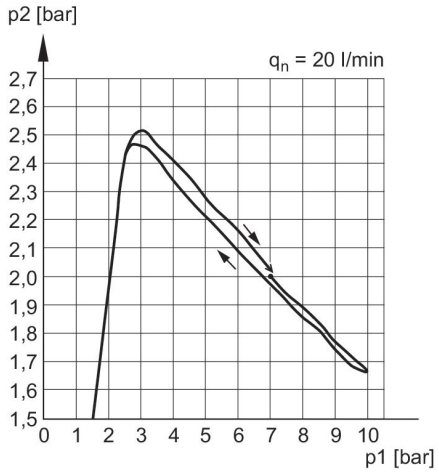

p1 = Pressione di esercizio
p2 = Pressione secondaria
qn = Portata nominale

caratteristica della pressione

Versione standard

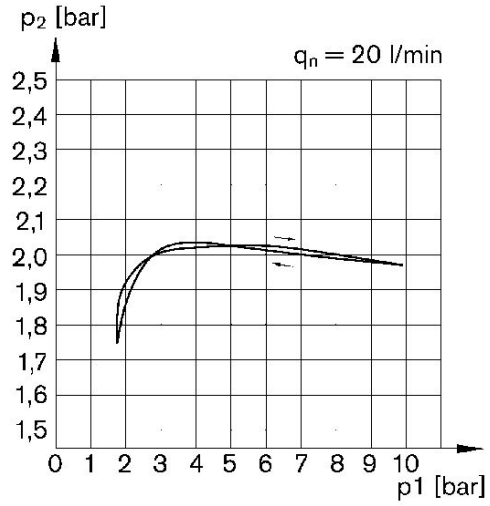

p1 = Pressione di esercizio
p2 = Pressione secondaria
qn = Portata nominale

caratteristica della portata (p2: 0,5 - 8 bar)

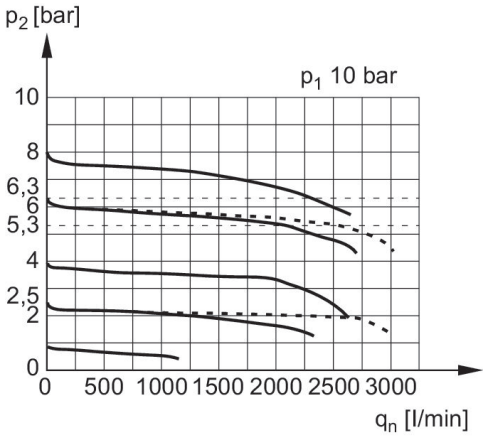

p1 = Pressione di esercizio
p2 = Pressione secondaria
qn = Portata nominale

Valvola riduttrice di pressione, Serie AS2-RGS

2024-03-19

R412006103

Panoramica accessori

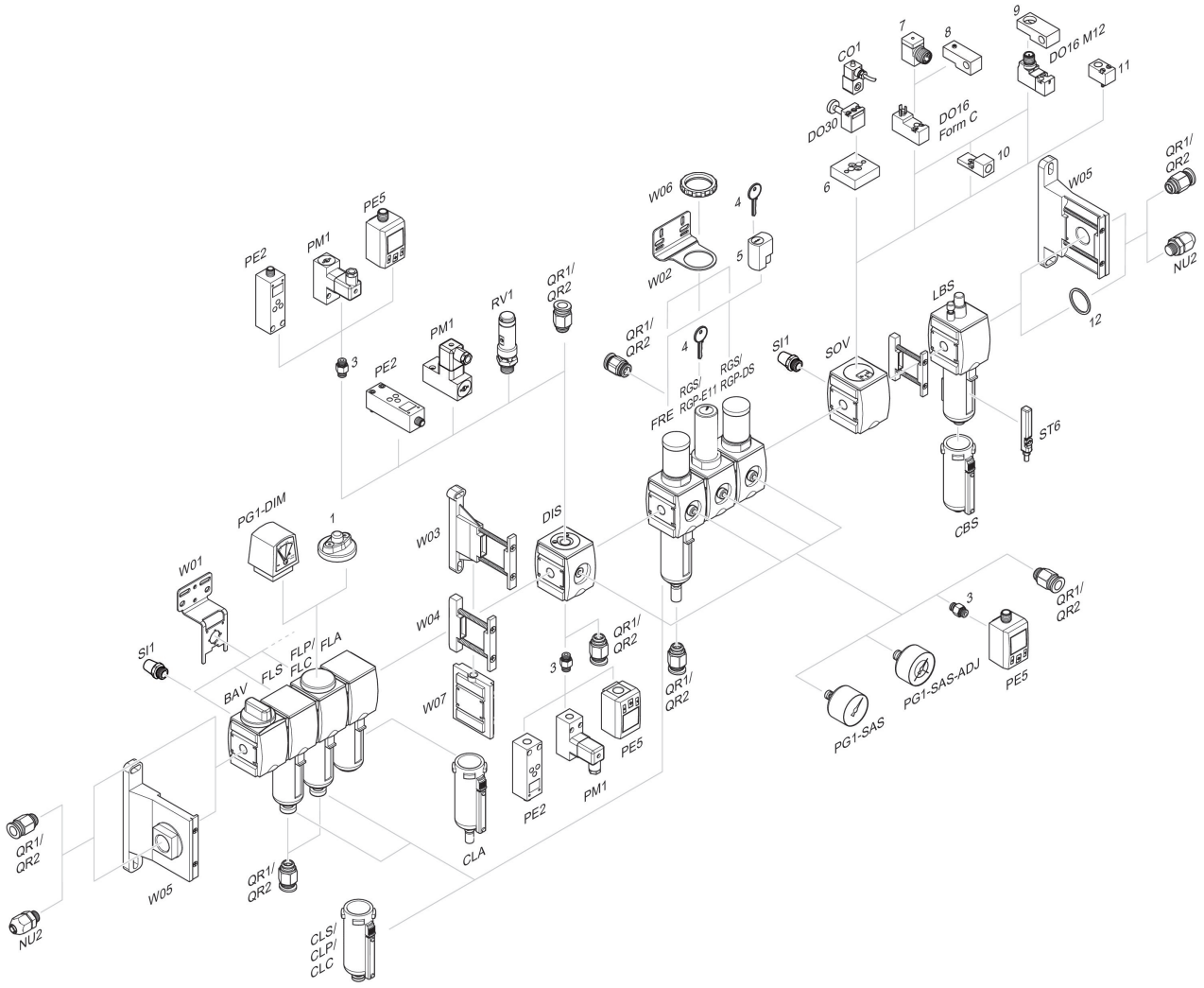

1 = Indicatore di sporco 3 = Nipplo doppio 4 = Chiave per chiusura E11 5 = serratura ad innesto 6 = Piastra di adattamento DO30 7 = Adattatore, Serie CON-VP 8 = Dispositivo di montaggio DO16, forma C 9 = Dispositivo di montaggio DO16, M12 10 = Adattatore aria di pilotaggio esterna 11 = Adattatore azionamento pneumatico 12 = Anello di tenuta