Válvula reguladora de presión, Serie AS2-RGS-...-E11

2024-03-19

R412006099

Serie AS2

La serie AS2 de AVENTICS cuenta con unidades de mantenimiento modulares y versátiles para aplicaciones universales. Esta serie ofrece dimensiones compactas, es altamente eficiente, ligera y fácil de usar. La serie AS de AVENTICS garantiza confiabilidad, seguridad y eficiencia, con montaje y mantenimiento muy simples.



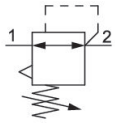

Datos técnicos

Sector	Industria
Función	Regulador de presión estándar
Componentes	Válvula reguladora de presión
Posición de montaje	Indiferente
Tipo de regulador	Válvulas reguladoras de presión de membrana
Orificio	G 1/4
Caudal nominal Qn	2200 l/min
Margen de regulación de presión min.	0.5 bar
Margen de regulación de presión max.	10 bar
Presión de funcionamiento mín.	0.5 bar
Presión de funcionamiento máx.	16 bar
Temperatura ambiente mín.	-10 °C
Temperatura ambiente máx.	50 °C
Accionamiento	mecánico
Función de regulador	Con escape secundario
Tipo de regulador	bloqueable
Alimentación de presión	simple
Tipo de cierre	Cierre E11, sin llave
Fluido	Aire comprimido Gases neutros

Válvula reguladora de presión, Serie AS2-RGS-...-E11

2024-03-19

R412006099

~~Peso~~	~~0.248 kg~~

Material

Material carcasa	Poliamida
Material placa frontal	Acrilonitrilo butadieno estireno
Material juntas	Caucho de acrilnitrilo butadieno
Material casquillo roscado	Zinc fundido a presión
N° de material	R412006099

Información técnica

El punto de condensación de presión se debe situar como mínimo 15 °C por debajo de la temperatura ambiental y del medio, y debe ser como máx. de 3 °C .

La conexión trasera para manómetro de la válvula reguladora de presión está cerrada con un tapón de cierre, la delantera está abierta. En función de la aplicación del cliente puede ser necesario un segundo tapón de cierre. Pedir por separado (véanse los accesorios).

El cierre E11 se suministra sin llave (llave, véase Accesorios R961403407).

El cambio de la dirección de flujo (desde la alimentación de aire a la izquierda a la alimentación de aire a la derecha) se realiza girando la posición de montaje 180° en el eje vertical. Encontrará más detalles en las instrucciones de servicio.

Escape secundario (≤ 0,3 bar por encima de la presión ajustada)

Con escape de retroceso (>3 bar)

Caudal nominal Qn con presión secundaria p2 = 6 bar y Δp = 1 bar

Pedir manómetro por separado

Válvula reguladora de presión, Serie AS2-RGS-...-E11

2024-03-19

R412006099

Dimensiones en mm

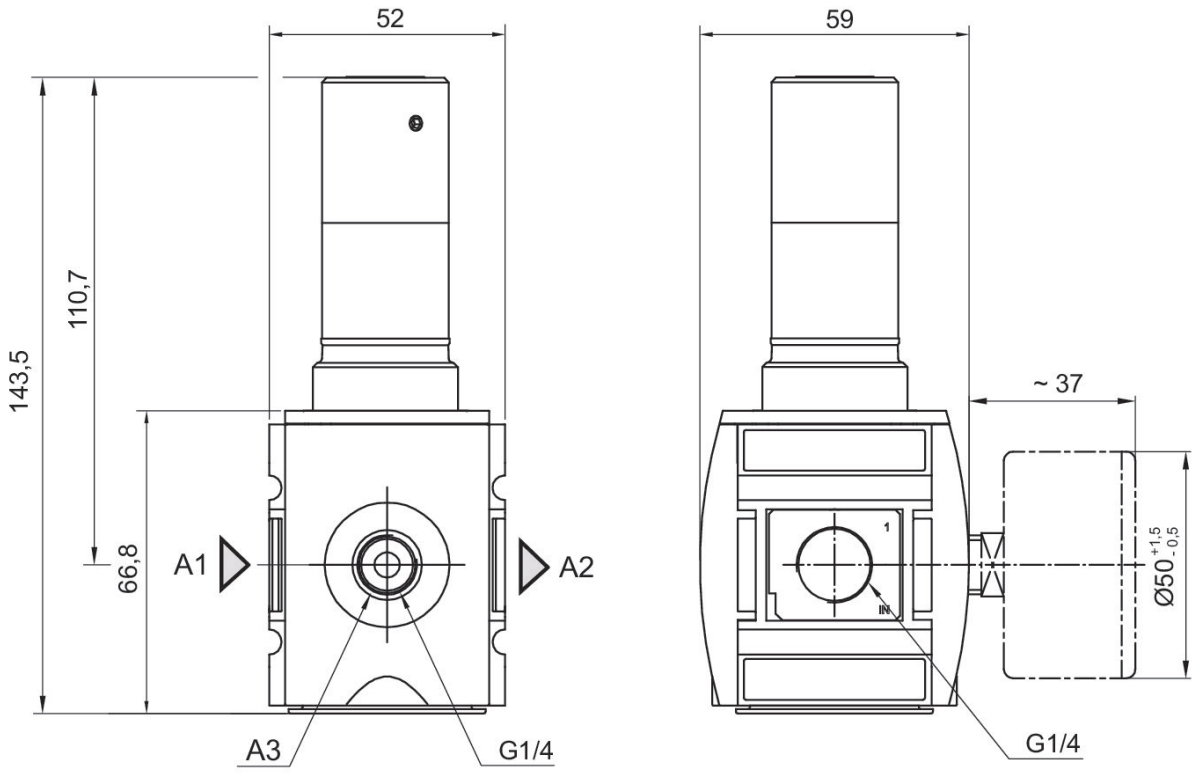

A1 = entrada
A2 = salida
A3 = conexión de manómetro

curva característica de presión

Versión estándar

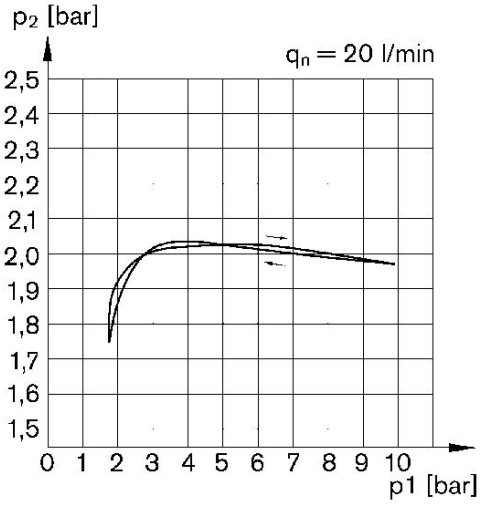

p1 = Presión de funcionamiento
p2 = Presión secundaria
qn = Caudal nominal

característica de caudal (p2: 0,5 - 8 bar)

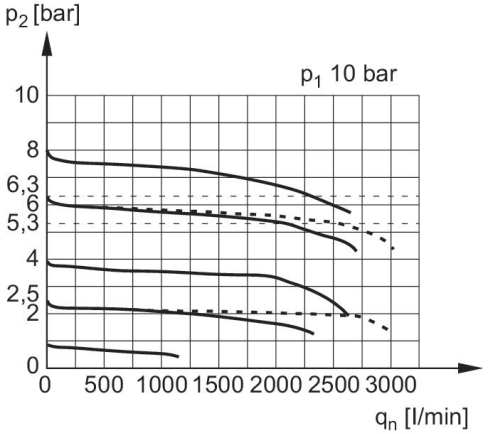

p1 = Presión de funcionamiento
p2 = Presión secundaria
qn = Caudal nominal

Válvula reguladora de presión, Serie AS2-RGS-...-E11

2024-03-19

R412006099

Vista general de accesorios

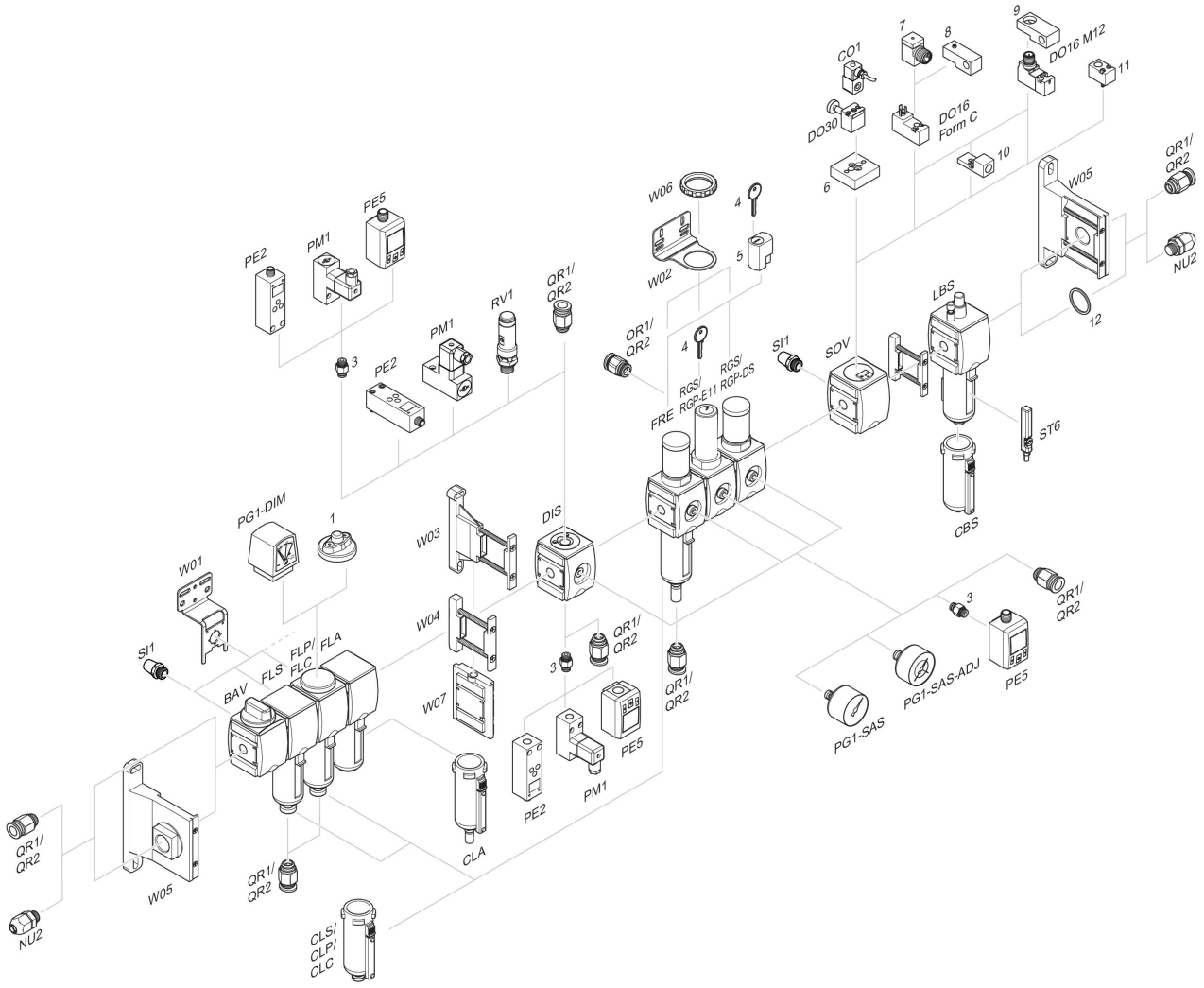

1 = Indicador de suciedad 3 = Boquilla doble 4 = Llave para cierre E11 5 = cerradura empotrable 6 = Placa adaptadora DO30 7 = Adaptador, Serie CON-VP 8 = Ayuda de montaje DO16, forma C 9 = Ayuda de montaje DO16, M12 10 = Adaptador, aire de pilotaje externo 11 = Adaptador acción neumática 12 = Anillo obturador