# Valvola riduttrice di pressione, Serie AS2-RGS-...-E11

2024-03-19

**R412006099**

## Serie AS2

La serie AS2 di AVENTICS è costituita da un gruppo trattamento aria modulare, versatile per applicazioni universali. Questa serie offre dimensioni compatte, è altamente efficiente, leggera e facile da utilizzare. La serie AS AVENTICS assicura affidabilità, sicurezza ed efficienza con montaggio e manutenzione semplificati.




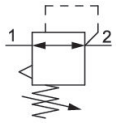


## Dati tecnici

| | |
|---|---|
| Settore | Industria |
| Funzione | Riduttore di pressione standard |
| Componenti | Valvola riduttrice di pressione |
| Posizione di montaggio | A piacere |
| Tipo di riduttore | Riduttori di pressione a membrana |
| Raccordo | G 1/4 |
| Portata nominale Qn | 2200 l/min |
| Campo di regolazione della temperatura min. | 0.5 bar |
| Campo di regolazione della temperatura max. | 10 bar |
| Pressione di esercizio min. | 0.5 bar |
| Pressione di esercizio max | 16 bar |
| Temperatura ambiente min. | -10 °C |
| Temperatura ambiente max. | 50 °C |
| Azionamento | meccanico |
| Funzione del riduttore | Con scarico secondario |
| Tipo di riduttore | montabile in batteria |
| Alimentazione di pressione | unilaterale |
| Tipo di chiusura | Chiusura E11, senza chiave |
| Fluido | Aria compressa<br>Gas neutri |

# Valvola riduttrice di pressione, Serie AS2-RGS-...-E11

2024-03-19

R412006099

| | |
|---|---|
| ~~Peso~~ | ~~0.248 kg~~ |

## Materiale

| | |
|---|---|
| Materiale corpo | Poliammide |
| Materiale piastra frontale | Plastica acrilonitrile-butadiene-stirene |
| Materiale guarnizioni | Gomma acrilonitrile-butadiene |
| Materiale boccola filettata | Pressofuso di zinco |
| Codice | R412006099 |

## Informazioni tecniche

Il punto di rugiada in pressione deve essere inferiore alla temperatura ambiente e a quella del fluido di almeno 15 °C e non superare il valore di 3 °C .

L'attacco posteriore del manometro della valvola riduttrice di pressione è chiuso con un tappo, quello anteriore è aperto. In base all'applicazione del cliente può essere necessario un secondo tappo di chiusura. Ordinare separatamente (vedere Accessori).

La chiusura E11 viene fornita senza chiave (per la chiave vedere gli accessori R961403407).

Modifica direzione di flusso (da alimentazione aria sinistra a alimentazione aria destra) avviene mediante un montaggio ruotato di 180° sull'asse verticale. Per maggiori dettagli consultare le istruzioni per l'uso.

Scarico secondario (≤ 0,3 bar al di sopra della pressione impostata)

Con scarico all'indietro (>3 bar)

Portata nominale Qn con pressione secondaria p2 = 6 bar e Δp = 1 bar

Ordinare il manometro separatamente

# Valvola riduttrice di pressione, Serie AS2-RGS-...-E11

2024-03-19

R412006099

## Dimensioni in mm

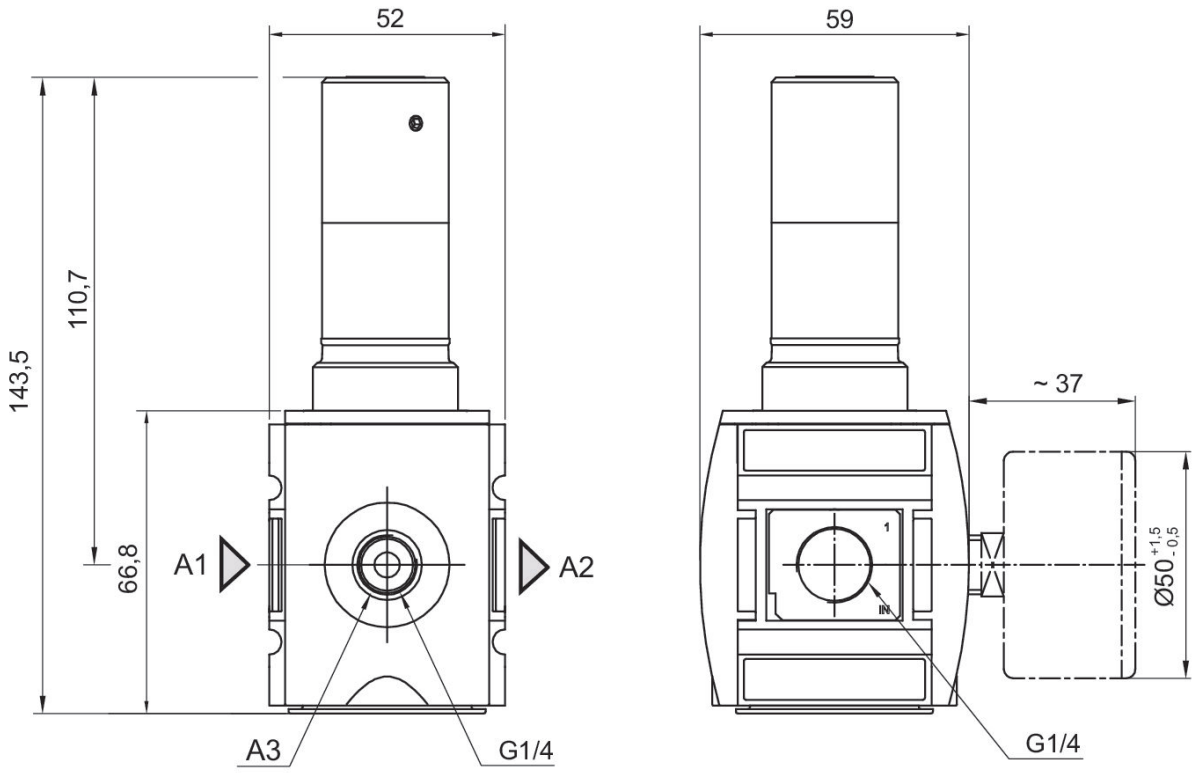


A1 = ingresso
A2 = uscita
A3 = attacco manometro

## caratteristica della pressione

### Versione standard

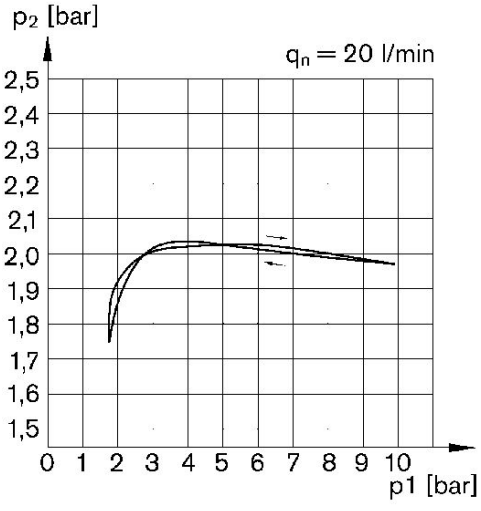


p1 = Pressione di esercizio
p2 = Pressione secondaria
qn = Portata nominale

## caratteristica della portata (p2: 0,5 - 8 bar)

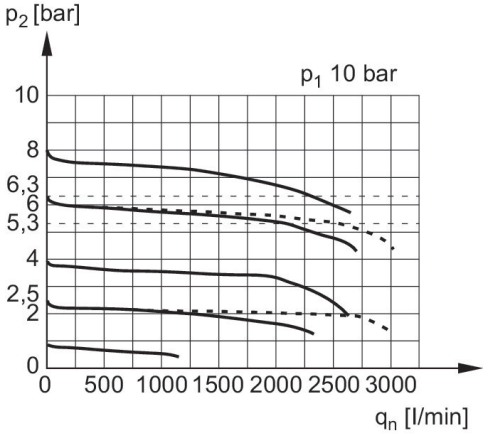


p1 = Pressione di esercizio
p2 = Pressione secondaria
qn = Portata nominale

# Valvola riduttrice di pressione, Serie AS2-RGS-...-E11

2024-03-19

R412006099

## Panoramica accessori

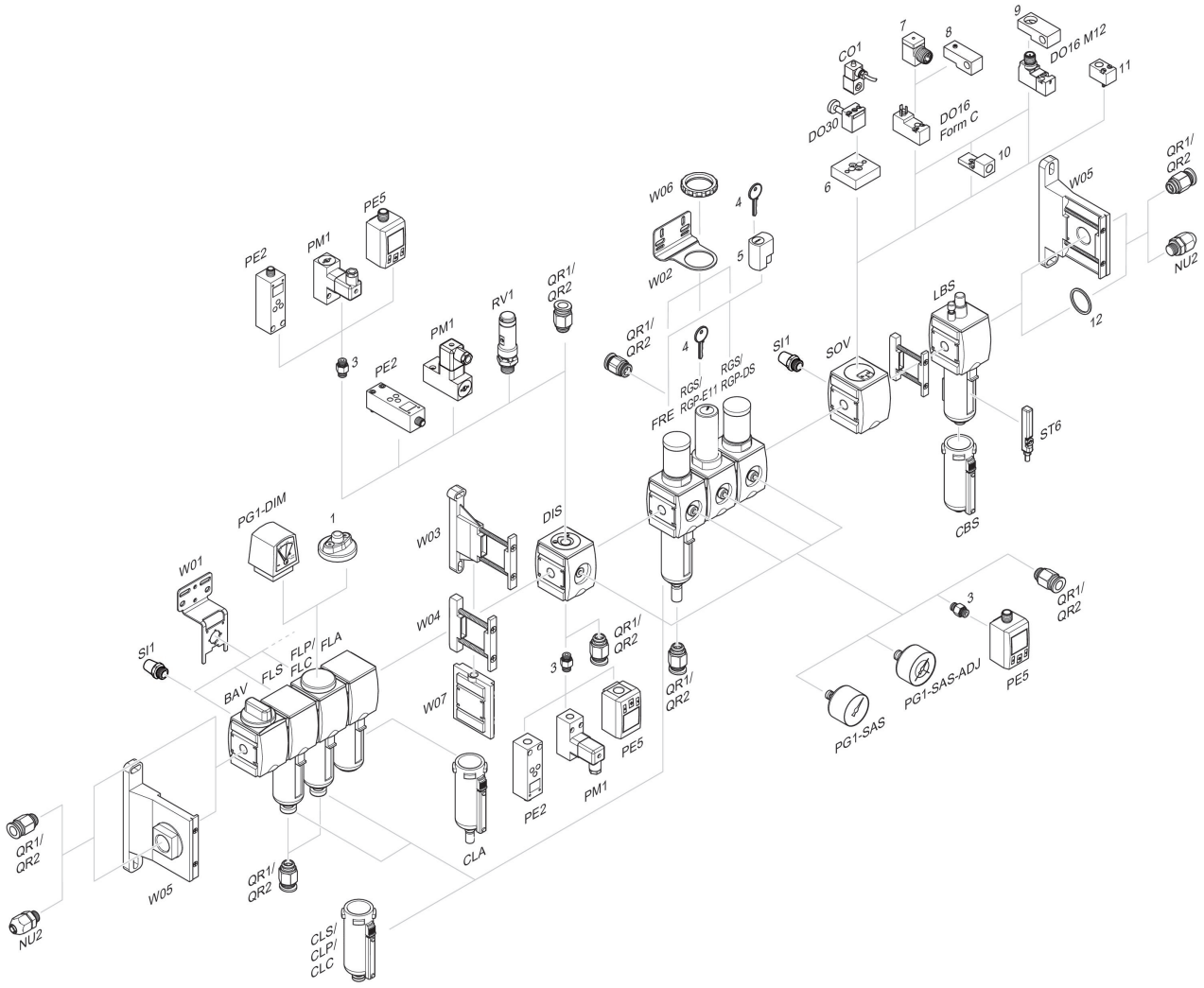


1 = Indicatore di sporco 3 = Nipplo doppio 4 = Chiave per chiusura E11 5 = serratura ad innesto 6 = Piastra di adattamento DO30 7 = Adattatore, Serie CON-VP 8 = Dispositivo di montaggio DO16, forma C 9 = Dispositivo di montaggio DO16, M12 10 = Adattatore aria di pilotaggio esterna 11 = Adattatore azionamento pneumatico 12 = Anello di tenuta